DVD HOME THEATER SOUND SYSTEM DVX-1000

DVD RECEIVER/SUBWOOFER/SPEAKERS

DVR-1000/NX-SW1000/NX-P1000

SERVICE MANUAL

DVX-1000

- The DVX-1000 consists of the DVR-1000, NX-SW1000 and NX-P1000.
- When accepting a repair order from the user, it is recommended to receive DVR-1000, NX-SW1000 and NX-P1000 as a set for the repair work.

- DVX-1000は、DVR-1000、NX-SW1000 および NX-P1000 で構成されています。
- 修理依頼を受ける際、DVR-1000、NX-SW1000 および NX-P1000 を一緒にお預かりすることを推奨します。

IMPORTANT NOTICE

This manual has been provided for the use of authorized YAMAHA Retailers and their service personnel.
It has been assumed that basic service procedures inherent to the industry, and more specifically YAMAHA Products, are already known and understood by the users, and have therefore not been restated.

WARNING: Failure to follow appropriate service and safety procedures when servicing this product may result in personal injury, destruction of expensive components, and failure of the product to perform as specified. For these reasons, we advise all YAMAHA product owners that any service required should be performed by an authorized YAMAHA Retailer or the appointed service representative.

IMPORTANT: The presentation or sale of this manual to any individual or firm does not constitute authorization, certification or recognition of any applicable technical capabilities, or establish a principle-agent relationship of any form.

The data provided is believed to be accurate and applicable to the unit(s) indicated on the cover. The research, engineering, and service departments of YAMAHA are continually striving to improve YAMAHA products. Modifications are, therefore, inevitable and specifications are subject to change without notice or obligation to retrofit. Should any discrepancy appear to exist, please contact the distributor's Service Division.

WARNING: Static discharges can destroy expensive components. Discharge any static electricity your body may have accumulated by grounding yourself to the ground buss in the unit (heavy gauge black wires connect to this buss).

IMPORTANT: Turn the unit OFF during disassembly and part replacement. Recheck all work before you apply power to the unit.

■ CONTENTS

TO SERVICE PERSONNEL 2–3
PREVENTION OF ELECTROSTATIC DISCHARGE 4
LOCALE MANAGEMENT INFORMATION 4
SYSTEM COMPOSITION / システム構成 5
FRONT PANELS 5–6
REAR PANELS 7–10
REMOTE CONTROL PANEL 11
SPECIFICATIONS / 参考仕様 12–14
INTERNAL VIEW 15
DISASSEMBLY PROCEDURES / 分解手順 16–20
PROTECTION INFORMATION DISPLAY / プロテクション情報の表示 21–22
SELF-DIAGNOSIS FUNCTION / 自己診断機能 23–30
AMP ADJUSTMENT 31
IC DATA 32–40
BLOCK DIAGRAMS 41–43
PIN CONNECTION DIAGRAM 44
PRINTED CIRCUIT BOARDS 45–58
SCHEMATIC DIAGRAMS 59–74
REPLACEMENT PARTS LIST 75–85
REMOTE CONTROL 86

このサービスマニュアルは、エコマーク認定の再生紙を使用しています。
This Service Manual uses recycled paper.

YAMAHA

101083

© 2008 YAMAHA CORPORATION. All rights reserved.
This manual is copyrighted by YAMAHA and may not be copied or redistributed either in print or electronically without permission.

YAMAHA CORPORATION
P.O.Box 1, Hamamatsu, Japan
'08.03

■ TO SERVICE PERSONNEL

1. Critical Components Information
   Components having special characteristics are marked ⚠ and must be replaced with parts having specifications equal to those originally installed.

2. Leakage Current Measurement (For 120V Models Only)
   When service has been completed, it is imperative to verify that all exposed conductive surfaces are properly insulated from supply circuits.

- Meter impedance should be equivalent to 1500 ohms shunted by 0.15µF.

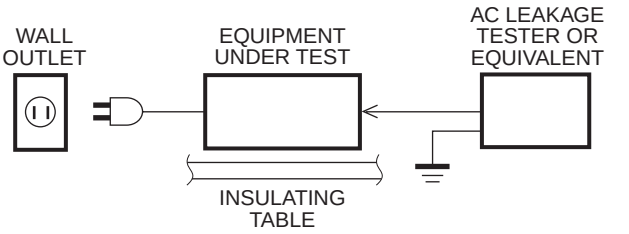

- Leakage current must not exceed 0.5mA.
- Be sure to test for leakage with the AC plug in both polarities.

WARNING: CHEMICAL CONTENT NOTICE!

The solder used in the production of this product contains LEAD. In addition, other electrical/electronic and/or plastic (where applicable) components may also contain traces of chemicals found by the California Health and Welfare Agency (and possibly other entities) to cause cancer and/or birth defects or other reproductive harm.

DO NOT PLACE SOLDER, ELECTRICAL/ELECTRONIC OR PLASTIC COMPONENTS IN YOUR MOUTH FOR ANY REASON WHATSOEVER!

Avoid prolonged, unprotected contact between solder and your skin! When soldering, do not inhale solder fumes or expose eyes to solder/flux vapor!

If you come in contact with solder or components located inside the enclosure of this product, wash your hands before handling food.

About Lead Free Solder / 無鉛ハンダについて

All of the P.C.B.s installed in this unit and solder joints are soldered using the lead free solder.

Among some types of lead free solder currently available, it is recommended to use one of the following types for the repair work.

- Sn + Ag + Cu (tin + silver + copper)
- Sn + Cu (tin + copper)
- Sn + Zn + Bi (tin + zinc + bismuth)

Caution:

As the melting point temperature of the lead free solder is about 30°C to 40°C (50°F to 70°F) higher than that of the lead solder, be sure to use a soldering iron suitable to each solder.

本機に搭載されているすべての基板およびハンダ付けによる接合部は無鉛ハンダでハンダ付けされています。

無鉛ハンダにはいくつかの種類がありますが、修理時には下記のような無鉛ハンダの使用を推奨します。

- Sn+Ag+Cu （錫＋銀＋銅）
- Sn+Cu （錫＋銅）
- Sn+Zn+Bi （錫＋亜鉛＋ビスマス）

注意：

無鉛ハンダの融点温度は通常の鉛入りハンダに比べ30～40 ℃程度高くなっていますので、それぞれのハンダに合ったハンダごてをご使用ください。

WARNING: Laser Safety

This product contains a laser beam component. This component may emit invisible, as well as visible radiation, which may cause eye damage. To protect your eyes and skin from laser radiation, the following precautions must be used during servicing of the unit.

1) When testing and/or repairing any component within the product, keep your eyes and skin more than 30 cm away from the laser pick-up unit at all times. Do not stare at the laser beam at any time.

2) Do not attempt to readjust, disassemble or repair the laser pick-up, unless noted elsewhere in this manual.

3) CAUTION : Use of controls, adjustments or performance of procedures other than those specified herein may result in hazardous radiation exposure.

Laser Emitting conditions:

1) When the Top Cover is removed, and the STANDBY/ON SW is turned to the "ON" position, the laser component will emit a beam for several seconds to detect if a disc is present. During this time (5-10 sec.) the laser may radiate through the lens of the laser pick-up unit. Do not attempt any servicing during this period!
   If no disc is detected, the laser will stop emitting the beam. When a disc is loaded, you will not be exposed to any laser emissions.

2) The laser power level can be adjusted with the VR on the pick-up PWB, however, this level has been set by the factory prior to shipping from the factory. Do not adjust this laser level control unless instruction is provided elsewhere in this manual. Adjustment of this control can increase the laser emission level from the device.

Laser Diode Properties

Type:	Semiconductor laser GaAlAs
Wave length:	650 nm (DVD)
	784 nm (VCD/CD)
Output Power:	7 mW (DVD/VCD/CD)
Beam divergence:	60 degree

WARNING

The use of optical instruments with this product will increase eye hazard.
Repair handling should take place as much as possible with a disc loaded inside the player.

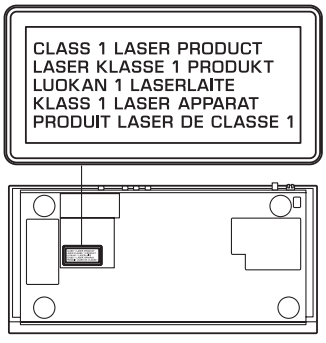

CAUTION VISIBLE AND INVISIBLE LASER RADIATION WHEN OPEN. AVOID EXPOSURE TO BEAM

ADVARSEL SYNLIG OG USYNLIG LASERSTRÅLING VED ÅBNING UNDGÅ UDSÆTTELSE FOR STRÅLING

ADVARSEL SYNLIG OG USYNLIG LASERSTRÅLING NÅR DEKSEL ÅPNES UNNGÅ EKSPONERING FOR STRÅLEN

VARNING SYNLIG OCH OSYNLIG LASERSTRÅLNING NÄR DENNA DEL ÄR ÖPPNAD BETRAKTA EJ STRÅLEN

VARO ! AVATTAESSA OLET ALTTIINA NÄKYVÄLLE JA NÄKYMÄTTÖMÄLLE LASER SÄTEILYLLE, ÄLÄ KATSO SÄTEESEEN

VORSICHT SICHTBARE UND UNSICHTBARE LASERSTRAHLUNG WENN ABDECKUNG GEÖFFNET NICHT DEM STRAHL AUSSETSEN

DANGER VISIBLE AND INVISIBLE LASER RADIATION WHEN OPEN AVOID DIRECT EXPOSURE TO BEAM

ATTENTION RAYONNEMENT LASER VISIBLE ET INVISIBLE EN CAS D'OUVERTURE EXPOSITION DANGEREUSE AU FAISCEAU

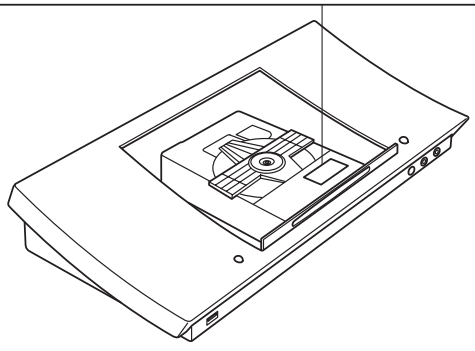

Warning for power supply

The primary side of the power supply carries live mains voltage when the player is connected to the mains even when the player is switched off !
This primary area is not shielded so it is possible to touch copper tracks and/or components when servicing the player.
Service personnel have to take precautions to prevent touching this area or components in this area.

Note:
The screws on the DVD mechanism may never be touched, removed or re-adjusted.
Handle the DVD mechanism with care when the unit has to be exchanged!
The DVD mechanism is very sensitive for dropping or giving shocks.

■ PREVENTION OF ELECTROSTATIC DISCHARGE

The laser diode in the DVD mechanism may be damaged due to static electricity from clothes or the human body. Use caution to prevent electrostatic damage when servicing or handling the DVD-mechanism.

1. Grounding for electrostatic damage prevention

Some devices, such as the DVD player, use an optical pickup (laser diode) that will be damaged by static electricity in the working environment. Only attempt service after ensuring that all grounding procedures have been completed.

1. Worktable grounding
   Put a grounded conductive material (sheet) or iron sheet on the area where the optical pickup is placed.
2. Human body grounding
   Use an anti-static wrist strap to discharge the static electricity from your body.

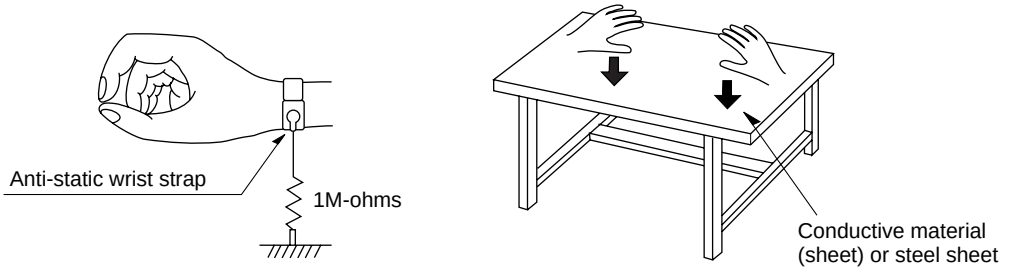

2. Handling Precautions for DVD mechanism

1. Handle the DVD mechanism gently, as it is an extremely high-precision assembly.
2. The flexible cable lines may break if an excessive force is applied to it. Use caution when handling the cable.
3. The semi-fixed resistor for laser power adjustment should not be adjusted. Do not turn the resistor.

■ LOCALE MANAGEMENT INFORMATION

Locale Management Information : This DVD player is designed and manufactured to respond to the Locale Management Information that is recorded on a DVD disc. If the Locale number described on the DVD disc does not correspond to the Locale number of this DVD player, this DVD player cannot play this disc.

This product incorporates copyright protection technology that is protected by method claims of certain U.S. patents and other intellectual property rights owned by Macrovision Corporation and other rights owners. Use of this copyright protection technology must be authorized by Macrovision Corporation, and is intended for home and other limited viewing uses only unless otherwise authorized by Macrovision Corporation. Reverse engineering or disassembly is prohibited.

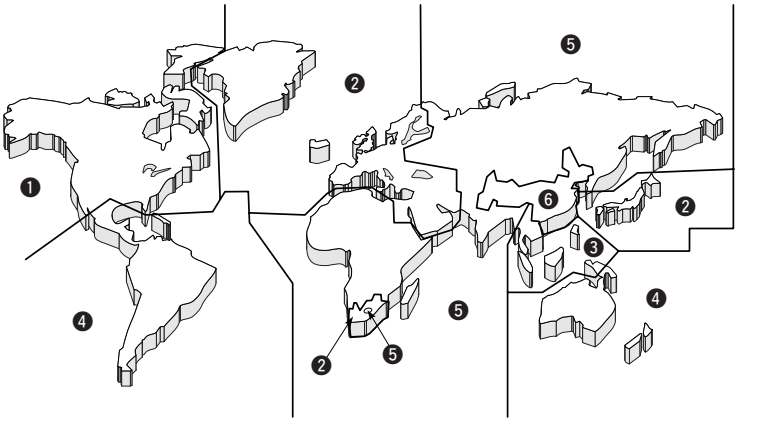

■ SYSTEM COMPOSITION / システム構成

The DVX-1000 consists of the DVR-1000, NX-XSW1000 and NX-P1000.
DVX-1000 は、DVR-1000、NX-SW1000 および NX-P1000 で構成されています。

▼ DVX-1000

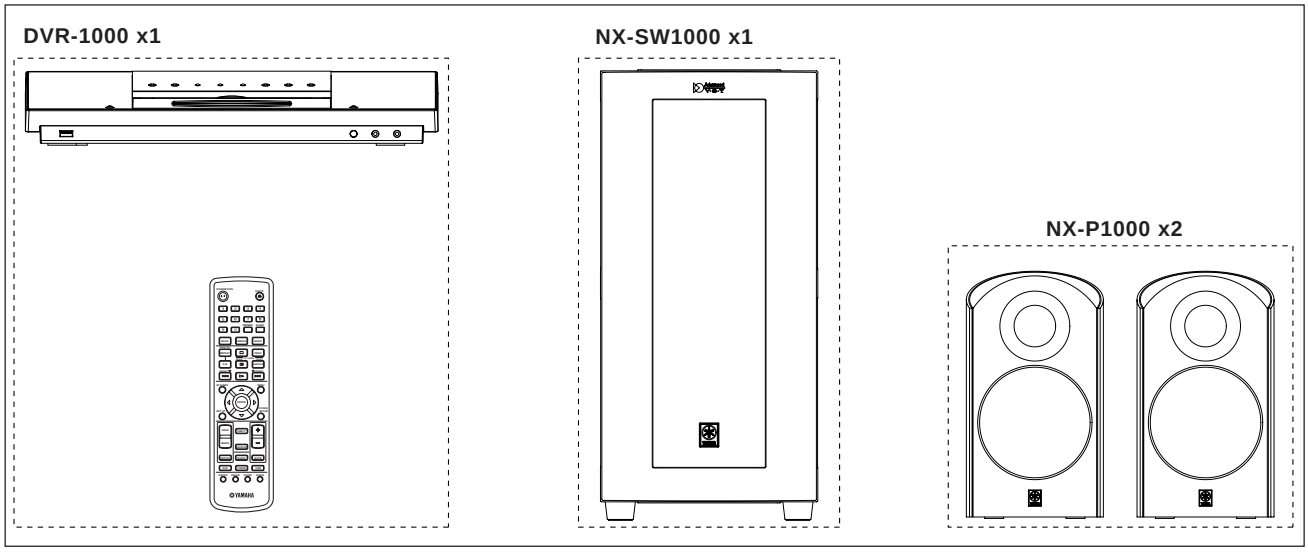

■ FRONT PANELS

DVR-1000

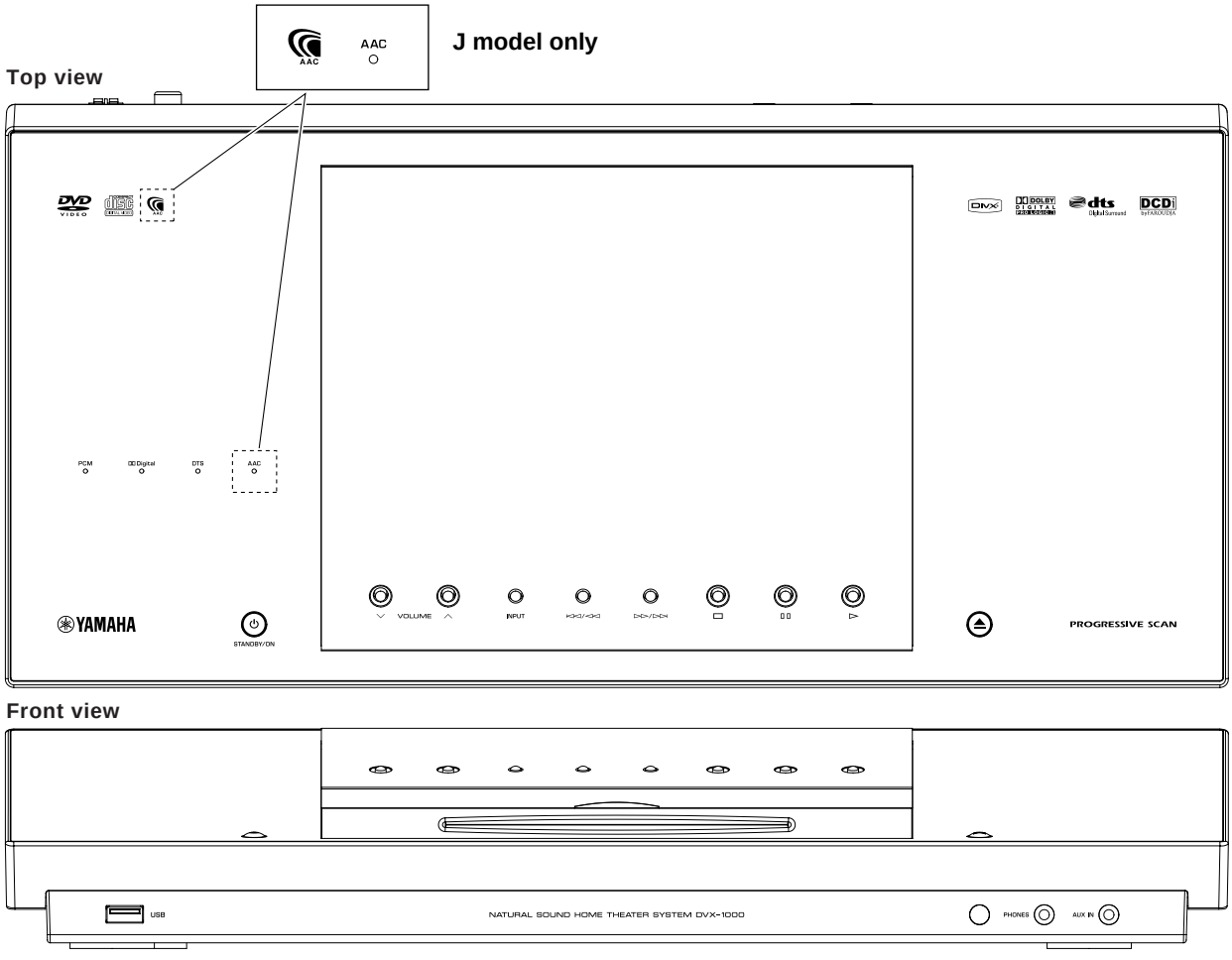

NX-SW1000

Front view

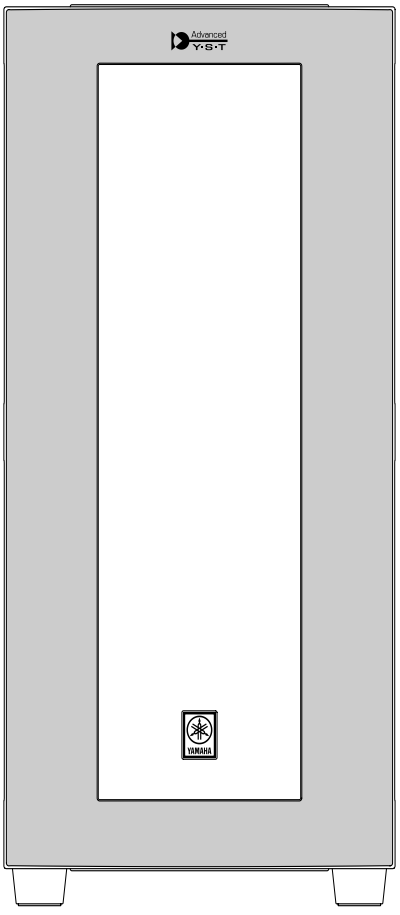

Side view

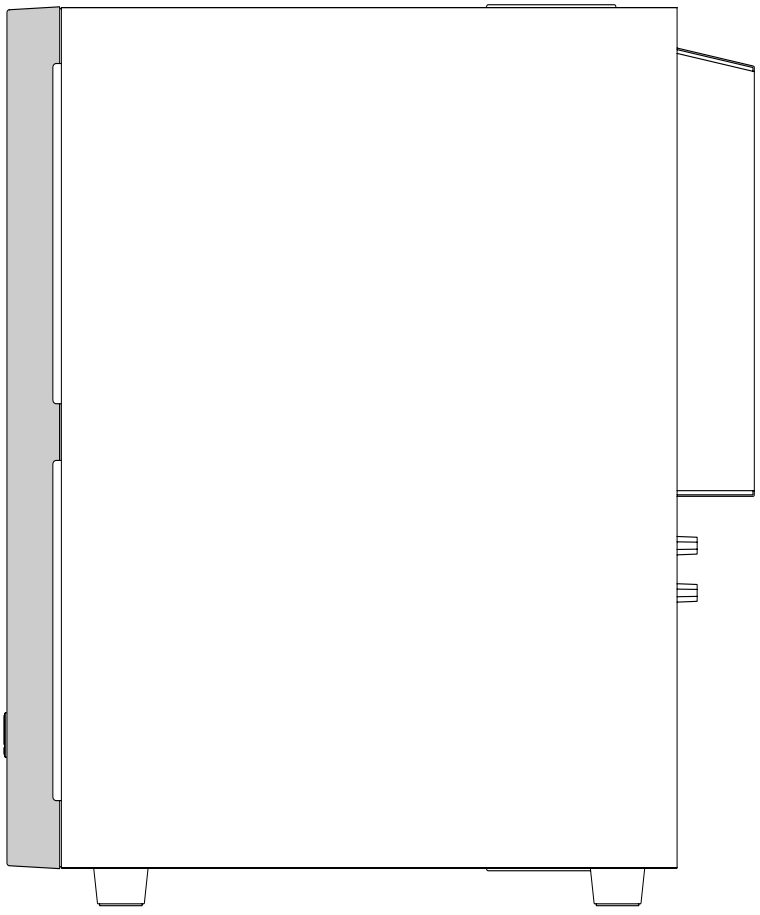

NX-P1000

Front view

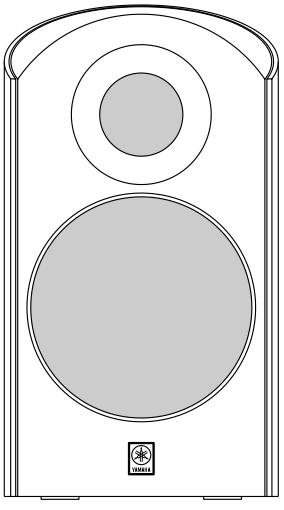

Side view

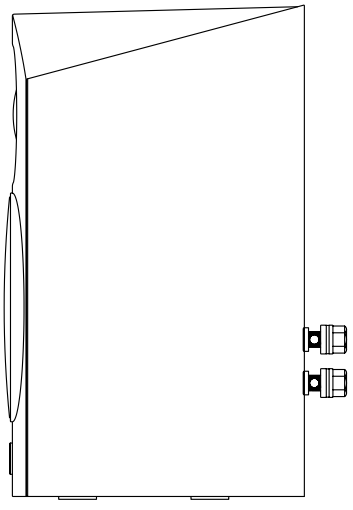

■ REAR PANELS

DVR-1000

▼ R, K, A, L models

Rear view

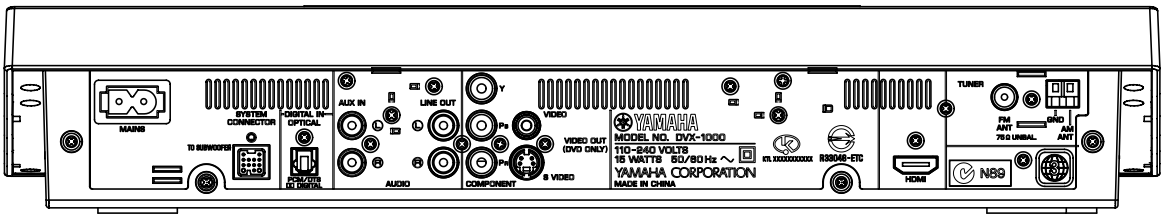

Bottom view

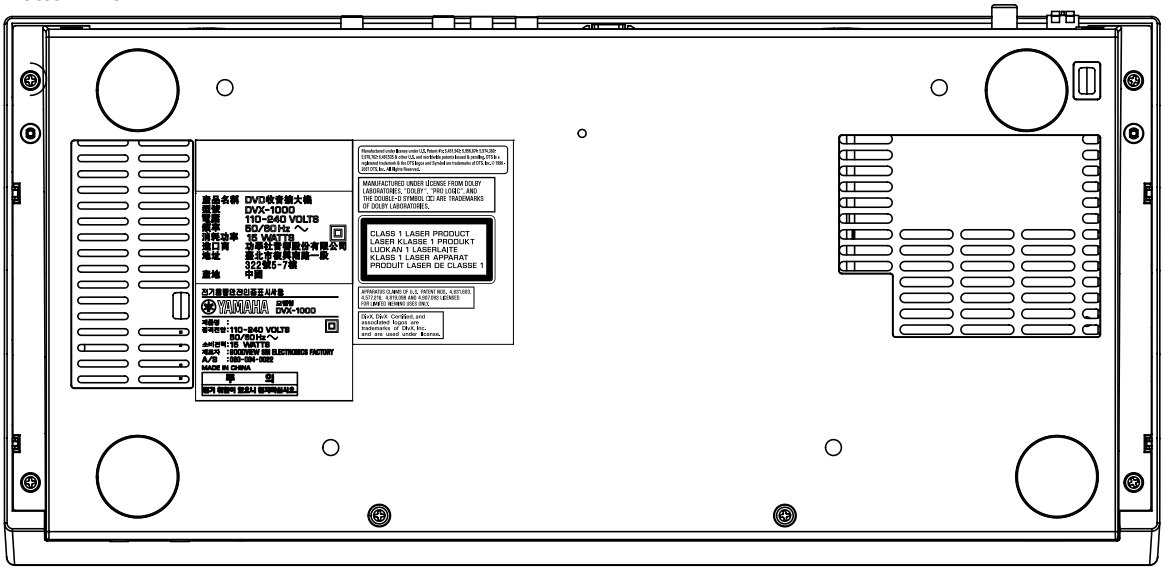

▼ G model

Rear view

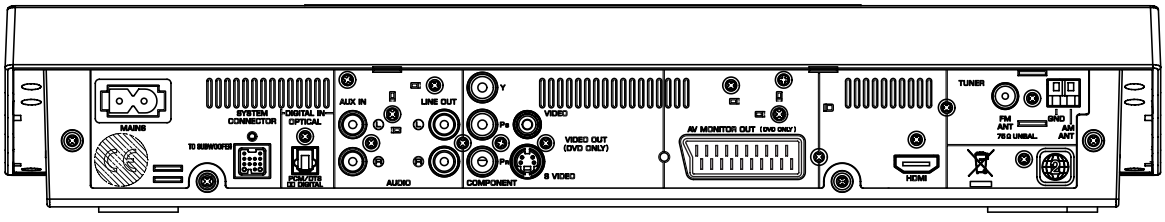

Bottom view

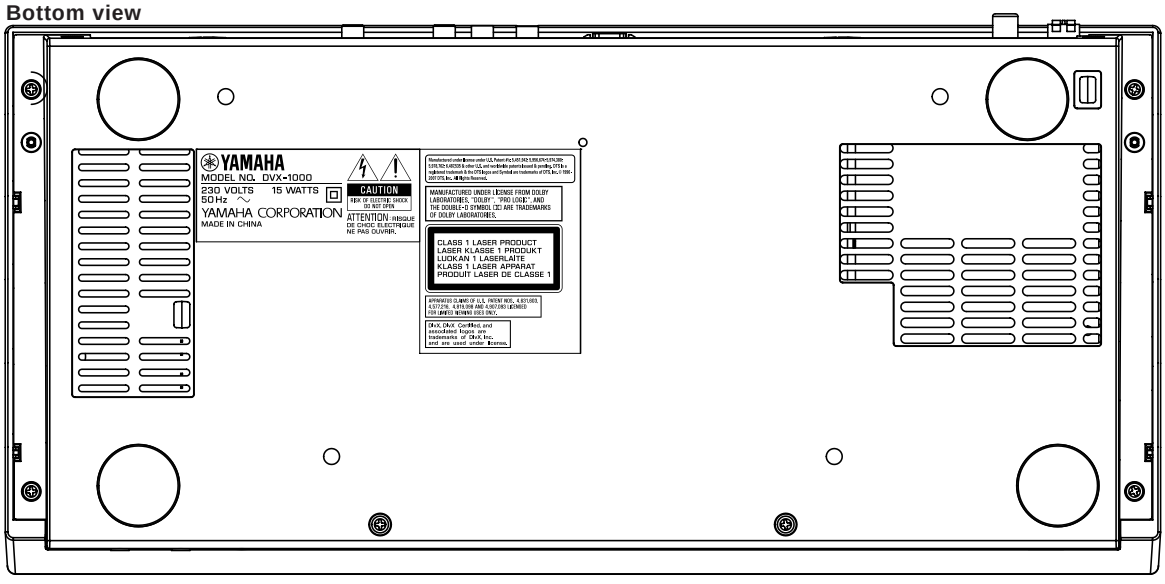

▼ F model

DVR-1000

Rear view

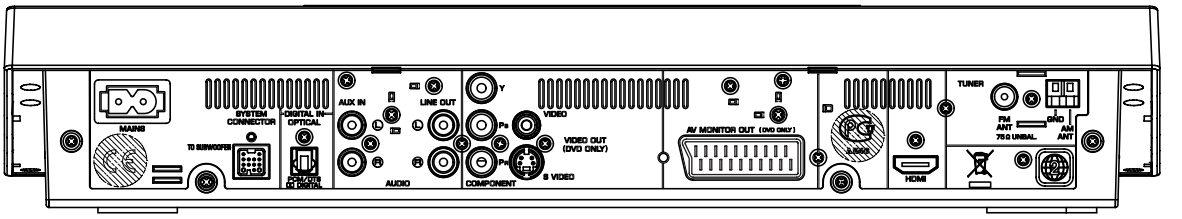

Bottom view

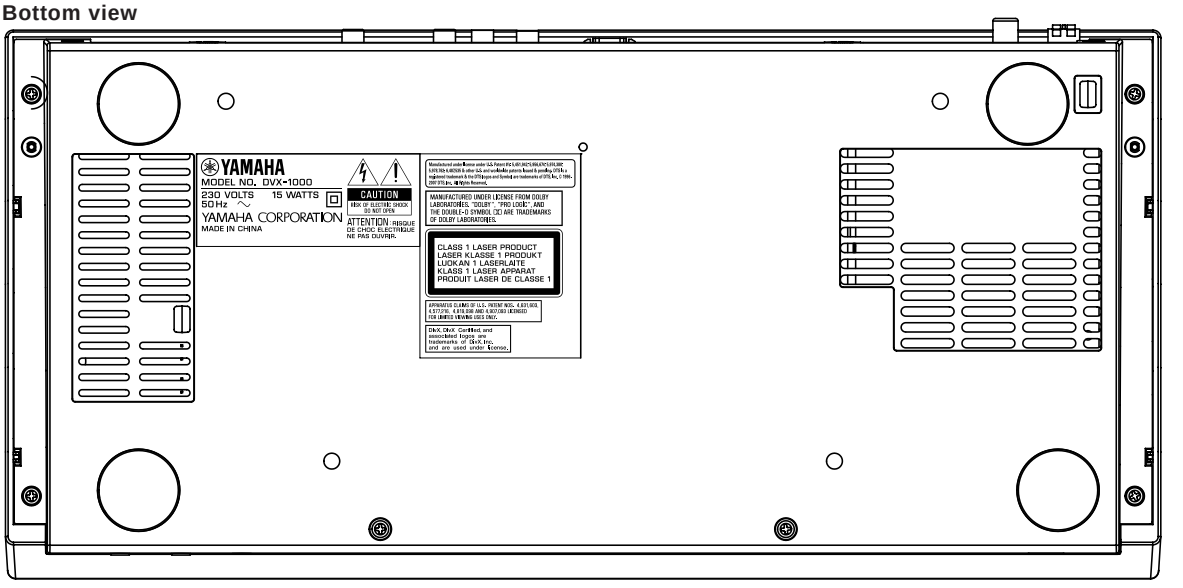

▼ J model

Rear view

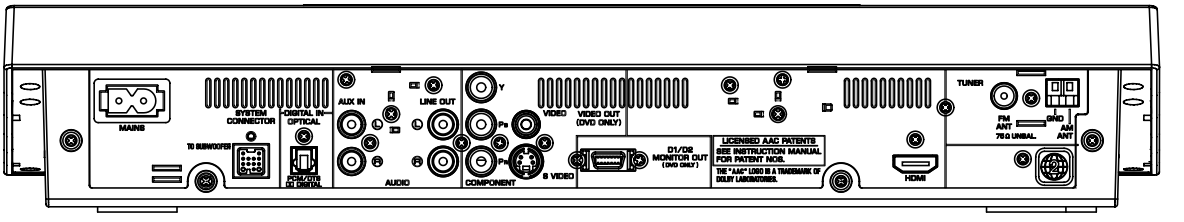

Bottom view

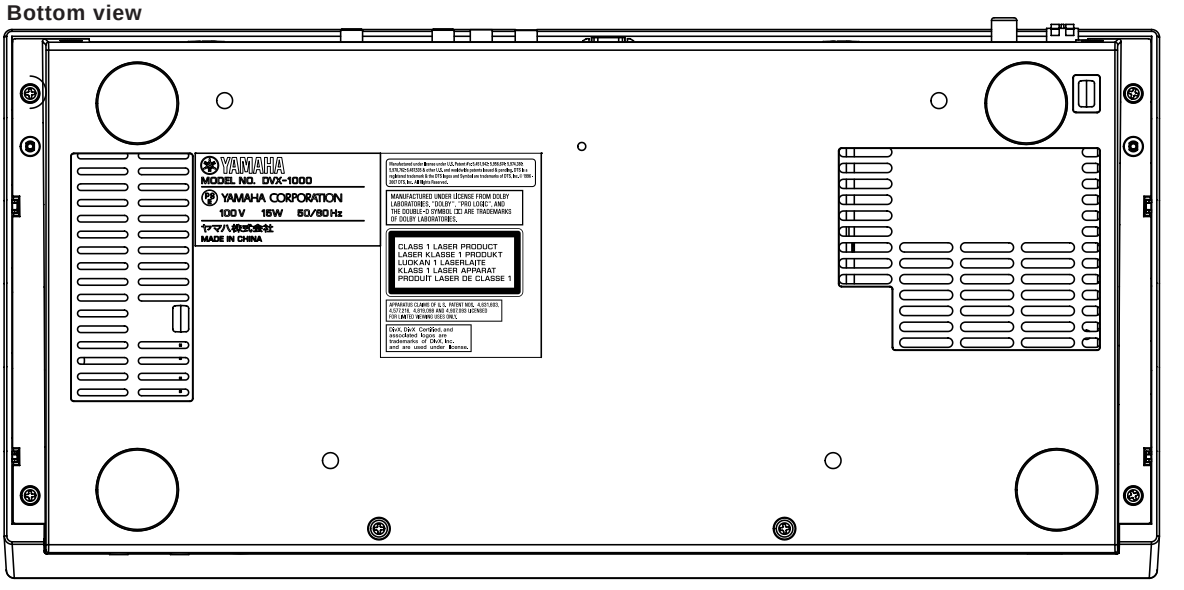

NX-SW1000

▼ R model

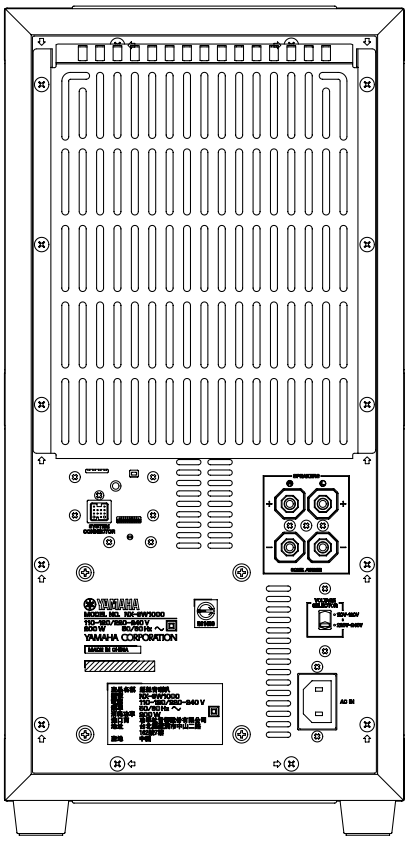

▼ K model

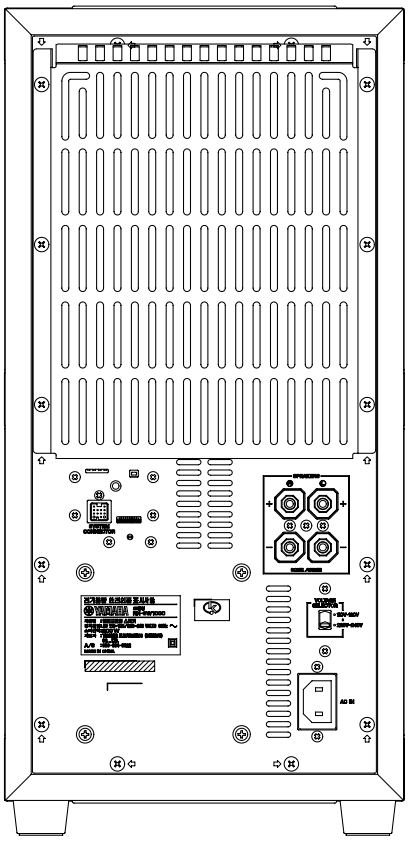

▼ A model

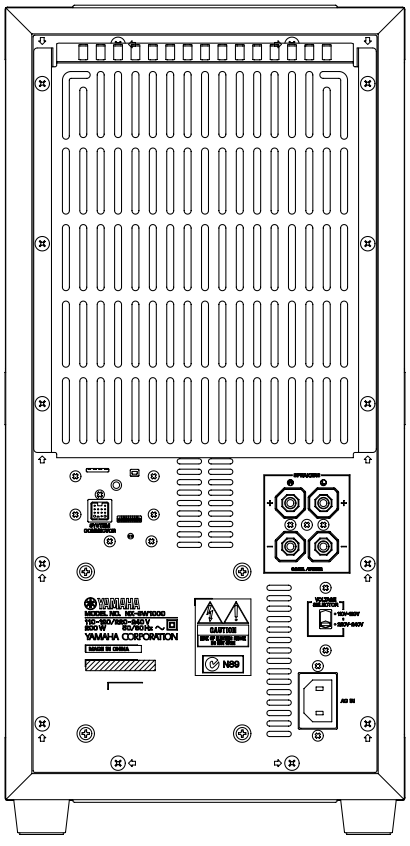

▼ G, F models

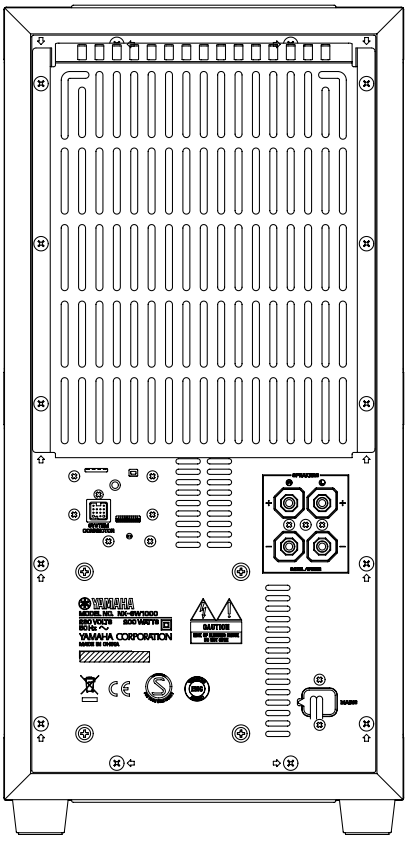

NX-SW1000

▼ L model

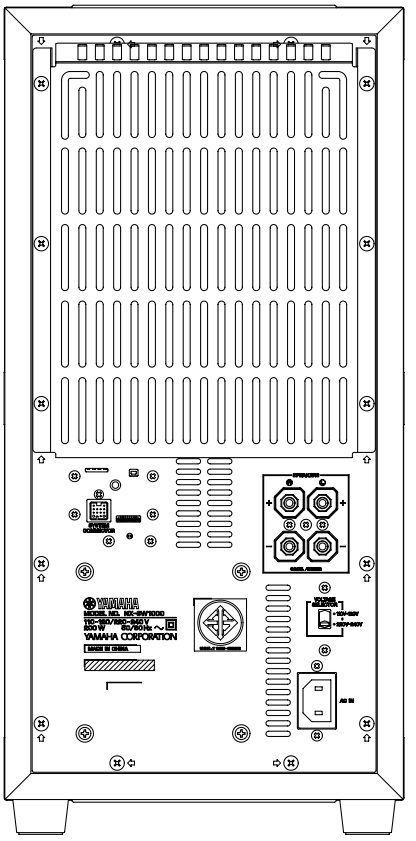

▼ J model

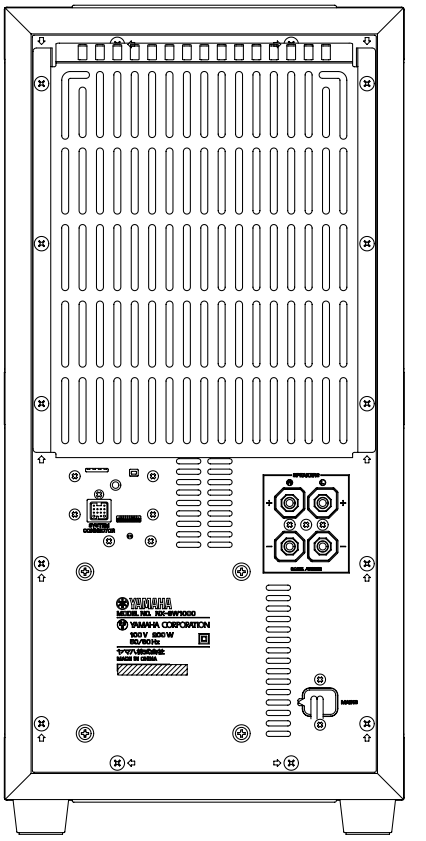

NX-P1000

Rear view

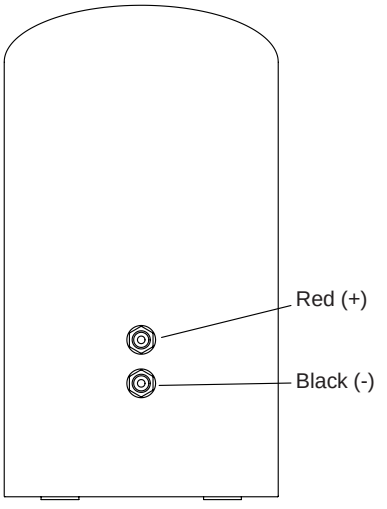

Bottom view

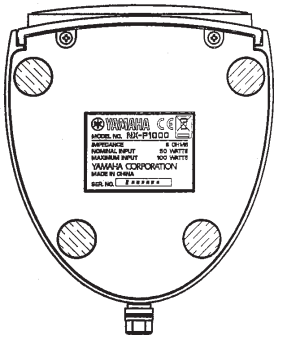

■ REMOTE CONTROL PANELS

▼ R, K, A, L, J models

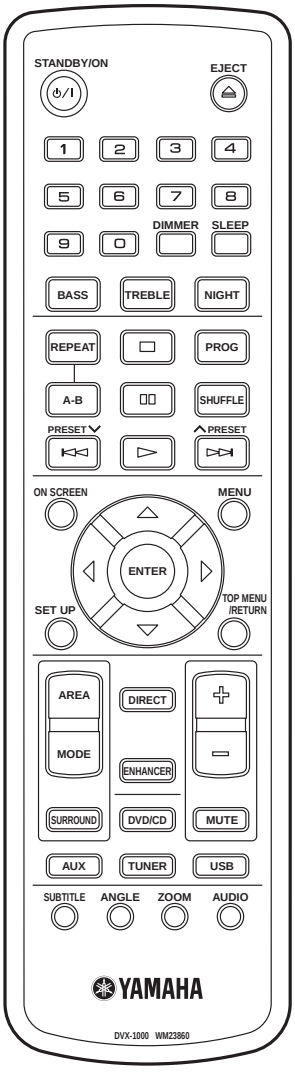

▼ G, F models

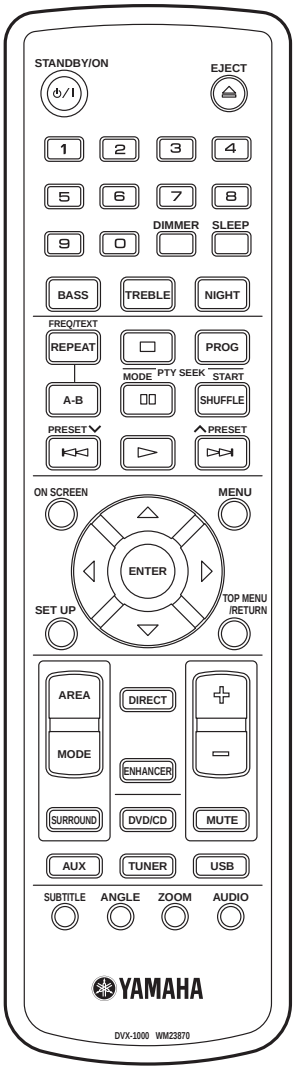

■ SPECIFICATIONS / 参考仕様

DVR-1000

TUNER SECTION / チューナー部

FM Tuning Range / FM 受信周波数範囲	
R, K, A, G, F, L models	87.50 to 108.00 MHz
J model	76.0 to 90.0 MHz
AM Tuning Range / AM 受信周波数範囲	
K, A, G, F, J models	531 to 1602 kHz
R, L models	531 to 1602 kHz/530 to 1700 kHz

DISC SECTION / ディスク部

Laser Type / レーザータイプ	Semiconductor / 半導体
Disc Diameter / ディスク直径	12cm
Video Decoding / ビデオデコード	MPEG-1 / MPEG-2 /DivX 3.11, 4.x & 5.x / DivX Ultra
Video DAC / ビデオＤＡＣ	12 bits/108 MHz
Signal System / 映像信号方式	PAL / NTSC
Video Format / ビデオフォーマット	4:3 / 16:9
Composite Video Output / コンポジットビデオ出力	1.0 Vp-p, 75 ohms
S-video Output / S ビデオ出力	Y - 1.0 Vp-p, 75 ohms C - 0.3 Vp-p, 75 ohms
RGB (SCART) Output	0.7 Vp-p, 75 ohms
Component Video Output / コンポーネントビデオ出力	Y - 1.0 Vp-p, 75 ohms PB/CB PR/CR – 0.7 Vp-p, 75 ohms
Audio DAC / オーディオDAC	24 bits / 192 kHz
Frequency Response / 再生周波数帯域	4 Hz to 20 kHz (44.1 kHz) 4 Hz to 22 kHz (48 kHz) 4 Hz to 44 kHz (96 kHz)
Audio S/N / オーディオS/N 比	100 dB
Distortion / 全高調波歪率	0.0035 %
Dynamic Range / ダイナミックレンジ	90 dB

AUDIO FORMAT / オーディオフォーマット

Digital	Dolby Digital/DTS/MPEG Compressed Digital	
	PCM	16, 20, 24 bits fs 44.1, 48, 88.2, 96, 176.4, 192 kHz
	MP3 (ISO 9660)	24, 32, 56, 64, 96, 128, 256 kbps fs 16, 22.05, 24, 32, 44.1, 48 kHz
	WMA	32 to 192 kbps, mono, stereo

Full decoding of Dolby Digital and DTS multi-channel sound/ Dolby Surround Compatible Downmix from Dolby Digital multi-channel sound

GENERAL / 総合

Power Supply Rating / 電源電圧	
R model	220-240 V, 50/60 Hz
K model	220 V, 60 Hz
A model	240 V, 50 Hz
G, F models	230 V, 50 Hz
L model	110-120 V, 50/60 Hz
J model	100 V, 50/60 Hz
Power Consumption / 消費電力	26 W (Max.) / (最高) 0.5 W (Standby) / (スタンバイ)
Frequency Response	20 Hz to 20 kHz/±0.2 dB
Signal to Noise Ratio	> 100 dB
Input Sensitivity	
SCART In (G, F models only)	500 mV
HDMI Output / HDMI 出力	Type A
USB	Type A
AUX IN (Stereo mini) / AUX IN(ステレオミニ)	ø3.5 mm mini jack / ミニジャック
Dimensions / 外形寸法 (W x H x D)	435 x 78 (rear)/38 (front) x 208 mm (17-1/8" x 3-1/16"/1-1/2" x 8-3/16")
Weight / 質量	3.2 kg (7 lbs. 1 oz.)
Finish / 仕上げ	Black color
Accessories / 付属品	Remote Control x1 Battery x2 Indoor FM Antenna x1 AM Loop Antenna x1 Video Pin Cable (1.5m) x1 Power Cable (1.5m) x1

**** Specifications subject to change without prior notice.***
仕様および外観は、改良のため予告なく変更することがあります。

NX-SW1000

AMPLIFIER SECTION / アンプ部

Output Power / 実用最大出力	
R, K, A, L models	
120/240V	
L/R	70W+70W (1KHz 0.9% L+R)
	90W+90W (1KHz 10% L+R)
Subwoofer	80W (100Hz 0.9%)
	100W (100Hz 10%)
110/220V	
L/R	60W+60W (1KHz 0.9% L+R)
	75W+75W (1KHz 10% L+R)
Subwoofer	70W (100Hz 0.9%)
	90W (100Hz 10%)
G, F models	
L/R	70W+70W (1KHz 0.7% L+R)
	90W+90W (1KHz 10% L+R)
Subwoofer	80W (100Hz 0.9%)
	100W (100Hz 10%)
J model	
L/R	90W+90W (1KHz 10%)
Subwoofer	100W (100Hz 10%)

GENERAL / 総合

Power Supply Rating / 電源電圧	
R, K, A, L models	110-120/220-240V, 50/60Hz
G and F models	230 V, 50 Hz
J model	100V, 50/60Hz
Power Consumption / 消費電力	
	200 W
System / 型式	Advanced Yamaha Active Servo Technology アドバンスドヤマハアクティブサーボテクノロジー
Impedance / インピーダンス	6 ohms
Speaker Driver / スピーカーユニット	
	16cm cone woofer, magnetic shielding type 16cm コーンウーファー(防磁型)
Frequency Response / 再生周波数帯域	
	35Hz – 100Hz (-10dB)
Input Sensitivity / 入力感度	
AUX In	300 mV
Dimensions / 外形寸法(W x H x D)	
	230 x 477 x 440 mm (9-1/16" x 18-3/4" x 17-5/16")
Weight / 質量	16.0 kg (35 lbs. 4 oz.)
Finish / 仕上げ	Black color
Accessories / 付属品	System Control Cable (4m) x1 Power Cable (1.5m) x1 (R, K, A, L models)

**** Specifications subject to change without prior notice.***
仕様および外観は、改良のため予告なく変更することがあります。

NX-P1000

System / 型式	2-way acoustic suspension speaker system 2ウェイ密閉式
Impedance / インピーダンス	6 ohms
Speaker Drivers / スピーカーユニット	
	11.0cm woofer, magnetic shielding type + 2.5cm soft dome tweeter, magnetic shielding type 11.0 cm ウーファー(防磁型)＋2.5cm ソフトドームツィーター(防磁型)
Frequency Response / 再生周波数帯域	
	100 Hz – 20 kHz (-10dB)
Dimensions / 外形寸法 (W x H x D)	
	145 x 262 x 178 mm (5-11/16" x 10-5/16" x 7")
Weight / 質量	2.9 kg (6 lbs. 6 oz.)
Finish / 仕上げ	Black color
Accessories / 付属品	Speaker Cable (4m) x2

**** Specifications subject to change without prior notice.***
仕様および外観は、改良のため予告なく変更することがあります。

R ..... General model
K ..... Korean model
A ..... Australian model
G ..... European model
F ..... Russian model
L ..... Singapore model
J ..... Japanese model

Manufactured under license from Dolby Laboratories. “Dolby”, “Pro Logic”, “MLP Lossless” and the double-D symbol are trademarks of Dolby Laboratories.

ドルビーラボラトリーズからの実施権により製造されています。「ドルビー」及びダブルD 記号は、ドルビーラボラトリーズの商標です。

“DTS” and “DTS Digital Surround” are registered trademarks of DTS, Inc.

DTS およびDTS Digital Out はデジタルシアターシステムズの登録商標です。

DivX, DivX Ultra Certified, and associated logos are trademarks of DivX, Inc. and are used under license.

DivX、DivX Ultra Certified、および関連するロゴは、DivX, Inc. の商標です。これらの商標は、DivX, Inc. の使用許諾を得て使用しています。

“DCDi” is a trademark of Faroudja, a division of Genesis Microchip, Inc.

DCDi は、Genesis Microchip Inc. の事業部門である Faroudja の商標です。

HDMI, the HDMI logo and High Definition Multimedia Interface are trademarks or registered trademarks of HDMI Licensing LLC.

HDMI、HDMI ロゴおよび High-Definition Multimedia Interface は、HDMI Licensing LLC の商標または、登録商標です。

This subwoofer system (NX-SW1000) employes Advanced Yamaha Active Servo Technology which Yamaha has developed for reproducing higher quality super-bass sound.

AAC ロゴマークはドルビーラボラトリーズの商標です。

DIMENSIONS

● **DVR-1000**

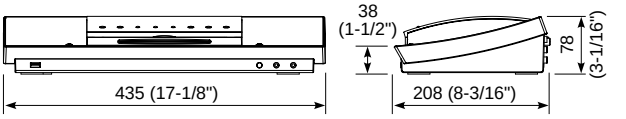

● **NX-SW1000**

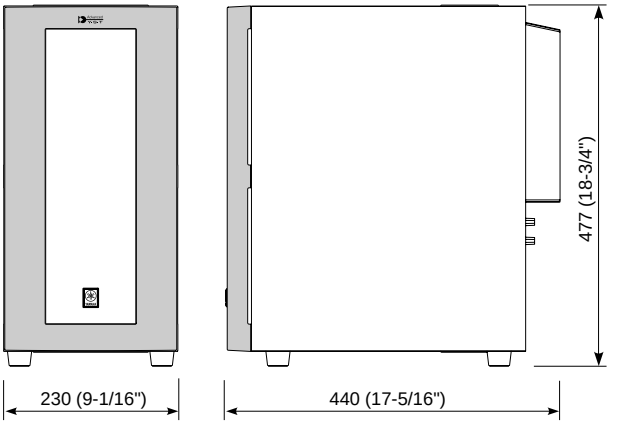

● **NX-P1000**

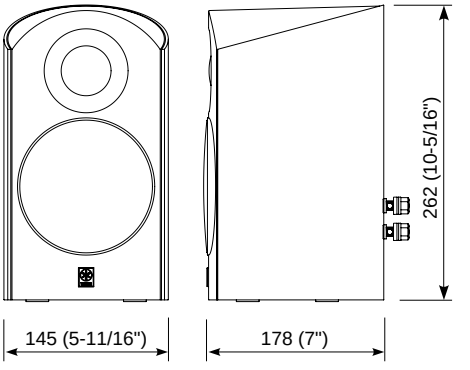

Unit : mm (inch)

■ INTERNAL VIEW

DVR-1000

Top view

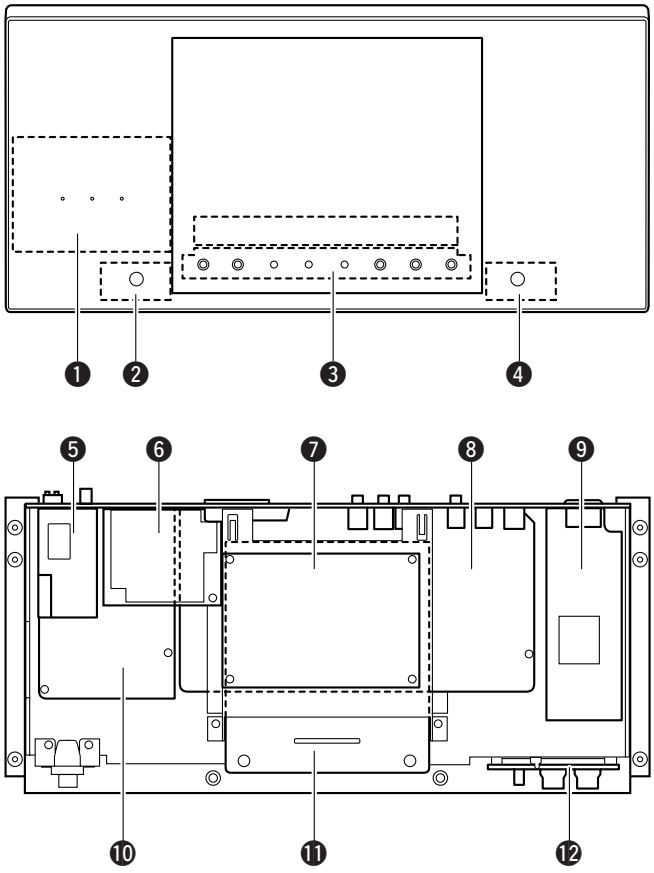

❶ FRONT (1) P.C.B.
❷ FRONT (4) P.C.B.
❸ FRONT (2) P.C.B.
❹ FRONT (5) P.C.B.
❺ AM/FM TUNER
❻ USB P.C.B.
❼ MONO P.C.B.
❽ AV P.C.B.
❾ POWER SUPPLY UNIT
❿ HDMI P.C.B.
⓫ LOADER ASS'Y
⓬ FRONT (3) P.C.B.

NX-SW1000

Front view **Rear view**

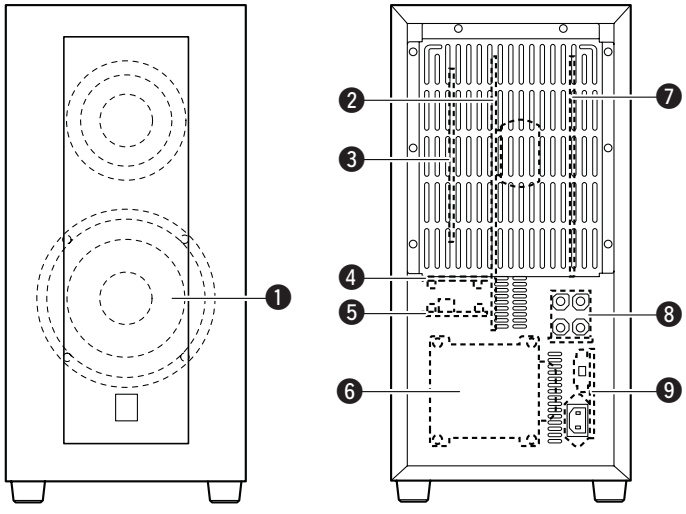

❶ DRIVER WOOFER
❷ MAIN (1) P.C.B.
❸ DSP (1) P.C.B.
❹ DSP (3) P.C.B.
❺ DSP (2) P.C.B.
❻ POWER TRANSFORMER
❼ MAIN (2) P.C.B.
❽ MAIN (4) P.C.B.
❾ MAIN (3) P.C.B.

■ DISASSEMBLY PROCEDURES / 分解手順

(Remove parts in the order as numbered.)

（番号順に部品を取り外してください。）

DVR-1000

1. Removal of Top Cabinet

a. Remove 6 screws (①) and 2 screws (②). (Fig. 1)
b. Release 4 hooks and then pull out the top cabinet slowly. (Fig. 2)
c. Remove 1209, 1303 and CN3. (Fig. 2)
d. Remove the top cabinet. (Fig. 2)

1. トップキャビネットの外し方

a. ① のネジ 6 本、② のネジ 2 本を外します。 (Fig. 1)
b. フック 4 箇所を外し、トップキャビネットをゆっくり外します。 (Fig. 2)
c. 1209、1303、CN3 を外します。 (Fig. 2)
d. トップキャビネットを取り外します。 (Fig. 2)

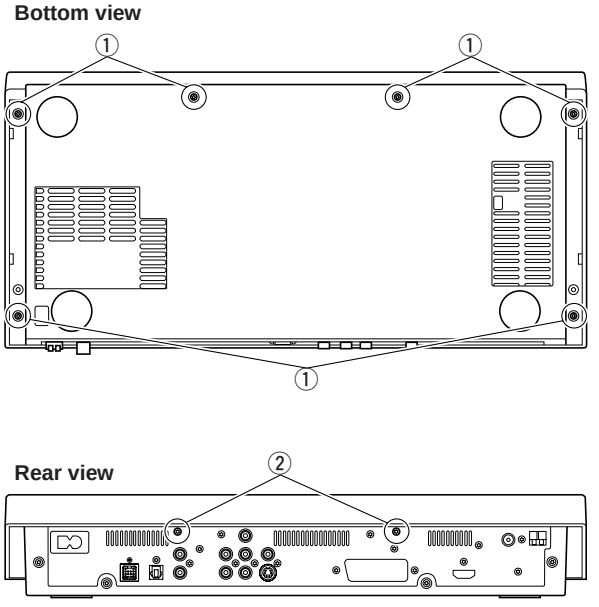

Fig. 1

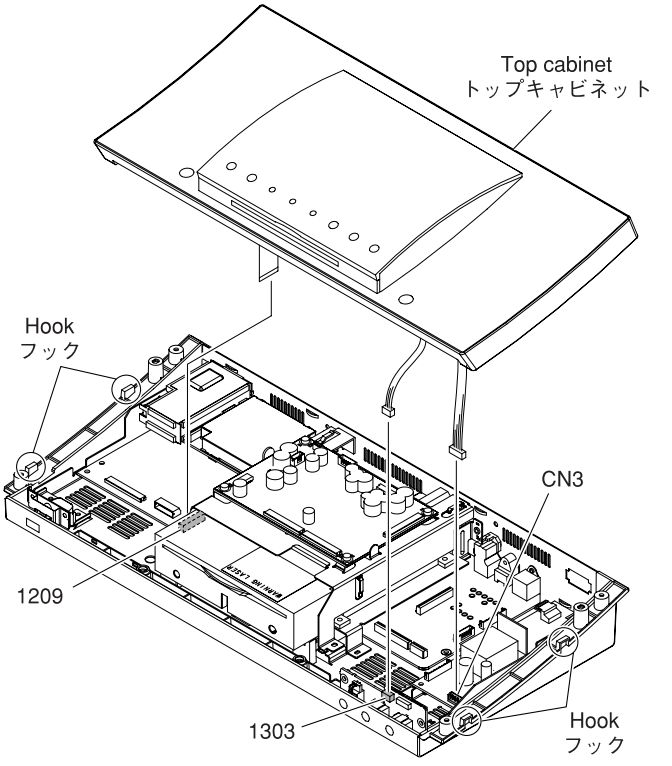

Fig. 2

2. Removal of Loader Ass'y

a. Remove screw (③) and screw (④). (Fig. 3)
b. Remove 1100 and 1103. (Fig. 3)
c. Remove the USB P.C.B.. (Fig. 3)
d. Remove 2 screws (⑤) and 2 screws (⑥). (Fig. 3)
e. Unlock 1101 and then disconnect the flexible flat cable, and ground the terminal face of the flexible flat cable with a clip or the like. (Fig. 3)
f. Remove 1102, 1104, 1105 and 1110. (Fig. 3)
g. Unlock 1301, 1302 and 1304 and then disconnect the flexible flat cable. (Fig. 3)
h. Remove MONO P.C.B. together with the support MPEG. (Fig. 3)
i. Remove 4 screws (⑦). (Fig. 3)
j. Remove the loader ass'y. (Fig. 3)

2. ローダー ASSY の外し方

a. ③ のネジ 1 本、④ のネジ 1 本を外します。 (Fig. 3)
b. 1100、1103 を外します。 (Fig. 3)
c. USB　PCB を取り外します。 (Fig. 3)
d. ⑤ のネジ 2 本、⑥ のネジ 2 本を外します。 (Fig. 3)
e. 1101 のロックを解除してカード電線を外します。　次に外したカード電線のクリップ等で端子面をアースします。(Fig. 3)
f. 1102、1104、1105、1110 を外します。 (Fig. 3)
g. 1301、1302、1304 のロックを解除してカード電線を外します。 (Fig. 3)
h. MONO P.C.B. をサポート MPEG と一緒に取り外します。 (Fig. 3)
i. ⑦ のネジ 4 本を外します。 (Fig. 3)
j. ローダー ASSY を取り外します。 (Fig. 3)

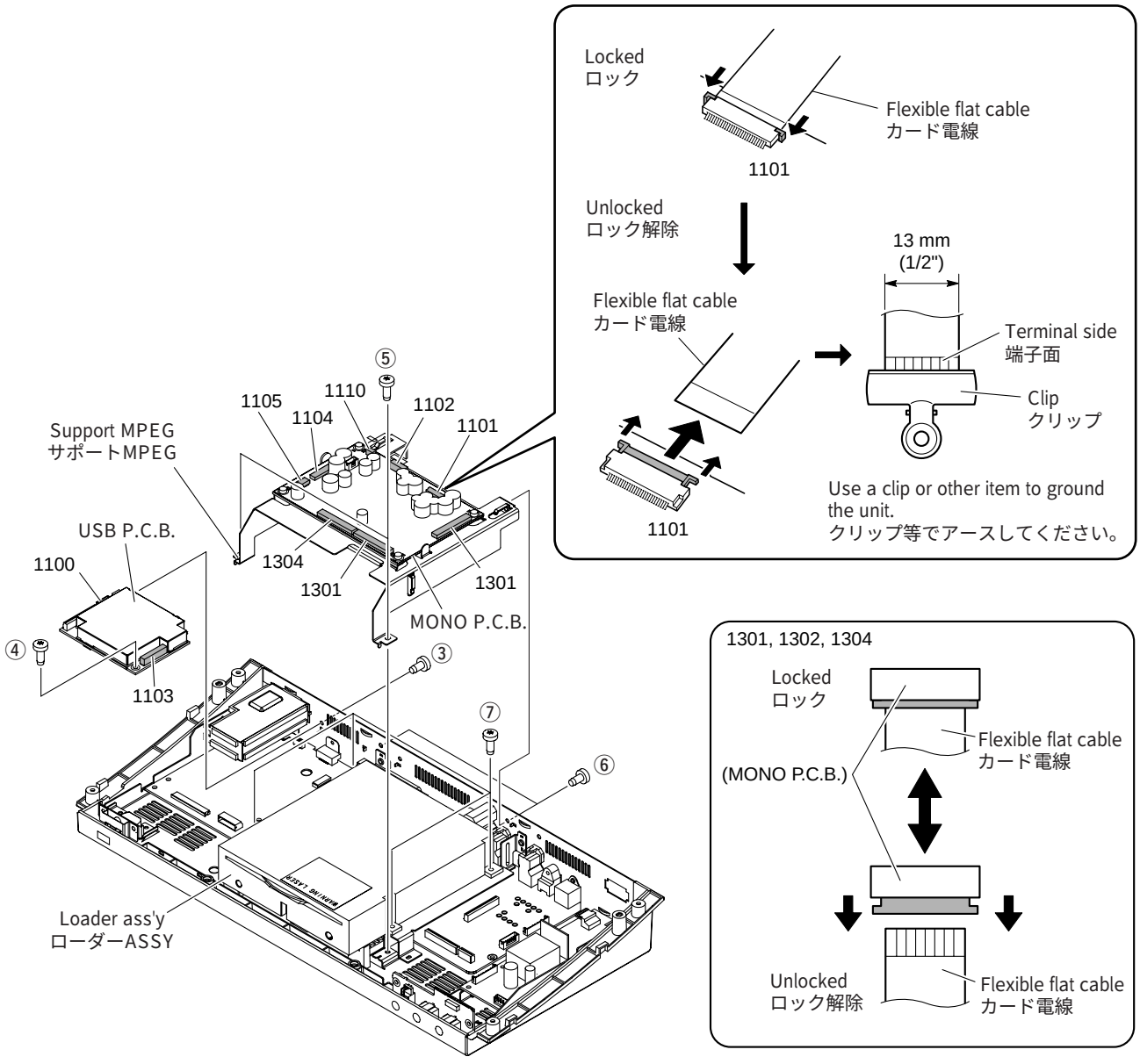

Fig. 3

* How to manually eject a disc

If the inserted disc cannot be ejected, it is possible to eject it manually.

a. Remove the Loader ass'y. (Refer to Disassembly Procedures)

b. Turn the loading gear in the arrow direction until the disc is ejected. (Fig. 4)

* 手動でディスクを取り出す方法

挿入したディスクが取り出せない場合、手動で取り出すことができます。

a. ローダー ASSY を取り外します。（分解手順参照）

b. ディスクが取り出せるまで、ローディングギアを矢印の方向に回します。（Fig. 4）

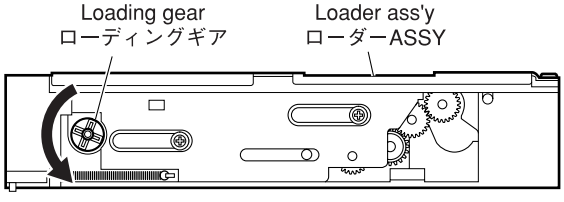

Fig. 4

NX-SW1000

Disassembly Procedure of Front section

1. Removal of Front Panel Sub Ass'y

** The front panel sub ass'y is fixed to the cabinet ass'y with dowels.*
As a flatblade screwdriver and metalblade or the like are used for removal, give special care not to cause damage to the cabinet ass'y.

a. First, insert a flatblade screwdriver at 2 locations on the bottom to push up the front panel sub ass'y. (Fig. 6)
b. Then, using a metalblade or the like, push up the front panel sub ass'y to remove it. (Fig. 6)

Notes:

- *When removing the front panel sub ass'y, use both flatblade screwdriver and the metalblade on the like to prevent possible deformation of the front panel sub ass'y.*
- *When installing the front panel sub ass'y, apply quick-drying bond or the like to dowels and then fit them into dowel holes for secure installation.*
  (The front grille ass'y will come off easily without quick-drying bond or the like.)

2. Removal of Driver Woofer

a. Remove 4 screws (①). (Fig. 6)
b. Pull out the driver woofer.
c. Disconnect the connector connected to the terminal of the driver woofer. (Fig. 6)
d. Remove the driver woofer. (Fig. 6)

フロント部の分解手順

1. F パネルサブ ASSY の外し方

*** F パネルサブ ASSY はキャビネット ASSY にダボで固定されています。**
マイナスドライバーおよびヘラ等を使って取り外す場合、キャビネットASSYに傷が付かないよう十分注意してください。

a. 最初に、底面の 2 箇所へマイナスドライバを差し込み、F パネルサブ ASSY を押し上げます。 (Fig. 6)
b. 次に、ヘラ等を使い、F パネルサブ ASSY を押し上げ、取り外します。 (Fig. 6)

注意：

- **F パネルサブ ASSY を取り外すとき、ヘラ等を使わずマイナスドライバーのみで取り外すとFパネルサブASSYが壊れてしまいます。**
- **FパネルサブASSYを取り付けるとき、FパネルサブASSYのダボに速乾ボンド塗って差し込み、取り付けてください。**
  (速乾ボンド塗らずに F パネルサブ ASSY を差し込むだけでは、簡単に外れてしまいます。)

2. スピーカーユニットの外し方

a. ① のネジ 4 本を外します。 (Fig. 6)
b. スピーカーユニットを引き出します。 (Fig. 6)
c. スピーカーユニットの端子からコネクターを外します。 (Fig. 6)
d. スピーカーユニットを取り外します。 (Fig. 6)

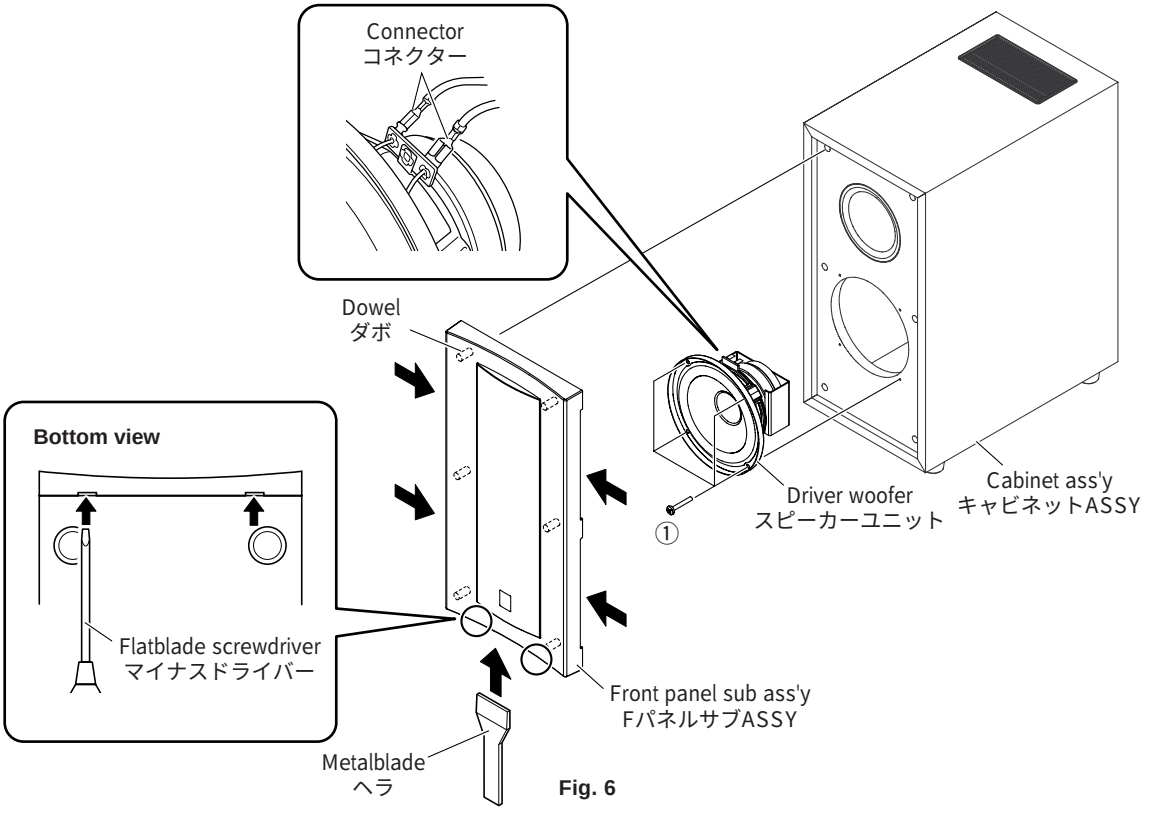

Fig. 6

Disassembly Procedure of Rear section

1. Removal of Rear Panel Ass'y

a. Remove 8 screws (①). (Fig. 7)
b. Remove the rear cover. (Fig. 7)
c. Remove 6 screws (②). (Fig. 7)
d. Pull out the rear panel ass'y slowly. (Fig. 7)
e. Remove CB15. (Fig. 7)
f. Remove the rear panel ass'y. (Fig. 7)

When Checking the P.C.B.:

- Connect all the removed connectors during disassembly back to its original positions.
- Spread the rubber sheet and cloth for insulation purpose and place the rear panel ass'y on them. (Fig. 8)

リア部の分解手順

1. リアパネル ASSY の外し方

a. ① のネジ 8 本を外します。 (Fig. 7)
b. リアカバーを取り外します。 (Fig. 7)
c. ② のネジ 6 本を外します。 (Fig .7)
d. リアパネル ASSY をゆっくり引き出します。 (Fig. 7)
e. CB15 を外します。 (Fig. 7)
f. リアパネル ASSY を取り外します。 (Fig. 7)

P.C.B. をチェックをする場合には：

・ 外したケーブル（コネクター）をすべて元に戻します。
・ ゴムシートと布を敷き、その上にリアパネルASSYを置いてチェックします。 (Fig. 8)

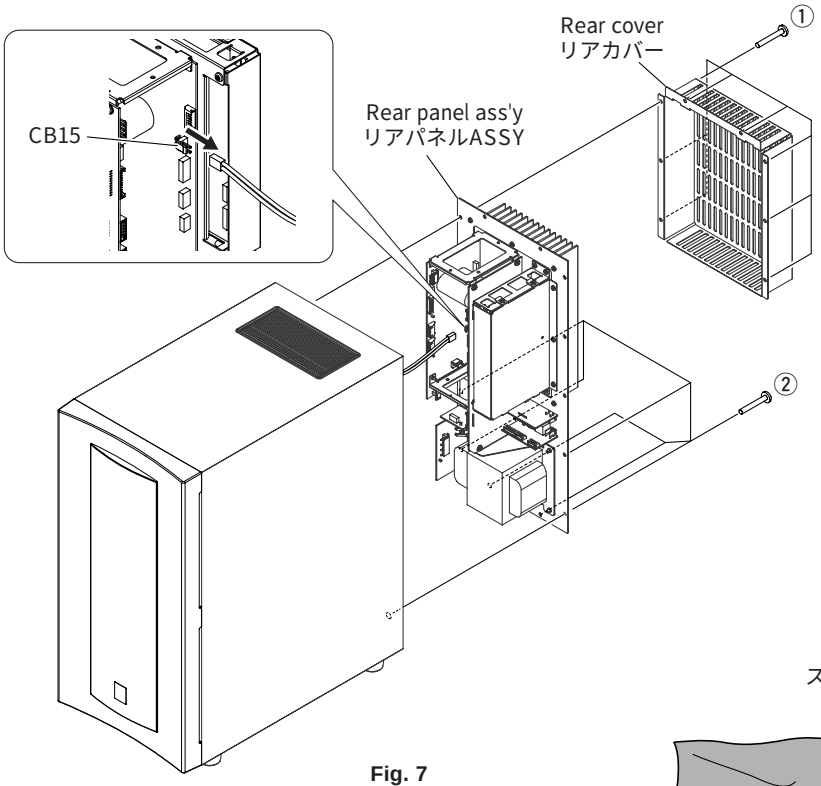

Fig. 7

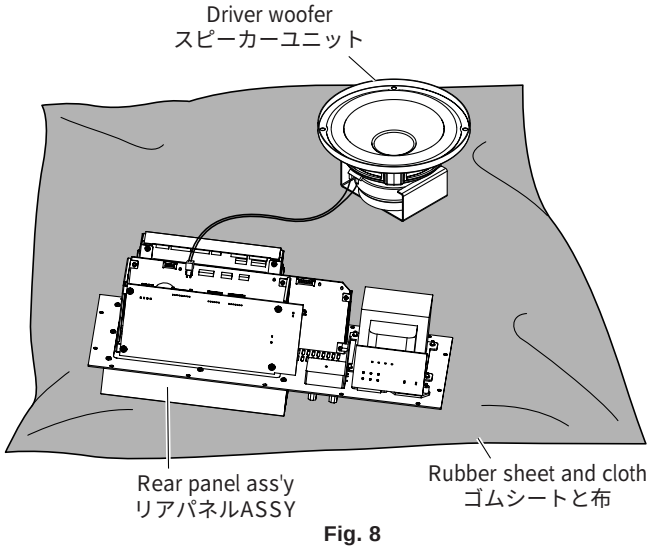

Fig. 8

NX-P1000

1. Removal of Cover Bottom Ass'y

a. Remove 4 nonskid pads. (Fig. 9)

* ***The old nonskid pad once removed cannot be reused. Be sure to replace them with new ones.***

b. Remove 4 screws (①) and 2 screws (②). (Fig. 9)

c. Pull out the cover bottom ass'y downward gradually. (Fig. 10)

d. Disconnect 6 connectors and then remove cover bottom ass'y. (Fig. 10)

Note: Make sure that all the removed connectors parts are reinstalled at specified positions.

2. Removal of Front Panel Ass'y

a. Remove 4 screws (③). (Fig. 10)

b. Slide the lower part of the front panel ass'y forward gradually and remove it from 4 dowels. (Fig. 3)

* ***At this time, use care not to cause damage to the hook in the upper part of the front panel ass'y.***

* ***When installing the front panel ass'y, fit the hook in its upper part first and then install it by 4 dowels.***

3. Removal of Driver Woofer

a. Remove 4 screws (④) and then remove the driver woofer. (Fig. 10)

1. カバーボトムASSYの外し方

a. 滑り止めパッド4個を外します。 (Fig. 9)

* **一度取り外した滑り止めパッドは使用できません。必ず、新しい滑り止めパッドに交換してください。**

b. ①のネジ4本、②のネジ2本を外します。 (Fig. 9)

c. カバーボトムASSYを下方へゆっくり引き出します。 (Fig. 10)

d. コネクター6個を外し、カバーボトムASSYを取り外します。 (Fig. 10)

注意：取り外したコネクターはすべて決められた位置に取り付けてください。

2. フロントパネルASSYの外し方

a. ③のネジ4本を外します。 (Fig. 10)

b. フロントパネルASSYの下側を前方にゆっくりスライドさせ、ダボ4箇所を外します。 (Fig. 3)

* **このとき、フロントパネルASSYの上側のフックを壊さないように注意してください。**

* **フロントパネルASSYを取り付ける場合は、最初に上側のフックを差し込み、次にダボ4箇所へ取り付けます。**

3. スピーカーユニット(ウーファー)の外し方

a. ④のネジ4本を外し、スピーカーユニット(ウーファー)を取り外します。 (Fig. 10)

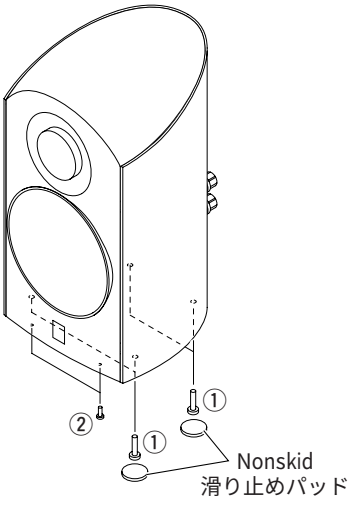

Fig. 9

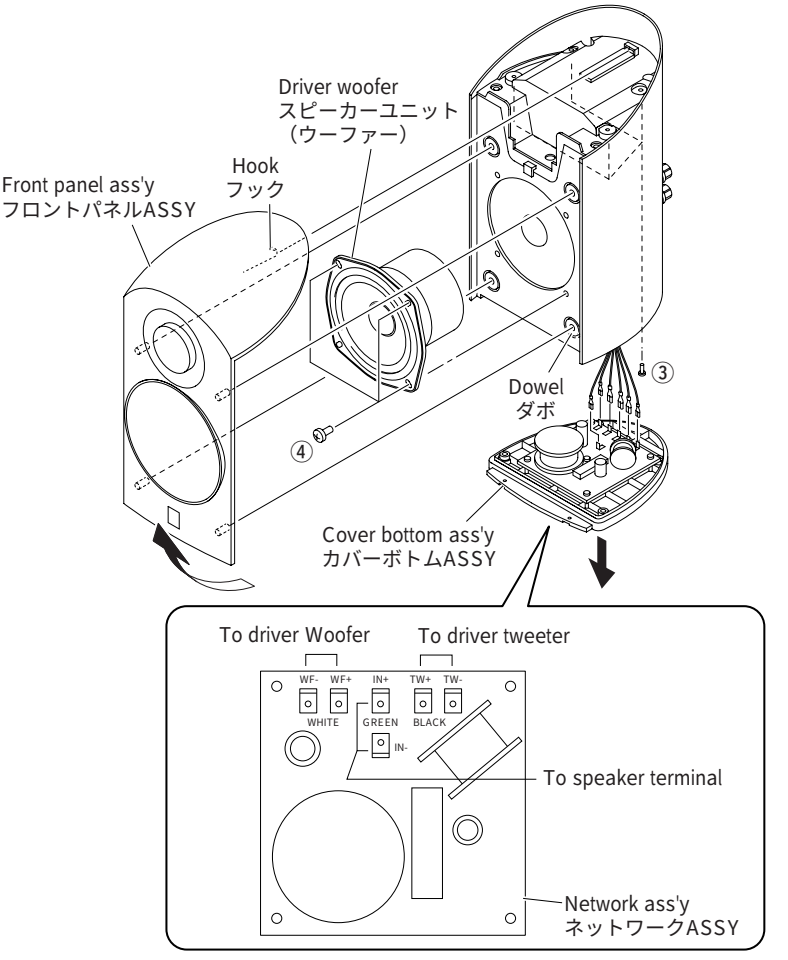

Fig. 10

NX-SW1000

■ PROTECTION INFORMATION DISPLAY / プロテクション情報の表示

Connect the DVR-1000 system connector and NX-SW1000 system connector by using the system cable and then connect the power cables of DVR-1000 and NX-SW1000 to AC outlets.
Turn on the power by pressing the STANDBY/ON key of DVR-1000 or STANDBY/ON key of the remote controller. At this time, if the indicator for service on the rear panel of NX-SW1000 is flashing, the normal operation is not available because the protection function is at work.
The protection information is provided by the indicator for service on the rear panel of NX-SW1000.

DVR-1000のシステムコネクターとNX-SW1000のシステムコネクターをシステムケーブルで接続し、DVR-1000とNX-SW1000の電源コードをACコンセントに接続します。
DVR-1000のSTANBY/ONキーまたはリモコンのSTANDBY/ONキーを押し電源オンしたとき、NX-SW1000リアパネルのサービス用インジケーターが点滅表示している場合、プロテクションが動作しているため正常動作させることができません。
プロテクションの情報は、NX-SW1000リアパネルにあるサービス用インジケーターを使って表示します。

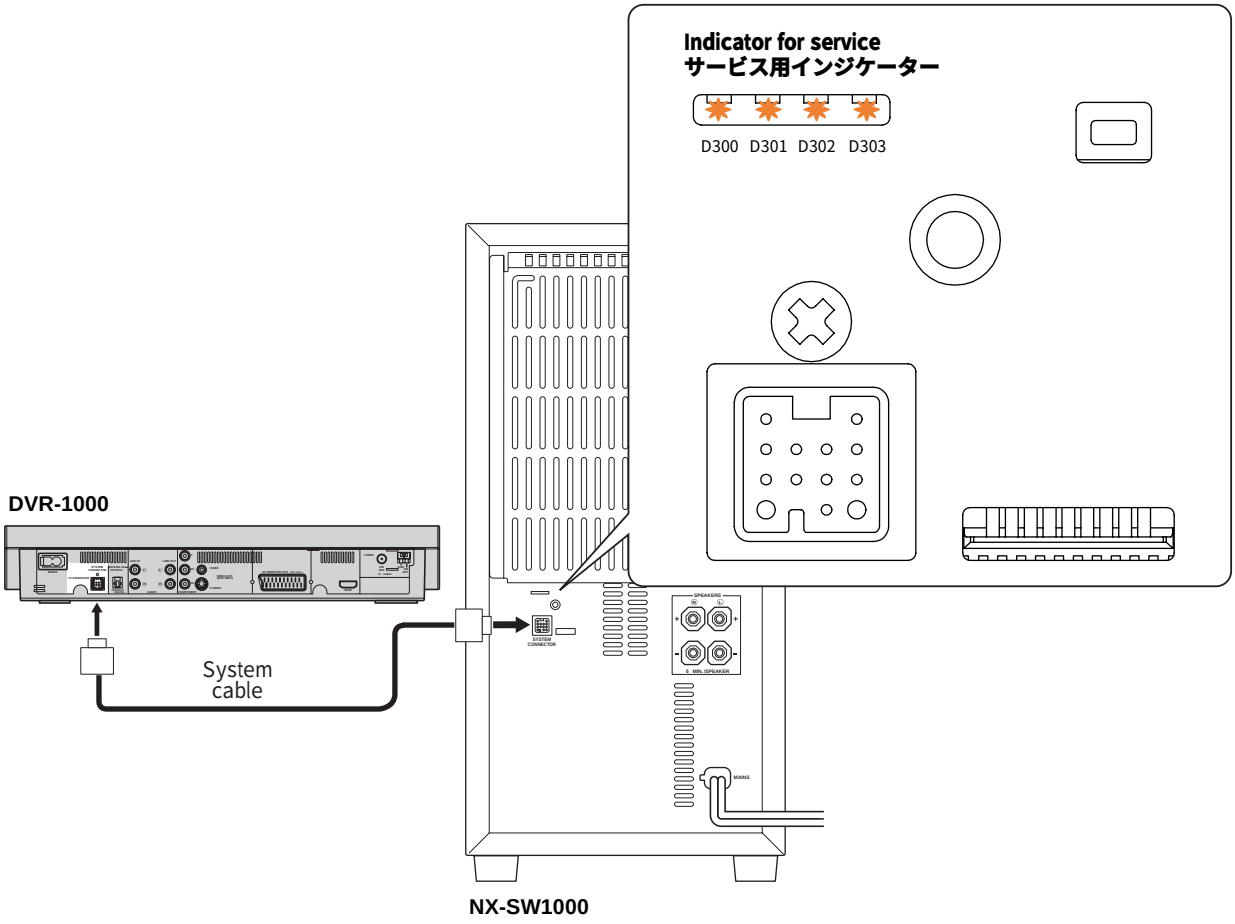

Displayed / 表示 (✸ : Flashing / 点滅, ● : Off / 消灯)				Types of protection function / プロテクションの種類
D300	D301	D302	D303	
●	●	●	●	Normal (no protection function) / 正常(プロテクション無し)
●	●	●	✸	I protection / 過電流プロテクション
●	●	✸	●	PS1 protection / 電源電圧1プロテクション
●	●	✸	✸	PS2 protection / 電源電圧2プロテクション
●	✸	●	●	PS3 protection / 電源電圧3プロテクション
●	✸	●	✸	THM protection / 温度プロテクション
●	✸	✸	●	AMP DC protection / アンプDCプロテクション

● Details of Protection Information

1. I protection

Cause : Excess current flow into amplifier
Detection port : PRI (DSP P.C.B. 73 pin of microprocessor IC13)
Detected at : Amplifier output of MAIN P.C.B.

2. PS1 protection

Cause : The voltage in the power supply section is abnormal.
Detection port : PRV1 (DSP P.C.B. 95 pin of microprocessor IC13)
Detected at : +12V (IC10 of MAIN P.C.B.), -12V (IC11 of MAIN P.C.B.), +5V (IC12 of MAIN P.C.B.)

3. PS2 protection

Cause : The voltage in the power supply section is abnormal.
Detection port : PRV2 (DSP P.C.B. 94 pin of microprocessor IC13)
Detected at : AC2 (D23 of MAIN P.C.B.), +5V (IC12 of MAIN P.C.B.)

3. PS3 protection

Cause : The voltage in the power supply section is abnormal.
Detection port : PRV3 (DSP P.C.B. 93 pin of microprocessor IC13)
Detected at : AC1 (D24 of MAIN P.C.B.), +5V (IC12 of MAIN P.C.B.)

4. THM protection

Cause : Abnormal temperature of heat sink.
Detection port : THM (DSP P.C.B. 92 pin of microprocessor IC13)
Detected at : IC14 of MAIN P.C.B.

5. AMP DC protection

Cause : Abnormal DC voltage of amplifier output L/R/SW.
Detection port : PRD (DSP P.C.B. 97 pin of microprocessor IC13)
Detected at : SPE_L of speaker output L, SPE_R of speaker output R, SP- of subwoofer output.

● プロテクション情報の詳細

1. 過電流プロテクション

原因 ：アンプ部に過電流が流れた。
検出ポート ：PRI (DSP P.C.B.　マイコンIC13の73ピン)
検出先 ：MAIN P.C.B.のアンプ出力

2. 電源電圧1プロテクション

原因 ：電源部の電圧が異常。
検出ポート ：PRV1 (DSP P.C.B.　マイコンIC13の95ピン)
検出先 ：+12V (IC10 MAIN P.C.B.), -12V (IC11 MAIN P.C.B.), +5V (IC12 MAIN P.C.B.)

3. 電源電圧2プロテクション

原因 ：電源部の電圧が異常。
検出ポート ：PRV2 (DSP P.C.B.　マイコンIC13の94ピン)
検出先 ：AC2 (D23 MAIN P.C.B.), +5V (IC12 MAIN P.C.B.)

3. 電源電圧3プロテクション

原因 ：電源部の電圧が異常。
検出ポート ：PRV3 (DSP P.C.B.　マイコンIC13の93ピン)
検出先 ：AC1 (D24 MAIN P.C.B.), +5V (IC12 MAIN P.C.B.)

4. 温度プロテクション

原因 ：ヒートシンクの温度が異常。
検出ポート ：THM (DSP P.C.B.　マイコンIC13の92ピン)
検出先 ：IC14 MAIN P.C.B.

5. アンプDCプロテクション

原因 ：アンプ出力L/R/SWのDC電圧が異常。
検出ポート ：PRD (DSP P.C.B.　マイコンIC13の97ピン)
検出先 ：SPE_L (スピーカー出力L)、SPE_R (スピーカー出力R)、SP- (サブウーファー出力)

NX-SW1000

■ SELF-DIAGNOSTIC FUNCTION / 自己診断機能（ダイアグ）

* *It is not possible to activate the self-diagnostic function while the protection function is at work.*
* *To operate the self-diagnostic function, prepare DVR-1000, NX-SW1000, system cable and remote controller in advance.*

* **プロテクションが動作しているときにダイアグを起動することはできません。**
* **ダイアグ（自己診断機能）を操作するときには、DVR-1000、NX-SW1000、システムケーブルおよびリモコンを用意してください。**

There are 14 main menu items, each of which has submenu items.
Listed in the table below are menu items and sub-menu items.

メインメニューは14個あり、そのそれぞれにサブメニューがあります。
下表はメニュー一覧です。

Displayed / 表示 (*1)				No.	Main menu	Sub-menu
D300	D301	D302	D303			
●	●	●	✱	1	DSP THROUGH 1	1 MASTER Vol. -90 dB
						2 MASTER Vol. -40 dB
						3 MASTER Vol. -20 dB
						4 MASTER Vol. -0 dB
●	●	✱	●	2	MUTE CHECK	1 MUTE OFF (Vol. -20 dB)
						2 SPEAKERS MUTE
						3 FRONT L/R MUTE
						4 SUBWOOFER MUTE
●	●	✱	✱	3	RESERVED (Not applied to this model / このモデルには適応されません)	
●	✱	●	●	4	OUTPUT PORT CHECK	1 (Not applied to this model / このモデルには適応されません)
						2 (Not applied to this model / このモデルには適応されません)
						3 PATTERN 1
						4 PATTERN 2
●	✱	●	✱	5	TEST TONE	1 ALL CHANNEL
						2 TURN CHANGEOVER
						3 SUBWOOFER
						4 FRONT L/R 1kHz, SUBWOOFER 100Hz
●	✱	✱	●	6	RESERVED (Not applied to this model / このモデルには適応されません)	
●	✱	✱	✱	7	DEVICE CHECK	1 DEVICE CHECK
						2 (Not applied to this model / このモデルには適応されません)
						3 (Not applied to this model / このモデルには適応されません)
						4 (Not applied to this model / このモデルには適応されません)
✱	●	●	●	8	CPU INFORMATION	1 FIRMWARE VERSION
						2 (Not applied to this model / このモデルには適応されません)
						3 SERIAL VERSION BIT 4-7
						4 SERIAL VERSION BIT 3-0
✱	●	●	✱	9	EMC TEST	1 EMC TEST
						2 (Not applied to this model / このモデルには適応されません)
						3 (Not applied to this model / このモデルには適応されません)
						4 (Not applied to this model / このモデルには適応されません)

Displayed / 表示 (*1)				No.	Main menu	Sub-menu
D300	D301	D302	D303			
✱	●	✱	●	10	RESERVED (Not applied to this model / このモデルには適応されません)	
✱	●	✱	✱	11	RESERVED (Not applied to this model / このモデルには適応されません)	
✱	✱	●	●	12	RESERVED (Not applied to this model / このモデルには適応されません)	
✱	✱	●	✱	13	DSP PROGRAM WRITING	1 READY FOR WRITING
						2 (Not applied to this model / このモデルには適応されません)
						3 (Not applied to this model / このモデルには適応されません)
						4 WRITING START
✱	✱	✱	●	14	RESERVED (Not applied to this model / このモデルには適応されません)	

*1..... ✱ : Flashing / 点滅, ● : Off / 消灯

● Starting Self-Diagnostic Function

Connect the DVR-1000 system connector and NX-SW1000 system connector by using the system cable and then connect the power cables of DVR-1000 and NX-SW1000 to AC outlets.

Next, turn on the power by pressing the STANDBY/ON key of DVR-1000 or STANDBY/ON key of the remote controller while pressing the key for service (SW300) on the rear panel of NX-SW1000.

At this time, keep pressing the key for service (SW300) on the rear panel of NX-SW1000 for 5 seconds or longer. All indicators for service flash 5 times and remain on when the self-diagnostic function mode is activated.

● ダイアグの起動

DVR-1000のシステムコネクターとNX-SW1000のシステムコネクターをシステムケーブルで接続し、DVR-1000とNX-SW1000の電源コードをACコンセントに接続します。

次に、NX-SW1000リアパネルのサービス用キー(SW300)を押しながらDVR-1000のSTANDBY/ONキーまたはリモコンのSTANDBY/ONキーを押し、電源オンします。

このとき、NX-SW1000リアパネルのサービス用キー(SW300)を約5秒以上押し続けてください。
すべてのサービス用インジケーターが5回点滅をして、ダイアグモードに入ると点灯します。

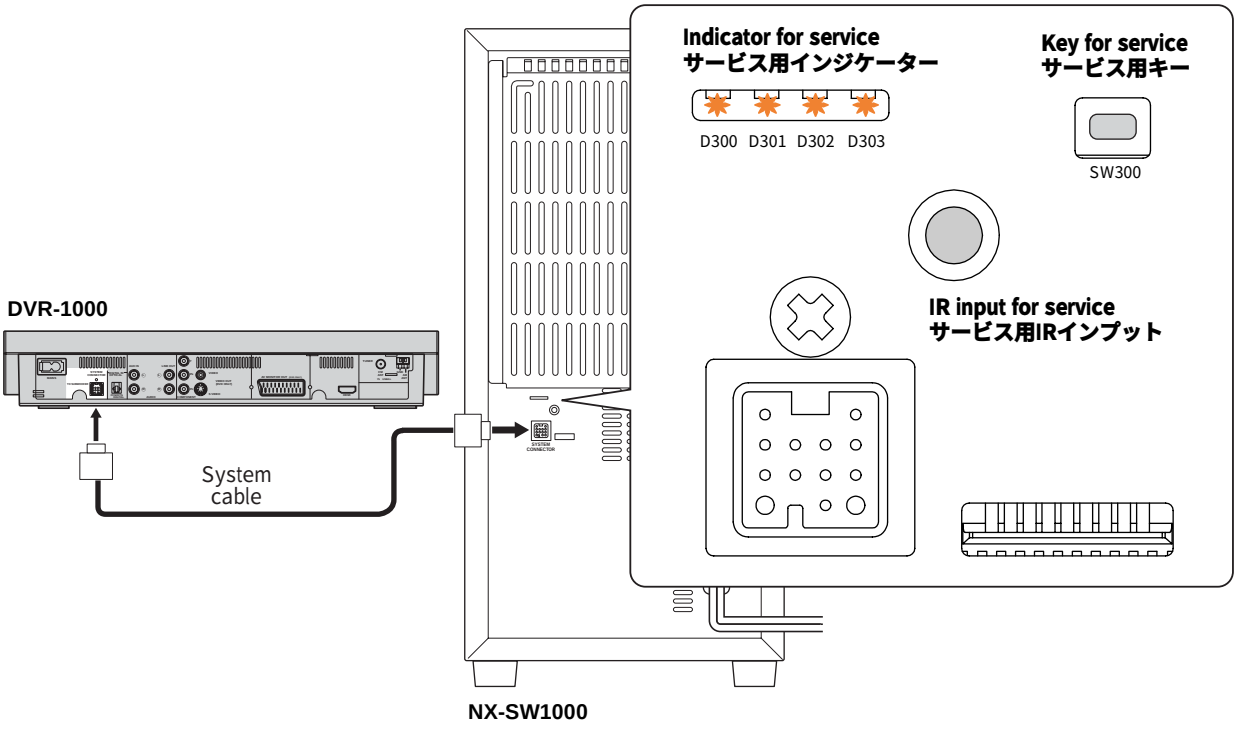

NX-SW1000

● Canceling Self-Diagnostic Function

Turn off the power by pressing the STANDBY/ON key of this unit or the “STANDBY/ON” key of the remote control.

● Operation procedure of Main menu and Sub-menu

There are 14 menu items, each of them having sub-menu items.

** Set the mode to DVD/CD by pressing the DVD/CD key on the remote controller.*

Main menu selection

To select the main menu, press the key for on the rear panel of NX-SW1000 or the MENU key on the remote controller.

Sub-menu selection

To select the sub-menu, press the applicable numeric key among 1 to 4 on the remote controller.

Numeric “1” key: Select the sub-menu No. 1
Numeric “2” key: Select the sub-menu No. 2
Numeric “3” key: Select the sub-menu No. 3
Numeric “4” key: Select the sub-menu No. 4

● ダイアグの解除

DVR-1000のSTANDBY/ONキーまたはリモコンのSTANDBY/ONキーを押し、電源オフします。

● メインメニューとサブメニューの操作

ダイアグにはNo. 1〜14のメニューがあり、そのそれぞれにサブメニューがあります。

*** リモコンのDVD/CDキーを押し、モードをDVD/CDにします。**

メインメニューの選択

NX-SW1000リアパネルのサービス用キーまたはリモコンのMENUキーを押し、メインメニューを選択します。

サブメニューの選択

リモコンの数字キーの１〜4を押してサブメニューを選択します。

数字キー 1: サブメニュー1を選択します。
数字キー 2: サブメニュー2を選択します。
数字キー 3: サブメニュー3を選択します。
数字キー 4: サブメニュー4を選択します。

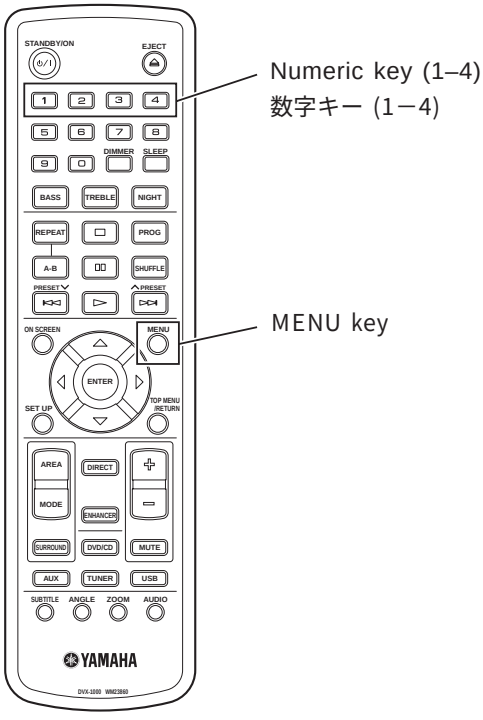

● Details of Self-Diagnostic Function menu

1. DSP THROUGH

The output level can be selected by using SUB-MENU.
The signal is output in digital full bit without including the head margin.

1-1 MASTER VOLUME -90 dB

Input level (AUX IN)	SPEAKER OUTPUT (1 kHz) FRONT L/R	SUBWOOFER (50Hz)
Both ch, -20 dBm	- ∞	- ∞

1-2 MASTER VOLUME -40 dB

Input level (AUX IN)	SPEAKER OUTPUT (1 kHz) FRONT L/R	SUBWOOFER (50Hz)
Both ch, -20 dBm	- 16.0 dBm	- 21.5 dBm

1-3 MASTER VOLUME -20 dB

Input level (AUX IN)	SPEAKER OUTPUT (1 kHz) FRONT L/R	SUBWOOFER (50Hz)
Both ch, -20 dBm	+ 4.0 dBm	- 0.5 dBm

1-4 MASTER VOLUME 0 dB

Input level (AUX IN)	SPEAKER OUTPUT (1 kHz) FRONT L/R	SUBWOOFER (50Hz)
Both ch, -20 dBm	+ 24.0 dBm	+ 19.5 dBm

2. MUTE CHECK

The output condition can be selected by using SUB-MENU.
The signal is output in digital full bit without including the head margin.

2-1 MUTE OFF (Volume -20 dB)

Input level (AUX IN)	SPEAKER OUTPUT (1 kHz) FRONT L/R	SUBWOOFER (50Hz)
Both ch, -20 dBm	+ 4.0 dBm	- 0.5 dBm

2-2 SPEAKERS MUTE

Input level (AUX IN)	SPEAKER OUTPUT (1 kHz) FRONT L/R	SUBWOOFER (50Hz)
Both ch, -20 dBm	- ∞	- ∞

● ダイアグメニュー詳細

1. DSP THROUGH

サブメニューで出力レベルを選択できます。
ヘッドマージンを含まず、デジタルフルビットで出力されます。

1-1 MASTER VOLUME -90 dB

1-2 MASTER VOLUME -40 dB

1-3 MASTER VOLUME -20 dB

1-4 MASTER VOLUME 0 dB

2. MUTE CHECK

サブメニューで出力の状態を選択できます。
ヘッドマージンを含まず、デジタルフルビットで出力されます。

2-1 MUTE OFF (Volume -20 dB)

2-2 SPEAKERS MUTE

NX-SW1000

2-3 FRONT L/R MUTE

2-3 FRONT L/R MUTE

Input level (AUX IN)	SPEAKER OUTPUT (1 kHz) FRONT L/R	SUBWOOFER (50Hz)
Both ch, -20 dBm	- 47.0 dBm	- 0.5 dBm

2-4 SUBWOOFER MUTE

2-4 SUBWOOFER MUTE

Input level (AUX IN)	SPEAKER OUTPUT (1 kHz) FRONT L/R	SUBWOOFER (50Hz)
Both ch, -20 dBm	+ 4.0 dBm	- ∞ dBm

3. RESERVED

Not applied to this model

3. RESERVED

このモデルには適応されません

4. OUTPUT PORT CHECK

4-1 Not applied to this model

4-2 Not applied to this model

4-3 PATTERN 1
4-4 PATTERN 2

Set the output port of the microprocessor to HIGH or LOW.

4. OUTPUT PORT CHECK

4-1 このモデルには適応されません

4-2 このモデルには適応されません

4-3 PATTERN 1
4-4 PATTERN 2

マイコンの出力ポートをHIGHまたはLOWにセットします。

PATTERN 1

Pin No.	Port name	Description	Pattern 1 (High)	Pattern 2 (Low)
71	LED0	Indicator for service D300 サービス用インジケータ	Lit	Off
69	LED2	Indicator for service D302 サービス用インジケータ	Lit	Off
76	/FMT	Front L/R mute control	On	Off
4	LIM	Limiter level control	High	Low
80	SWRY	Subwoofer output relay control	On	Off
52	RYC	Power relay control	On	Off
53	/PB_INT	Interruput for I2C communication request	High	Low
29	Y-CLK	DVR-1000 communication	High	Low

PATTERN 2

Pin No.	Port name	Description	Pattern 1 (High)	Pattern 2 (Low)
70	LED1	Indicator for service D301 サービス用インジケータ	Off	Lit
68	LED3	Indicator for service D303 サービス用インジケータ	Off	Lit
77	/SWMT	Subwoofer mute control	Off	On
79	FRY	Front L/R output relay control	Off	On
30	Y-DAT	DVR-1000 communication	Low	High

5. TEST TONE

The built-in noise generator outputs the test noise through the channels specified by the sub-menu.
The noise frequency for subwoofer is 35 to 250 Hz. Other than that, the center frequency is 800 Hz.

5-1 All CHANNEL

A test tone is output from all the speakers.

5-2 TURN CHANGEOVER

Every time the key of the numeric "2" (sub-menu 2 key) is pushed, a test tone is output in the following order more than a speaker.

5. TEST TONE

内蔵のノイズ発生回路から、サブメニューで指定したチャンネルへテストトーンを出力します。
サブウーハー用のノイズ周波数は35〜250 Hz 、それ以外は中心周波数800 Hzとなります。

5-1 All CHANNEL

全スピーカーからテストトーンが出力されます。

5-2 TURN CHANGEOVER

数字キーの"2"キー（サブメニュー2のキー）を押す度に、以下の順序でスピーカーよりテストトーンが出力されます。

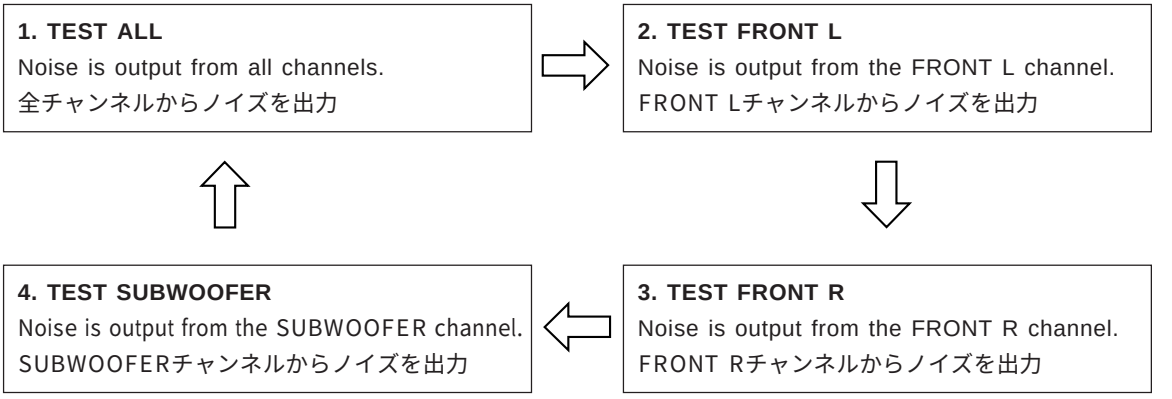

5-3 SUBWOOFER OUTPUT

A test tone is output from the subwoofer.

5-4 FRONT L/R 1kHz, SUBWOOFER 100Hz

A 1kHz sine wave is output at the FRONT L/R channel and a 100Hz sine wave at the SUBWOOFER channel.

6. RESERVED

Not applied to this model

5-3 SUBWOOFER OUTPUT

サブウーファーよりテストトーンが出力されます。

5-4 FRONT L/R 1kHz, SUBWOOFER 100Hz

FRONT L/Rチャンネルには1kHzのサイン波、SUBWOOFERチャンネルには100Hzのサイン波が出力されます。

6. RESERVED

このモデルには適応されません

NX-SW1000

7. DEVICE CHECK

Self-diagnostic is performed to determine whether or not communication between devices of each IC and register access are correct.

7-1 DEVICE CHECK

Displayed / 表示				Description / 状態
D300	D301	D302	D303	
● (Off)	✸ (Lit)	✸ (Lit)	✸ (Lit)	Normal / 正常
● (Off)	● (Off)	● (Off)	✸ (Flashing)	マイコン(IC13)とDIR(IC3)間の不良
● (Off)	● (Off)	✸ (Flashing)	● (Off)	マイコン(IC13)とDSP(IC1)／SDRAM(IC5)／FLASH(IC7)間の不良

7-2 Not applied to this model
7-3 Not applied to this model
7-4 Not applied to this model

8. CPU INFORMATION

A 1 5
A: 1st digit
1: 2nd digit
5: 3rd digit

The indicator for service indicates the firmware version of the microprocessor in the binary system.
This indication is available only while the numeric key of each sub-menu on the remote controller is pressed.

* ***If all indicators for service are off or flashing, the firmware version is not correct.***

8-1FIRMWARE VERSION

The 1st digit of the firmware version is indicated.

Displayed / 表示 (*1)				1st digit of version
D300	D301	D302	D303	バージョン1桁目
●	●	●	✸	A
●	●	✸	●	B
●	●	✸	✸	C
●	✸	●	●	D
●	✸	●	✸	E
	.			.
	.			.
	.			.
	.			.

*1..... ✸ : Flashing / 点滅, ● : Off / 消灯

8-2 Not applied to this model

7. DEVICE CHECK

各ICのデバイス間通信及びレジスタアクセスの正否を自己診断します。

7-1 DEVICE CHECK

7-2 このモデルには適応されません
7-3 このモデルには適応されません
7-4 このモデルには適応されません

8. CPU INFORMATION

A 1 5
A: 1桁目
1： 2桁目
5: 3桁目

マイコンのファームウェアバージョンをサービス用インジケータを使って、２進数にて表示します。
ただし、各サブメニューのリモコンの数字キーを押している間のみ表示されます。

*** サービス用インジケータがすべて消灯または点滅表示される場合、ファームウェアバージョンが正しくありません。**

8-1 FIRMWARE VERSION

ファームウェアバージョン1桁目を表示します。

8-2 このモデルには適応されません

8-3 SERIAL VERSION BIT 4-7

The 2nd digit of the firmware version is indicated.

8-4 SERIAL VERSION BIT 0-3

The 3rd digit of the firmware version is indicated.

8-3 SERIAL VERSION BIT 4-7

ファームウェアバージョン2桁目を表示します。

8-4 SERIAL VERSION BIT 0-3

ファームウェアバージョン3桁目を表示します。

Displayed / 表示 (*1)				2nd, 3rd digit of version バージョン2桁、3桁目
D300	D301	D302	D303	
●	●	●	●	0
●	●	●	✱	1
●	●	✱	●	2
●	●	✱	✱	3
●	✱	●	●	4
●	✱	●	✱	5
●	✱	✱	●	6
●	✱	✱	✱	7
✱	●	●	●	8
✱	●	●	✱	9

*1..... ✱ : Flashing / 点滅, ● : Off / 消灯

9. EMC TEST (7ch stereo output)

Output can be adjusted in the range of master volume control for -90 to 0 dB.

10. RESERVED

Not applied to this model

11. RESERVED

Not applied to this model

12. RESERVED

Not applied to this model

13. DSP PROGRAM WRITING

Used when writing the DSP firmware.

13-1 READY FOR WRITING

Used to set to the mode ready for writing the DSP firmware.

13-2 Not applied to this model

13-3 Not applied to this model

13-4 WRITING START

Used to start writing the DSP firmware.

14 RESERVED

Not applied to this model

9. EMC TEST（7ch ステレオ出力）

出力は、マスターボリュームで-90 dB　0 dBの範囲で調節できます。

10. RESERVED

このモデルには適応されません

11. RESERVED

このモデルには適応されません

12. RESERVED

このモデルには適応されません

13. DSP PROGRAM WRITING

DSPのファームウェアを書き込むときに使用します。

13-1 READY FOR WRITING

DSPファームウェアの書き込みの待機状態にします。

13-2 このモデルには適応されません。

13-3 このモデルには適応されません。

13-4 WRITING START

DSPファームウェアの書き込みを開始します。

14 RESERVED

このモデルには適応されません

NX-SW1000

■ AMP ADJUSTMENT / アンプ調整

CONFIRMATION OF IDLING CURRENT

- Right after power is turned on, confirm that the voltage across the terminals of R79 (FRONT L ch), R80 (FRONT R ch), R71 (SUBWOOFER ch) are between 0.1 mV and 10.0 mV.

アイドリング電流の確認

・電源投入直後、R79 (FRONT L ch)、R80 (FRONT R ch)、R71 (SUBWOOFER ch)の端子間電圧を測定し、0.1 mVから10.0 mVの間であることを確認してください。

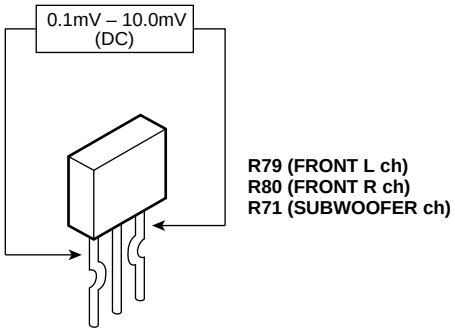

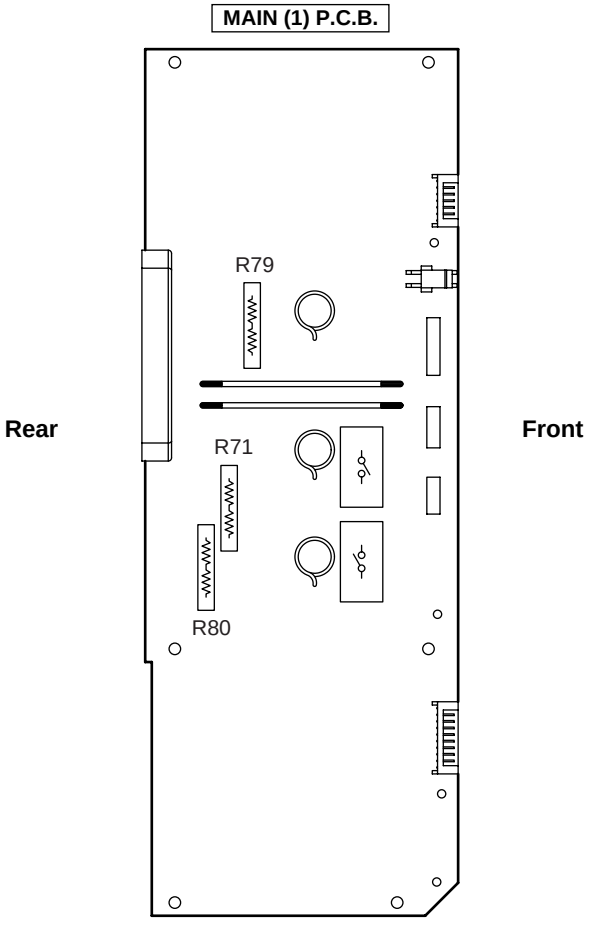

■ IC DATA

IC1: D60YA003BPYP225 (DSP (1) P.C.B.) Decoder
*** No replacement part available.**
サービス部品供給なし

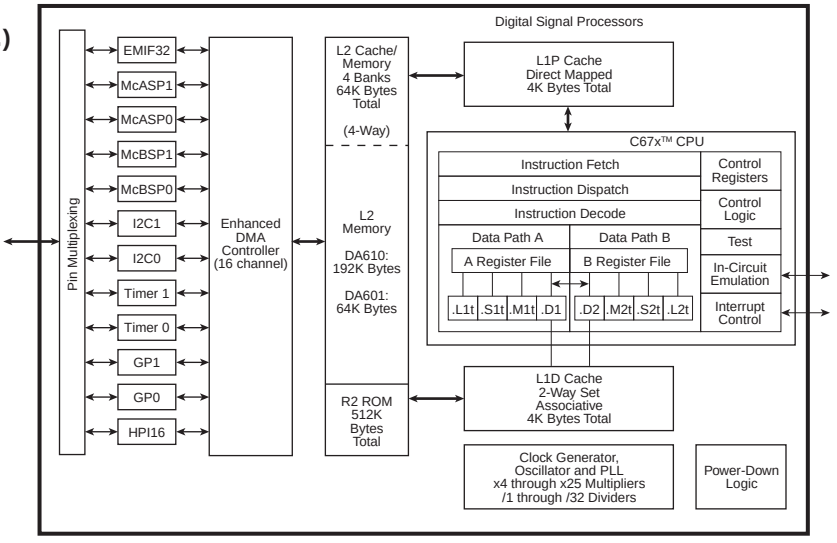

No.	Port Name	I/O	Function	State1	State2	Signal Name	Explanation	Resistance
1	GP0[4]/EXT_INT4/AMUTEIN1	I/O	I	PU	default	DSP_MUTE3	DSP MUTE control “H” → MUTE	
2	GP0[6]/EXT_INT6	I/O	I/O/Z	PU	default	-	General purpose I/O port (no used)	13 kΩ
3	CVDD	POWER				P12V	1.2V power supply	
4	VSS	GND				DGND	Ground	
5	DVDD	POWER				P33V	3.3V power supply	
6	GP0[5]/EXT_INT5/AMUTEIN0	I/O	I/O/Z	PU	default	-	General purpose I/O port (no used)	13 kΩ
7	GP0[7]/EXT_INT7	I/O	I/O/Z	PU	default	-	General purpose I/O port (no used)	13 kΩ
8	SLKS1/SCL1	I	I		default	P33V	Outside pull up	10 kΩ
9	DVDD	POWER				P33V	3.3V power supply	
10	VSS	GND				DGND	Ground	
11	CVDD	POWER				P12V	1.2V power supply	
12	TINP1/AHCLKX0	I	I	PD	default	-	Inside pull down (timer1 input)	18 kΩ
13	TOUT1/AXR0[4]/AXR1[11]	I/O	I	PD	McASP1	-	Inside pull down (audio data input)	18 kΩ
14	CVDD	POWER				P12V	1.2V power supply	
15	VSS	GND				DGND	Ground	
16	CLKX0/ACLKX0	I/O	I/O/Z	PD	McASP0	-	Inside pull down (McASP0 transmission BCLK)	18 kΩ
17	TINP0/AXR0[3]/AXR1[12]	I/O	I	PD	McASP1	-	Inside pull down (audio data input)	18 kΩ
18	TOUT0/AXR0[2]/AXR1[13]	I/O	I	PD	McASP1	-	Inside pull down (audio data input)	18 kΩ
19	CLKR0/ACLKR0	I/O	I	PD	McASP0	DSP_BCK	DSP bit clock input	18 kΩ
20	DX0/AXR0[1]/AXR1[14]	I/O	I	PU	McASP0	-	Inside pull up (McASP0 sending and receiving data)	13 kΩ
21	FSX0/AFSX0	I/O	I/O/Z	PD	McASP0	-	Inside pull down (McASP0 transmission LRCLK)	18 kΩ
22	CVDD	POWER				P12V	1.2V power supply	
23	VSS	GND				DGND	Ground	
24	FSR0/AFSR0	I/O	I	PD	McASP0	DSP_WCK	DSP word clock input	18 kΩ
25	DVDD	POWER				P33V	3.3V power supply	
26	VSS	GND				DGND	Ground	
27	DR0/AXR0[0]/AXR1[15]	I/O	I	PU	McASP0	-	Inside pull up (McASP0 sending and receiving data)	13 kΩ
28	CLKS0/AHCLKR0	I/O	I/O/Z	PD	McASP0	-	Inside pull down (McASP0 transmission MCLK)	18 kΩ
29	CVDD	POWER				P12V	1.2V power supply	
30	VSS	GND				DGND	Ground	
31	FSX1	I/O	I	PD	McBSP1	DSP_CEN3	Chip enable “L” (McBSP1)	18 kΩ
32	DX1/AXR0[5]/AXR1[10]	I/O	I/O	PU	default	DSP_SDO3	Microcomputer I/F serial data OUT (McBSP1)	13 kΩ
33	CLKX1/AMUTE0	I/O	I/O	PD	default	DSP_SCK3	Chip enable “L” (McBSP1)	
34	VSS	GND				DGND	Ground	
35	CVDD	POWER				P12V	1.2V power supply	
36	CLKR1/AXR0[6]/AXR1[9]	I/O	I/O/Z	PD	default	-	Inside pull down (McBSP1 reception clock)	18 kΩ
37	DR1/SDA1	I	I		default	DSP_SDI3	Microcomputer I/F serial data IN (McBSP1)	
38	FSR1/AXR0[7]/AXR1[8]	I/O	I/O/Z	PD	default	-	Inside pull down (McBSP1 frame Sync)	18 kΩ
39	VSS	GND				DGND	Ground	
40	CVDD	POWER				P12V	1.2V power supply	
41	SCL0	I/O	I/O/Z			P33V	Outside pull up	10 kΩ

NX-SW1000

No.	Port Name	I/O	Function	State1	State2	Signal Name	Explanation	Resistance
42	SDA0	I/O	I/O/Z			P33V	Outside pull up	10 kΩ
43	CVDD	POWER				P12V	1.2V power supply	
44	DVDD	POWER				P33V	3.3V power supply	
45	VSS	GND				DGND	Ground	
46	CVDD	POWER				P12V	1.2V power supply	
47	DVDD	POWER				P33V	3.3V power supply	
48	VSS	GND				DGND	Ground	
49	VSS	GND				DGND	Ground	
50	CVDD	POWER				P12V	1.2V power supply	
51	CVDD	POWER				P12V	1.2V power supply	
52	VSS	GND				DGND	Ground	
53	CVDD	POWER				P12V	1.2V power supply	
54	VSS	GND				DGND	Ground	
55	DVDD	POWER				P33V	3.3V power supply	
56	ARDY	I	I	PU		P33V	Outside pull up (Asynchronous system RAM Ready input)	10 kΩ
57	CE3N	O	Z	PU		-	Inside pull up (external memory enable 3)	13 kΩ
58	DVDD	POWER				P33V	3.3V power supply	
59	VSS	GND				DGND	Ground	
60	CVDD	POWER				P12V	1.2V power supply	
61	CE2N	O	Z	PU		-	Inside pull up (external memory enable 2)	13 kΩ
62	EA2	O	O	PU		EA2	Address bus for external memory	13 kΩ
63	EA3	O	O	PU		EA3	Address bus for external memory	13 kΩ
64	EA4	O	O	PU		EA3	Address bus for external memory	13 kΩ
65	DVDD	POWER				P33V	3.3V power supply	
66	VSS	GND				DGND	Ground	
67	CVDD	POWER				P12V	1.2V power supply	
68	EA5	O	O	PU		EA5	Address bus for external memory	13 kΩ
69	EA6	O	O	PU		EA6	Address bus for external memory	13 kΩ
70	EA7	O	O	PU		EA7	Address bus for external memory	13 kΩ
71	EA8	O	O	PU		EA8	Address bus for external memory	13 kΩ
72	DVDD	POWER				P33V	3.3V power supply	
73	VSS	GND				DGND	Ground	
74	EA9	O	O	PU		EA9	Address bus for external memory	13 kΩ
75	AOEN/SDRASN/SSOEN	O	O	PU		OENSDRASN	Asynchronous system RAM OE / SDRAM RAS	13 kΩ
76	EA10	O	O	PU		EA10	Address bus for external memory	13 kΩ
77	ECLKOUT	O	O	PD		SDCLKO	Clock output for EMIF	18 kΩ
78	ECLKIN	I	I	PD		-	Clock input for EMIF	18 kΩ
79	AREN/SDCASN/SSADSN	O	O	PU		SDCASN	SDRAM CAS	13 kΩ
80	CVDD	POWER				P12V	1.2V power supply	
81	VSS	GND				DGND	Ground	
82	CLKOUT2/GP0[2]	O	O/Z	PD	GP0	-	General purpose I/O port (no used)	18 kΩ
83	AWEN/SDWEN/SSWEN	O	O	PU		WEN	Asynchronous system RAM WE / SDRAM WE	13 kΩ
84	DVDD	POWER				P33V	3.3V power supply	
85	VSS	GND				DGND	Ground	
86	EA11	O	O	PU		EA11	Address bus for external memory	13 kΩ
87	DVDD	POWER				P33V	3.3V power supply	
88	VSS	GND				DGND	Ground	
89	CVDD	POWER				P12V	1.2V power supply	
90	EA14	O	O	PU		EA14	Address bus for external memory	13 kΩ
91	EA13	O	O	PU		EA13	Address bus for external memory	13 kΩ
92	EA16	O	O	PU		EA16	Address bus for external memory	13 kΩ
93	EA12	O	O	PU		EA12	Address bus for external memory	13 kΩ
94	EA15	O	O	PU		EA15	Address bus for external memory	13 kΩ
95	EA18	O	O	PU		EA18	Address bus for external memory	13 kΩ
96	CVDD	POWER				P12V	1.2V power supply	
97	VSS	GND				DGND	Ground	
98	DVDD	POWER				P33V	3.3V power supply	
99	EA17	O	O	PU		EA17	Address bus for external memory	13 kΩ
100	EA19	O	O	PU		EA20	Address bus for external memory	13 kΩ
101	EA20	O	O	PU		EA11	Address bus for external memory	13 kΩ

No.	Port Name	I/O	Function	State1	State2	Signal Name	Explanation	Resistance
102	CE0N	O	Z	PU		CE0N	Inside pull up (external memory enable 3)	13 kΩ
103	CE1N	O	Z	PU		CE1N	Inside pull up (external memory enable 3)	13 kΩ
104	CVDD	POWER				P12V	1.2V power supply	
105	CVDD	POWER				P12V	1.2V power supply	
106	VSS	GND				DGND	Ground	
107	DVDD	POWER				P33V	3.3V power supply	
108	BE1N	O	O	PU		BE1N	Byte Enable control 1 for external memory	13 kΩ
109	EA21	O	O	PU		EA21	Address bus for external memory	13 kΩ
110	BE0N	O	O	PU		BE0N	Byte Enable control 0 for external memory	13 kΩ
111	ED13/GP1[13]	I/O	I/O/Z	PU	default	ED13	Data bus for external memory	13 kΩ
112	ED15/GP1[15]	I/O	I/O/Z	PU	default	ED15	Data bus for external memory	13 kΩ
113	ED14/GP1[14]	I/O	I/O/Z	PU	default	ED14	Data bus for external memory	13 kΩ
114	DVDD	POWER				P33V	3.3V power supply	
115	VSS	GND				DGND	Ground	
116	CVDD	POWER				P12V	1.2V power supply	
117	ED11/GP1[11]	I/O	I/O/Z	PU	default	ED11	Data bus for external memory	13 kΩ
118	ED12/GP1[12]	I/O	I/O/Z	PU	default	ED12	Data bus for external memory	13 kΩ
119	ED9/GP1[9]	I/O	I/O/Z	PU	default	ED9	Data bus for external memory	13 kΩ
120	ED10/GP1[10]	I/O	I/O/Z	PU	default	ED10	Data bus for external memory	13 kΩ
121	ED6/GP1[6]	I/O	I/O/Z	PU	default	ED6	Data bus for external memory	13 kΩ
122	ED7/GP1[7]	I/O	I/O/Z	PU	default	ED7	Data bus for external memory	13 kΩ
123	ED8/GP1[8]	I/O	I/O/Z	PU	default	ED8	Data bus for external memory	13 kΩ
124	CVDD	POWER				P12V	1.2V power supply	
125	VSS	GND				DGND	Ground	
126	DVDD	POWER				P33V	3.3V power supply	
127	ED4/GP1[4]	I/O	I/O/Z	PU	default	ED4	Data bus for external memory	13 kΩ
128	ED5/GP1[5]	I/O	I/O/Z	PU	default	ED5	Data bus for external memory	13 kΩ
129	ED3/GP1[3]	I/O	I/O/Z	PU	default	ED3	Data bus for external memory	13 kΩ
130	ED2/GP1[2]	I/O	I/O/Z	PU	default	ED2	Data bus for external memory	13 kΩ
131	ED1/GP1[1]	I/O	I/O/Z	PU	default	ED1	Data bus for external memory	13 kΩ
132	ED0/GP1[0]	I/O	I/O/Z	PU	default	ED0	Data bus for external memory	13 kΩ
133	CVDD	POWER				P12V	1.2V power supply	
134	VSS	GND				DGND	Ground	
135	HINTN/GP0[1]	I/O	I/O/Z	PU	GP0	DSP_BUSYN3	DSP BUSY signal output	13 kΩ
136	BUSREQ	O	O	PU		-	Bus request output for external memory	13 kΩ
137	HOLDAN	O	O	PU		-	Hold request output approval for external memory	13 kΩ
138	HOLDN	I	I			P33V	Outside pull up (Hold request for external memory)	4.7 kΩ
139	HHWIL/AFSR1	I/O	I	PU	McASP1	DIR_WCK	DIR word clock input (McASP1)	13 kΩ
140	HRDY/ACLKR1	I/O	I	PD	McASP1	DIR_BCK	DIR bit clock input (McASP1)	18 kΩ
141	DVDD	POWER				P33V	3.3V power supply	
142	VSS	GND				DGND	Ground	
143	HR/W/AXR0[15]/AXR1[0]	I/O	I	PU	McASP1	DIR_SDO	DIR audio data input (McASP1)	13 kΩ
144	HCNTL1/AXR0[14]/AXR1[1]	I/O	I/O/Z	PU	McASP1	-	Inside pull up (McASP1 sending and receiving data)	13 kΩ
145	HCS/AXR0[13]/AXR1[2]	I/O	O	PU	McASP1	DSP_SW	Audio data output (SW/-)	13 kΩ
146	HCNTL0/AXR0[12]/AXR1[3]	I/O	O	PU	McASP1	DSP_S	Audio data output (SL/SR)	13 kΩ
147	HD0/AXR0[11]/AXR1[4]	I/O	O	PU	McASP1	DSP_C	Audio data output (CL/CR)	13 kΩ
148	VSS	GND				DGND	Ground	
149	CVDD	POWER				P12V	1.2V power supply	
150	HDS2/AXR0[10]/AXR1[5]	I/O	O	PU	McASP1	DSP_F	Audio data output (FL/FR)	13 kΩ
151	HDS1N/AXR0[9]/AXR1[6]	I/O	I/O/Z	PU	McASP1	-	Inside pull up (McASP1 sending and receiving data)	13 kΩ
152	HD1/AXR0[8]/AXR1[7]	I/O	I	PU	McASP0	DIR_SDO	Audio data input (DIR)	13 kΩ
153	HASN/ACLKX1	I/O	O	PU	McASP1	DSP_BCK	DSP bit clock output	13 kΩ
154	HD3/AMUTE1	I/O	I	PU	default	DGND	Outside pull up (Dvice config)	1 kΩ
155	HD2/AFSX1	I/O	I	PU	McASP0	DSP_WCK	DSP word clock output	13 kΩ
156	HD4/GP0[0]	I/O	I/O	PD	both	DSP_RDYN3	Microcomputer I/F ready signal output (outside pull up)	1 kΩ
157	CVDD	POWER				P12V	1.2V power supply	
158	VSS	GND				DGND	Ground	
159	HD5/AHCLKX1	I/O	I	PU	McASP1	DIR_MCK	DIR master clock input (McASP1)	13 kΩ
160	HD8/GP0[8]	I/O	I/O/Z	PU	both	P33V	Outside pull up (Dvice config)	13 kΩ
161	HD6/AHCLKR1	I/O	I/O/Z	PU	McASP1	DGND	Out side pull up (McASP1 reception MCLK)	47 Ω

NX-SW1000

No.	Pin Name	I/O	Function	State1	State2	Signal Name	Explanation	Resistance
162	DVDD	POWER				P33V	3.3V power supply	
163	VSS	GND				DGND	Ground	
164	HD7/GP0[3]	I/O	O	PU	GP0	DSP_INT3	DSP interrupt signal output	13 kΩ
165	HD9/GP0[9]	I/O	O	PU	GP0	-	General purpose I/O port (no used)	13 kΩ
166	HD10/GP0[10]	I/O	O	PU	GP0	-	General purpose I/O port (no used)	13 kΩ
167	HD11/GP0[11]	I/O	O	PU	GP0	-	General purpose I/O port (no used)	13 kΩ
168	HD12/GP0[12]	I/O	O	PU	GP0	-	General purpose I/O port (Microphone input select signal no used)	13 kΩ
169	CVDD	POWER				P12V	1.2V power supply	
170	VSS	GND				DGND	Ground	
171	CVDD	POWER				P12V	1.2V power supply	
172	HD13/GP0[13]	I/O	I	PU	default	P33V	Outside pull up (Dvice config)	1 kΩ
173	HD14/GP0[14]	I/O	I	PU	default	DGND	Outside pull down (Dvice config)	1 kΩ
174	HD15/GP0[15]	I/O	I	PU	GP0	-	General purpose I/O port (Microphone detection select signal no used)	13 kΩ
175	NMI	I	I	PD		P33V	Outside pull up (Non maskable Interrupt)	1 kΩ
176	RESETN	I	I			DSP_ICN3	Device reset signal “L”	
177	CVDD	POWER				P12V	1.2V power supply	
178	OSCIN	I	I			DGND	Outside pull down (XTL input terminal)	2.2 Ω
179	OSCOUT	O	O			-	XTL output terminal	
180	OSCVSS	GND				-	GND for XTL (Internal connection)	
181	OSCVDD	POWER				-	Power supply for XTL (Internal connection)	
182	VSS	GND				DGND	Ground	
183	DVDD	POWER				P33V	3.3V power supply	
184	CLKOUT3	O	O	PD		-	Programmable clock output	13 kΩ
185	EMU1	I/O	I/O/Z	PU		EMU1	JTAG Emulation PIN1 (Outside pull down)	4.7 kΩ
186	EMU0	I/O	I/O/Z	PU		EMU0	JTAG Emulation PIN0 (Outside pull down)	4.7 kΩ
187	TDO	O	O	PU		TDO	JTAG data output	13 kΩ
188	DVDD	POWER				P33V	3.3V power supply	
189	VSS	GND				DGND	Ground	
190	CVDD	POWER				P12V	1.2V power supply	
191	TDI	I	I	PU		TDI	JTAG data input	13 kΩ
192	TMS	I	I	PU		TMS	JTAG mode select	13 kΩ
193	TCK	I	I	PU		TCK	JTAG clock	13 kΩ
194	VSS	GND				DGND	Ground	
195	CVDD	POWER				P12V	1.2V power supply	
196	CVDD	POWER				P12V	1.2V power supply	
197	TRSTN	I	I	PD		TRSTN	JTAG reset signal	18 kΩ
198	RSV2	-	-	-	-	-	Reserved	
199	VSS	GND				DGND	Ground	
200	RSV0	-	-	-	-	-	Reserved	
201	CVDD	POWER				P12V	1.2V power supply	
202	PLLHV	POWER				P33V	Analog power supply for PLL	
203?	RSV1	-	-	-	-	DGND	Ground	
204	CLKIN	I	I	PD		XMCK	System clock input	18 kΩ
205	CLKMODE0	I	I	PU		P33V	Outside pull up (PLL clock select “H” : CLKIN)	4.7 kΩ
206	DVDD	POWER				P33V	3.3V power supply	
207	VSS	GND				DGND	Ground	
208	CVDD	POWER				P12V	1.2V power supply	

IC4: LC89057W-VF4AD-E (DSP (1) P.C.B.)
Digital Audio Interface Transceiver

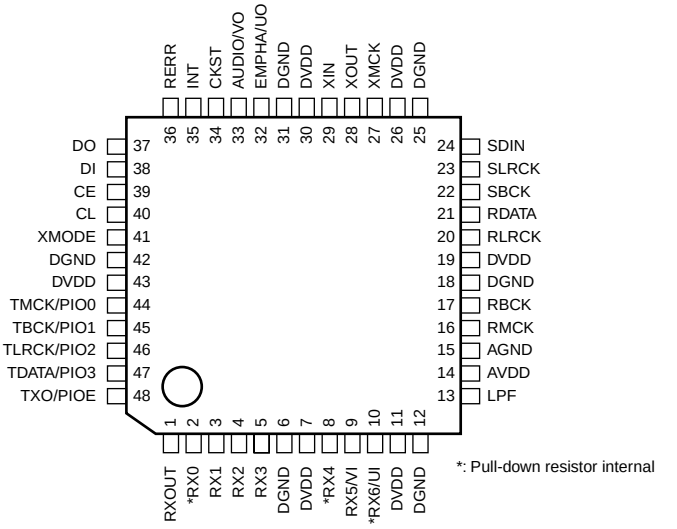

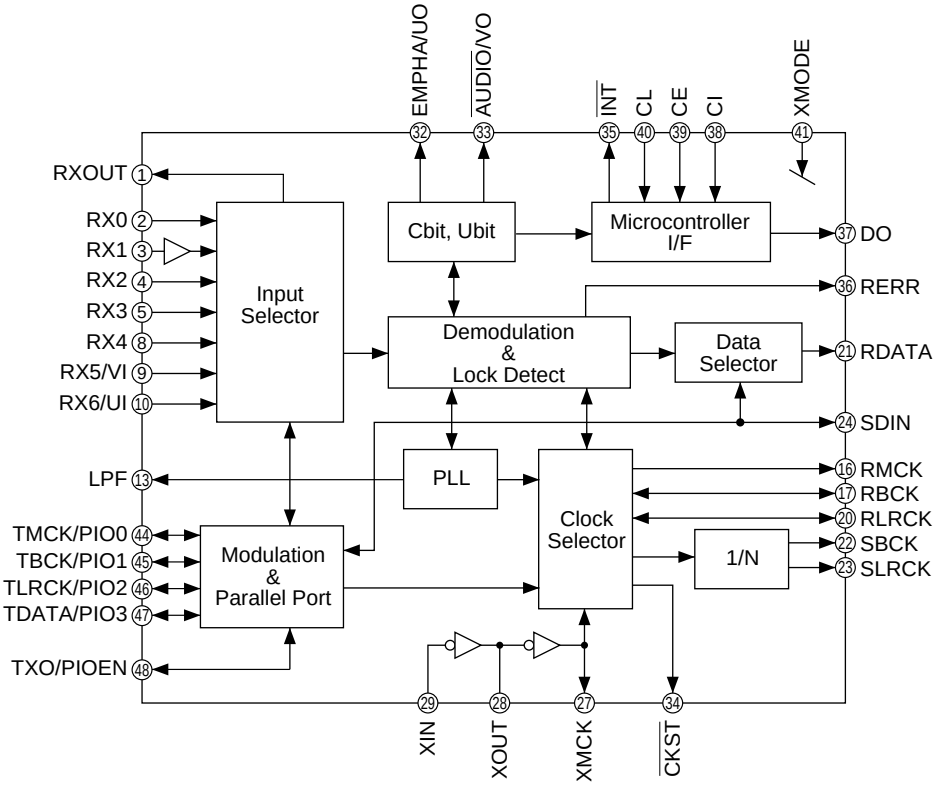

NX-SW1000

Pin No.	Function Name	I/O	Detail of Function
1	RXOUT	O	Output pin of input bi-phase selection data
2	RX0	Is	Input pin of TTL-compatible digital data
3	RX1	I	Digital data input pin with built-in amplifier that supports coaxial
4	RX2	Is	Input pin of TTL-compatible digital data
5	RX3	Is	Input pin of TTL-compatible digital data
6	DGND		Digital GND
7	DVDD		Digital power supply (3.3 V)
8	RX4	Is	Input pin of TTL-compatible digital data
9	RX5	Is	TTL-compatible digital data / Validity flag input pin for modulation
10	RX6	Is	TTL-compatible digital data / User data input pin for modulation
11	DVDD		Digital power supply for PLL
12	DGND		Digital GND for PLL
13	LPF	O	PLL loop filter connection pin
14	AVDD		Analog power supply for PLL (3.3 V)
15	AGND		Analog GND for PLL
16	RMCK	O	R system clock output pin (256 fs, 512 fs, XIN, VCO)
17	RBCK	O/I	R bit clock input/output pin (64 fs)
18	DGND		Digital GND
19	DVDD		Digital power supply (3.3 V)
20	RLRCK	O/I	R LR clock input/output pin (fs)
21	RDATA	O	Output pin of serial audio data
22	SBCK	O	S bit clock output pin (32 fs, 64 fs, 128 fs) (No connected.)
23	SLRCK	O	S LR clock output pin (fs/2, fs, 2 fs) (No connected.)
24	SDIN	Is	Input pin of serial audio data
25	DGND		Digital GND
26	DVDD		Digital power supply (3.3 V)
27	XMCK	O	Oscillation amplifier output pin
28	XOUT	O	Quartz resonator connection output pin
29	XIN	I	Quartz resonator connection, input pin of external supply clock (24.576 MHz or 12.288 MHz)
30	DVDD		Digital power supply (3.3 V)
31	DGND		Digital GND
32	EMPHA/UO/CD	I/O	Emphasis information / U data output / C data output / Chip address setting pin
33	$\overline{\text{AUDIO}}$/VO	I/O	Non-PCM detection / V flag output / Chip address setting pin
34	$\overline{\text{CKST}}$/PT	I/O	Output of clock switch transitional period signal / Preamble B output / Demodulation master or slave function switch pin
35	$\overline{\text{INT}}$	I/O	Interrupt output for microprocessor (Possible to select an interrupt factor.) / Modulation or general-purpose I/O switch pin
36	RERR	O	PLL clock error, data error flag output (No connected.)
37	DO	O	Microprocessor I/F, read data output pin (3-state)
38	DI	Is	Microprocessor I/F, write data input pin
39	CE	Is	Microprocessor I/F, chip enable input pin
40	CL	Is	Microprocessor I/F, clock input pin"
41	XMODE	Is	System reset input pin
42	DGND		Digital GND
43	DVDD		Digital power supply (3.3 V)
44	PIO0	I/O	512 fs, 256 fs, 128 fs system clock input for modulation or external / General-purpose I/O input/output pin
45	PIO1	I/O	64 fs bit clock input for modulation / General-purpose I/O input/output pin
46	PIO2	I/O	fs clock input for modulation / General-purpose I/O input/output pin
47	PIO3	I/O	Serial audio data input for modulation / General-purpose I/O input/output pin
48	PIOEN	I/O	Modulation data output / General-purpose I/O enable output pin

1) Withstand voltage input/output: I or O = -0.3 to 3.6 V, Is = -0.3 to 5.5 V
2) Pins 32 and 33 are input pins for chip address setting, when pin 41 = "L".
3) Pin 34 is a demodulation function master or an input pin for slave setting, when pin 41 = "L".
4) Pin 35 is a modulation function or an input pin for general-purpose I/O function switch setting, when pin 41 = "L".
5) ON/OFF for all power supplies must be done at the same timing as a latch-up countermeasure.

IC13: M30626FHPFP (DSP (1) P.C.B.)
Microprocessor

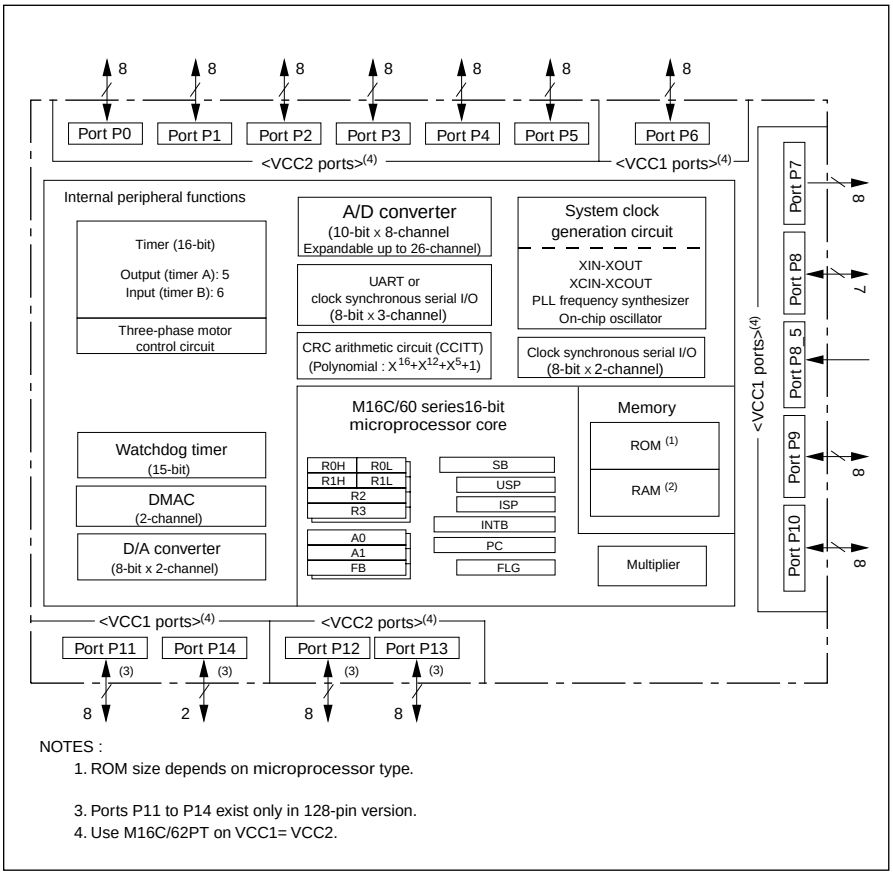

NOTES :

1. ROM size depends on microprocessor type.

3. Ports P11 to P14 exist only in 128-pin version.
4. Use M16C/62PT on VCC1= VCC2.

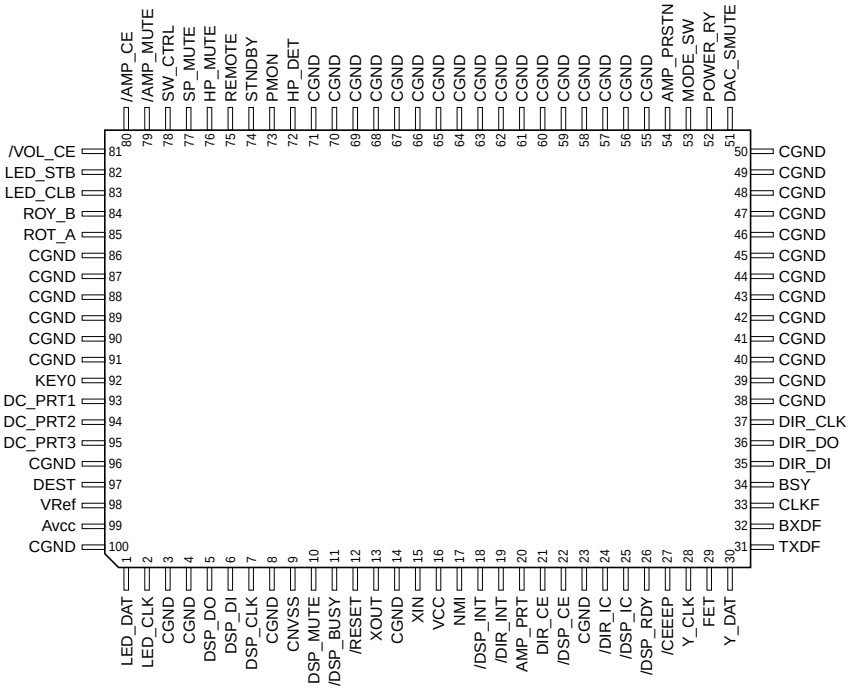

NX-SW1000

Pin No.	Pin Name	Function	Name	I/O Type	Description
1	P9_6/ANEX1/SOUT4	SOUT4		O	Send Data to E-Vol
2	P9_5/ANEX0/CLK4	CLK4		O	Serial Clock for E-VOl Communication
3	P9_4/DA1/TB4IN	-			pull down
4	P9_3/DA0/TB3IN	DA0	LIM	O	Limiter Level Control
5	P9_2/TB2IN/SOUT3	SOUT3		O	Send Data to D60Y
6	P9_1/TB1IN/SIN3	SIN3		I	Receive Data from D60Y
7	P9_0/TB0IN/CLK3	CLK3		O	Serial Clock for D60Y Communication
8	BYTE	-			VSS
9	CNVSS	CNVSS		I	Normal:L, Flash Update:H
10	P8_7/XCIN	P87		O	Mute D60Y
11	P8_6/XCOUT	P86		I	D60Y Busy Detection
12	RESET	RESET		I	Reset uP
13	XOUT	XOUT		O	For Main Clock Circuit
14	VSS	-			VSS
15	XIN	XIN		I	For Main Clock Circuit
16	VCC1	-			VCC1
17	P8_5/NMI	-			pull up (VCC1)
18	P8_4/INT2/ZP	INT2		I	D60Y Interrupt
19	P8_3/INT1	INT1		I	DIR Interrupt
20	P8_2/INT0	INT0		I	Power Down Detection
21	P8_1/TA4IN/U	P8_1		O	DIR Chip Enable
22	P8_0/TA4OUT/U	P8_0		O	D60Y Chip Enable
23	P7_7/TA3IN	P7_7		O	CODEC Reset
24	P7_6/TA3OUT	P7_6		O	DIR Reset
25	P7_5/TA2IN/W	P7_5		O	D60Y Reset
26	P7_4/TA2OUT/W	P7_4		I	D60Y Ready
27	P7_3/CTS2/RTS2/TA1IN/V	P7_3		O	EEPROM Chip Enable (reserve)
28	P7_2/CLK2/TA1OUT/V	-			pull down
29	P7_1/RXD2/SCL2/TA0IN/TB5IN	SCL2		I/O	Central Unit Communication
30	P7_0/TXD2/SDA2/TA0OUT	SDA2		I/O	Central Unit Communication
31	P6_7/TXD1/SDA1	TXD1		O	Send Data to External JIG
32	P6_6/RXD1/SCL1	RXD1		I	Receive Data from External JIG
33	P6_5/CLK1	CLK1		I/O	Serial Clock for External JIG
34	P6_4/CTS1/RTS1/CTS0/CLKS1	RTS1		O	BUSY Output for External JIG
35	P6_3/TXD0/SDA0	TXD0		O	Send Data to DIR
36	P6_2/RXD0/SCL0	RXD0		I	Receive Data from DIR
37	P6_1/CLK0	CLK0		O	Serial Clock for DIR Communication
38	P6_0/CTS0/RTS0	-			pull down
39	P5_7/RDY/CLKOUT	-			pull down
40	P5_6/ALE	-			pull down
41	P5_5/HOLD	P5_5		I	pull down (/EPM for External JIG)
42	P5_4/HLDA	-			pull down
43	P5_3/BCLK	-			pull down
44	P5_2/RD	-			pull down
45	P5_1/WRH/BHE	-			pull down
46	P5_0/WRL/WR	P5_0		I	pull up (VCC2) (/CE for External JIG)
47	P4_7/CS3	-			pull down
48	P4_6/CS2	-			pull down
49	P4_5/CS1	-			pull down
50	P4_4/CS0	-			pull down

Pin No.	Pin Name	Function	Name	I/O Type	Description
51	P4_3/A19	P4_3		O	CODEC Soft Mute
52	P4_2/A18	P4_2		O	Power Relay Control
53	P4_1/A17	P4_1		O	Interruput for I2C communication request
54	P4_0/A16	-			pull down
55	P3_7/A15	-			pull down
56	P3_6/A14	-			pull down
57	P3_5/A13	-			pull down
58	P3_4/A12	-			pull down
59	P3_3/A11	-			pull down
60	P3_2/A10	-			pull down
61	P3_1/A9	-			pull down
62	VCC2	VCC2			VCC2
63	P3_0/A8(/-/D7)	-			pull down
64	VSS	VSS			VSS
65	P2_7/AN2_7/A7(/D7/D6)	-			pull down
66	P2_6/AN2_6/A6(/D6/D5)	-			pull down
67	P2_5/AN2_5/A5(/D5/D4)	-			pull down
68	P2_4/AN2_4/A4(/D4/D3)	P2_4		O	LED3
69	P2_3/AN2_3/A3(/D3/D2)	P2_3		O	LED2
70	P2_2/AN2_2/A2(/D2/D1)	P2_2		O	LED1
71	P2_1/AN2_1/A1(/D1/D0)	P2_1		O	LED0
72	P2_0/AN2_0/A0(/D0/-)	P2_0		I	Mute Request from the Center Unit
73	P1_7/D15/INT5	P1_7	PRI	I	Protection by Electric Current Observation
74	P1_6/D14/INT4	P1_6		I	Self-mode SW
75	P1_5/D13/INT3	INT3		I	RC Signal Detection
76	P1_4/D12	P1_4	/FMT	O	Front Speaker Mute Control
77	P1_3/D11	P1_3	/SWMT	O	Sub Woofer Mute Control
78	P1_2/D10	P1_2	/SPMT	O	Speaker Mute
79	P1_1/D9	P1_1	FRY	O	Front Speaker Relay Drive
80	P1_0/D8	P1_0	SWRY	O	Sub Woofer Speaker Relay Drive
81	P0_7/AN0_7/D7	P0_7		O	E-Vol Chip Enable
82	P0_6/AN0_6/D6	-			pull down
83	P0_5/AN0_5/D5	-			pull down
84	P0_4/AN0_4/D4	-			pull down
85	P0_3/AN0_3/D3	-			pull down
86	P0_2/AN0_2/D2	-			pull down
87	P0_1/AN0_1/D1	-			pull down
88	P0_0/AN0_0/D0	-			pull down
89	P10_7/AN7/KI3	-			pull down
90	P10_6/AN6/KI2	-			pull down
91	P10_5/AN5/KI1	AN5	PLDET	I	Protection by Total Output Level
92	P10_4/AN4/KI0	AN4	THM	I	Heat Protection
93	P10_3/AN3	AN3	PRV3	I	DC Protection 3
94	P10_2/AN2	AN2	PRV2	I	DC Protection 2
95	P10_1/AN1	AN1	PRV1	I	DC Protection 1
96	AVSS	AVSS			AVSS
97	P10_0/AN0	AN0	PRD	I	DC Protection on amp output
98	VREF	VREF			VREF
99	AVCC	AVCC			VCC1
100	P9_7/ADTRG/SIN4	-			pull down

■ BLOCK DIAGRAMS

DVR-1000

● BLOCK DIAGRAM

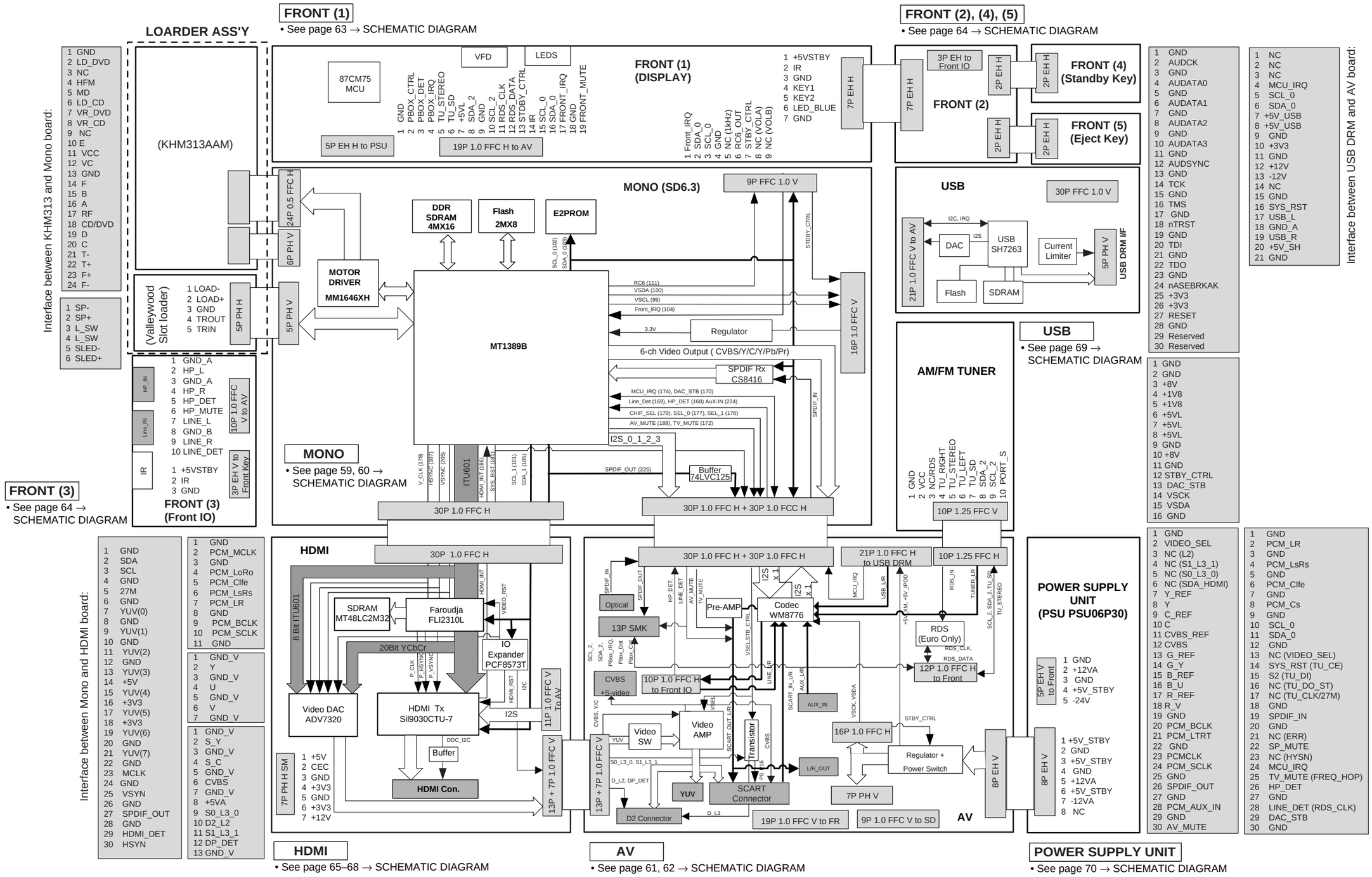

DVR-1000

● WIRING DIAGRAM

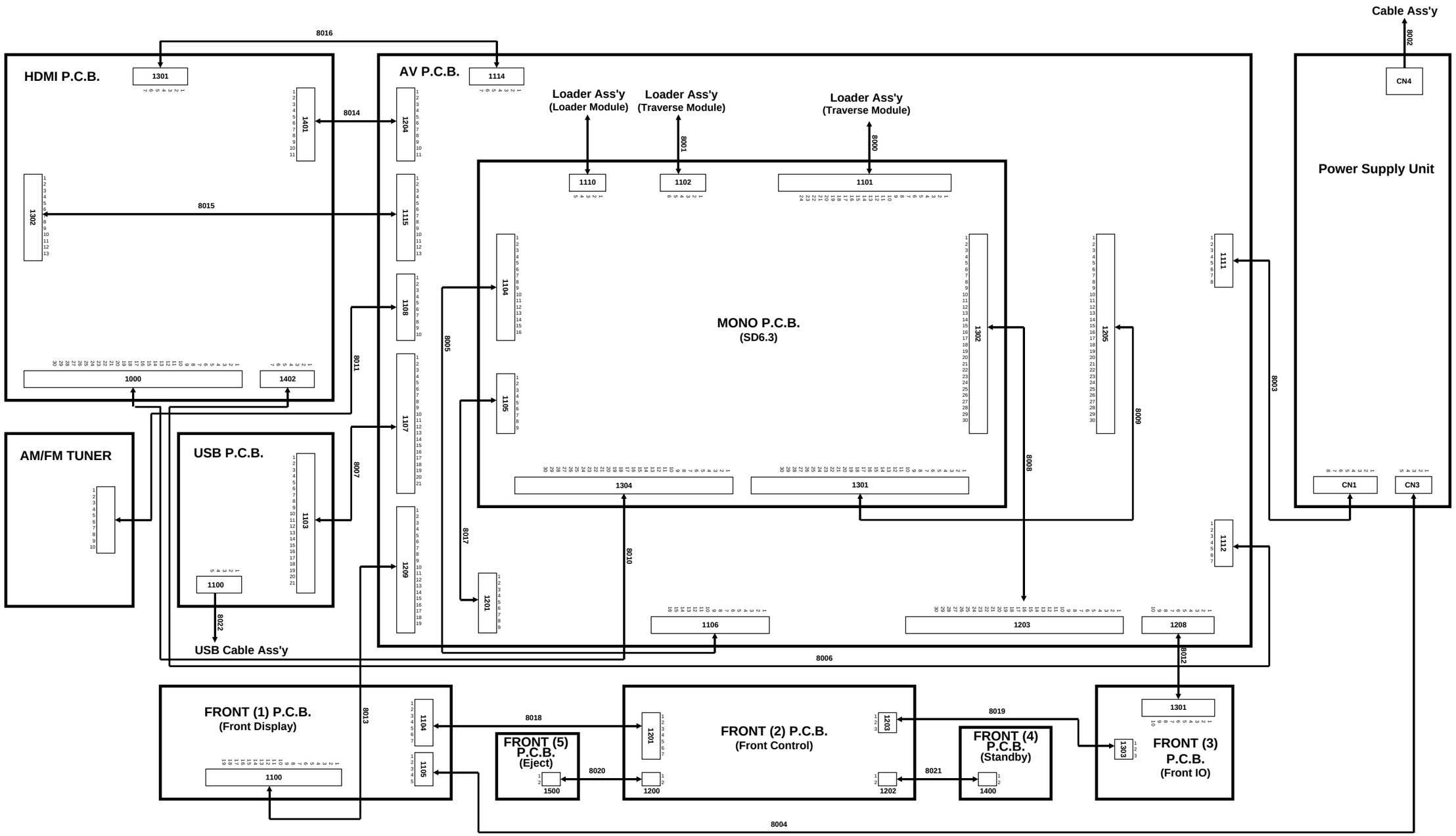

NX-SW1000

● BLOCK DIAGRAM

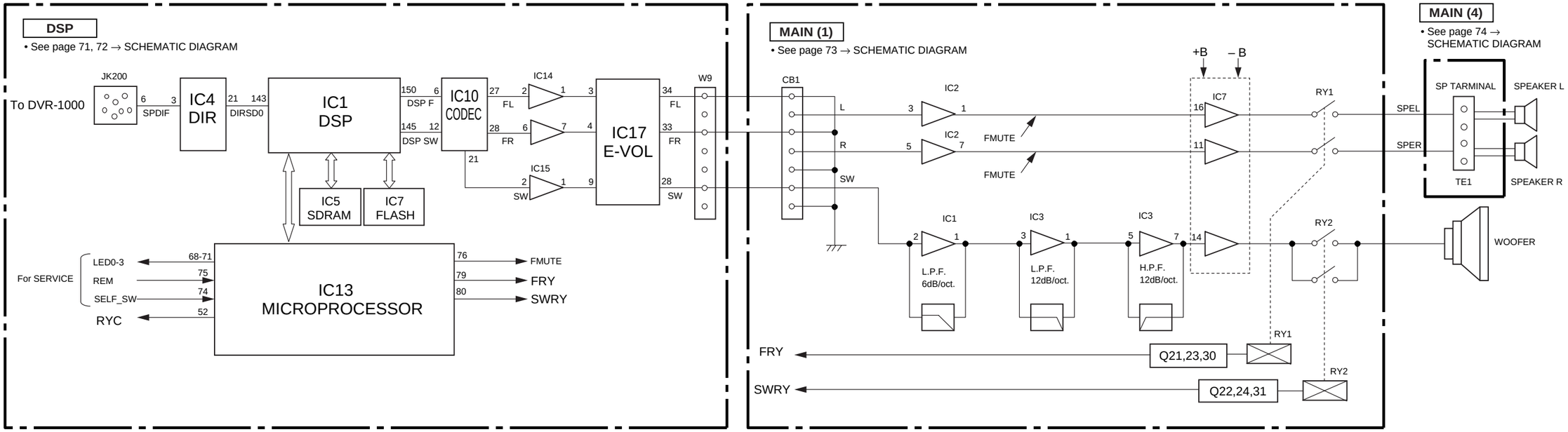

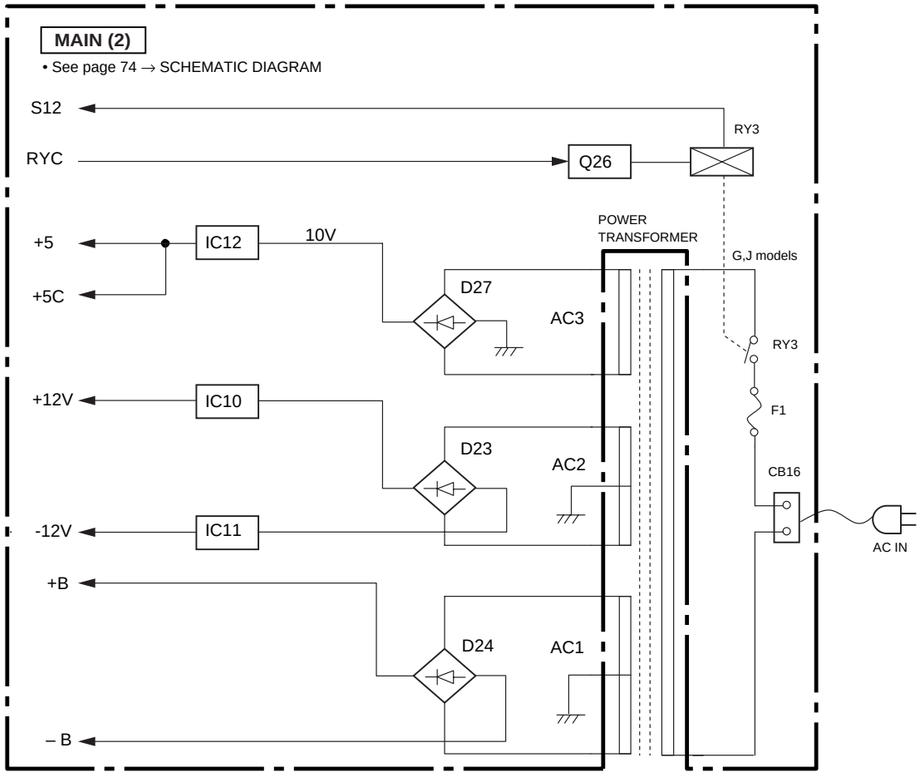

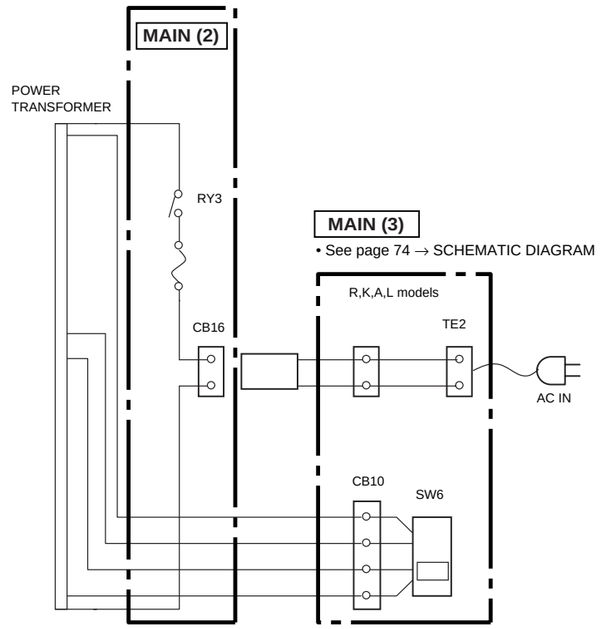

■ PIN CONNECTION DIAGRAM

NX-SW1000

ICs

KIA7812API
KIA7805API

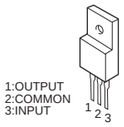

KIA7912PI

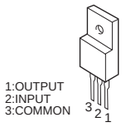

KIA78L05BP

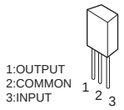

LM61CIZ

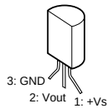

µPC29M33T-E1-AZ

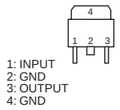

PQ012FZ01ZPH

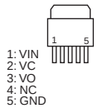

SN74AHC1G08DCKR

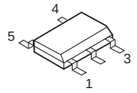

NJM4580E (TE2)

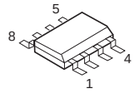

MM74HCU04SJX
SN74AHCT080PWR

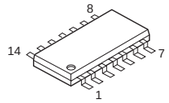

SN74LV245APWR

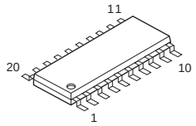

AK4628VQ

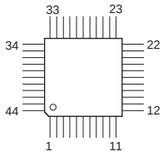

LC89057W-VF4D-E
YAC523-VZ

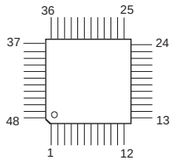

S29AL004D70TFI020

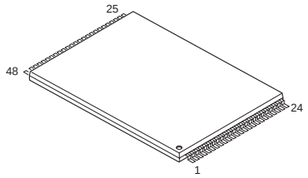

W9816G6CH-7

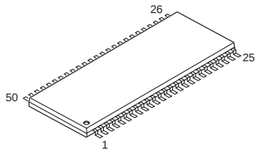

M30626FHPFP

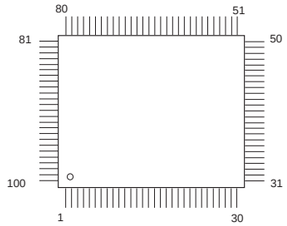

D60YA003BPYP225

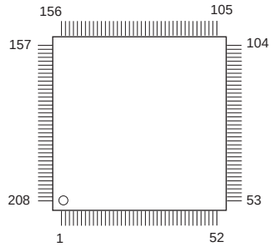

STK433-330-E

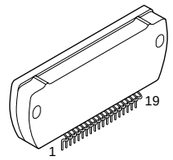

Transistors

2SC1815 Y
KTA1266 Y-AT
KTC3198 Y-AT
2N5401C-AT/P
2N5551C-AT/P

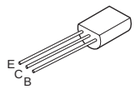

2SA1770 S, T

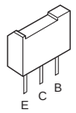

2SB1274 R, S

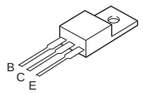

2SC2412K Q, R, S
2SD1938 F S, T
DTA114EKA
KPA104S-RTK/P
KRC102S-RTK/P
KRC104S-RTK/P

FET

2SK304 E

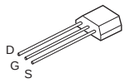

Diodes

1SS355
KDS160-RTK/P
MA8027
MA8051-M
MA8056-M
MA8068-M
MA8082-M
MA8270-H
RB501V-40

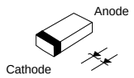

1SS133, 176
2SS270A

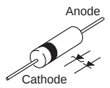

KBP103G-01X0
RS403M-B-C-J80

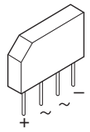

TS6P03-08

The first digit of a component indicates the component type.

1xxx : Connector	3xxx : Resistor	5xxx : Coil	7xxx : IC, Transistor, FET
2xxx : Capacitor	4xxx : SMD jumper	6xxx : Diode	9xxx : Wire jumper

■ PRINTED CIRCUIT BOARDS

DVR-1000

FOR INFORMATION ONLY (NO REPLACEMENT PARTS WILL BE AVAILABLE)

USB (Top view)

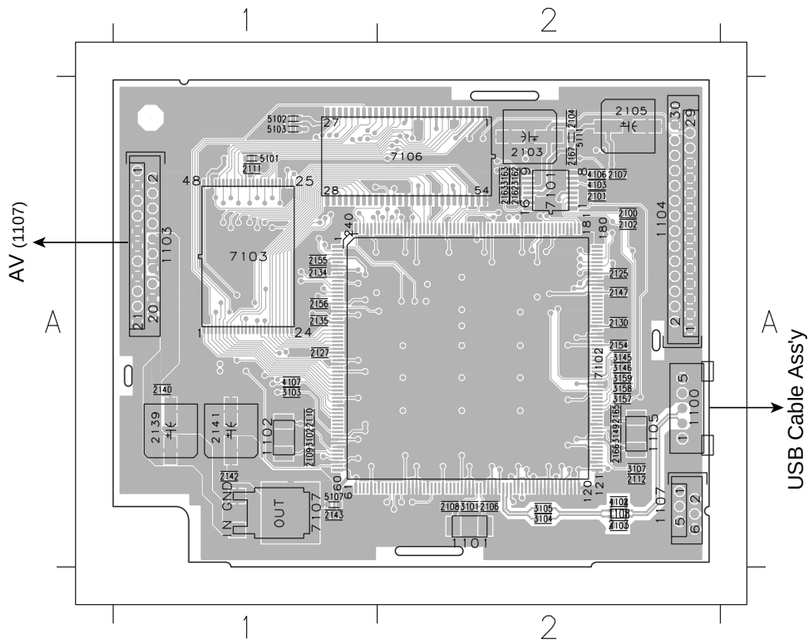

1100	A2	3104	A2		
1101	A2	3105	A2		
1102	A1	3107	A2		
1103	A1	3145	A2		
1104	A2	3146	A2		
1105	A2	3149	A2		
1107	A2	3157	A2		
1108	A2	3158	A2		
2100	A2	3159	A2		
2101	A2	3162	A2		
2102	A2	3163	A2		
2103	A2	4101	A2		
2104	A2	4102	A2		
2105	A2	4103	A2		
2106	A2	4106	A2		
2107	A2	4107	A1		
2108	A2	5101	A1		
2109	A1	5102	A1		
2110	A1	5103	A1		
2111	A1	5107	A1		
2112	A2	5111	A2		
2125	A2	7101	A2		
2127	A1	7102	A2		
2130	A2	7103	A1		
2134	A1	7106	A2		
2135	A1	7107	A1		
2139	A1				
2140	A1				
2141	A1				
2142	A1				
2143	A1				
2147	A2				
2154	A2				
2155	A1				
2156	A1				
2162	A2				
2163	A2				
2165	A2				
2166	A2				
2167	A2				
3101	A2				
3102	A1				
3103	A1				

USB (Bottom view)

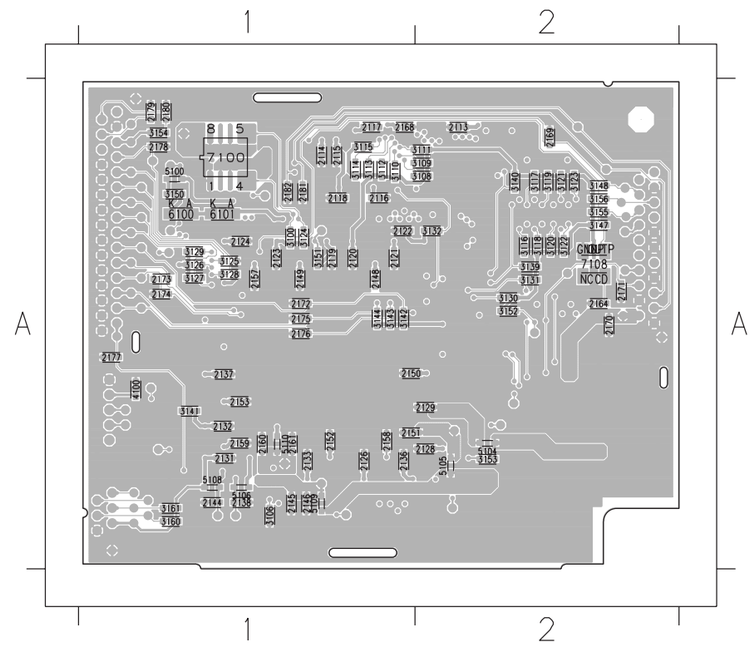

2113	A2	2175	A1	3150	A1
2114	A1	2176	A1	3151	A1
2115	A1	2177	A1	3152	A2
2116	A1	2178	A1	3153	A2
2117	A1	2179	A1	3154	A1
2118	A1	2180	A1	3155	A2
2119	A1	2181	A1	3156	A2
2120	A1	2182	A1	3160	A1
2121	A1	3100	A1	3161	A1
2122	A1	3106	A1	4100	A1
2123	A1	3108	A2	5100	A1
2124	A1	3109	A2	5104	A2
2126	A1	3110	A1	5105	A2
2128	A2	3111	A2	5106	A1
2129	A2	3112	A1	5108	A1
2131	A1	3113	A1	5109	A1
2132	A1	3114	A1	5110	A1
2133	A1	3115	A1	6100	A1
2136	A1	3116	A2	6101	A1
2137	A1	3117	A2	7100	A1
2138	A1	3118	A2	7108	A2
2144	A1	3119	A2		
2145	A1	3120	A2		
2146	A1	3121	A2		
2148	A1	3122	A2		
2149	A1	3123	A2		
2150	A1	3124	A1		
2151	A1	3125	A1		
2152	A1	3126	A1		
2153	A1	3127	A1		
2157	A1	3128	A1		
2158	A1	3129	A1		
2159	A1	3130	A2		
2160	A1	3131	A2		
2161	A1	3132	A2		
2164	A2	3139	A2		
2168	A1	3140	A2		
2169	A2	3141	A1		
2170	A2	3142	A1		
2171	A2	3143	A1		
2172	A1	3144	A1		
2173	A1	3147	A2		
2174	A1	3148	A2		

The first digit of a component indicates the component type.

1xxx : Connector	3xxx : Resistor	5xxx : Coil	7xxx : IC, Transistor, FET
2xxx : Capacitor	4xxx : SMD jumper	6xxx : Diode	9xxx : Wire jumper

DVR-1000

MONO (Top view)

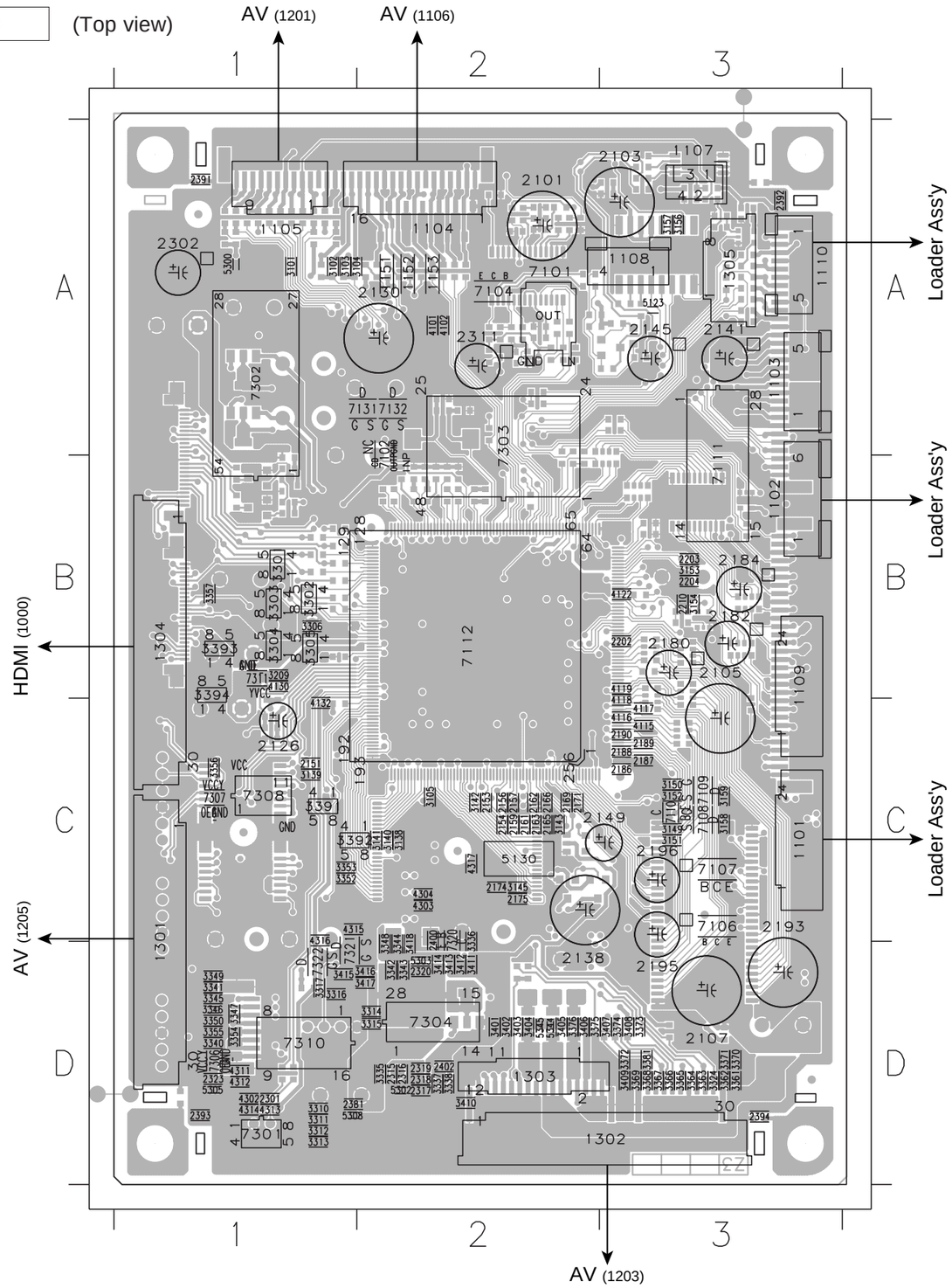

1101	C3	2381	D1	3362	D3	7101	A2
1102	B3	2391	A1	3363	D3	7102	A2
1103	A3	2392	A3	3364	D3	7104	A2
1104	A2	2393	D1	3365	D3	7106	C3
1105	A1	2394	D3	3366	D3	7107	C3
1107	A3	2400	C2	3367	D3	7108	C3
1108	A3	2402	D2	3368	D3	7109	C3
1109	B3	3101	A1	3369	D3	7110	C3
1110	A3	3102	A1	3370	D3	7111	B3
1151	A2	3103	A1	3371	D3	7112	B2
1152	A2	3104	A1	3372	D3	7131	A2
1153	A2	3105	C2	3373	D3	7132	A2
1301	D1	3138	C2	3374	D3	7301	D1
1302	D3	3139	C1	3375	D2	7302	A1
1303	D2	3140	C2	3376	D2	7303	A2
1304	B1	3141	C2	3381	D3	7304	D2
1305	A3	3142	C2	3391	C1	7306	D1
2101	A2	3143	C2	3392	C1	7307	C1
2103	A3	3145	C2	3393	B1	7308	C1
2105	B3	3149	C3	3394	B1	7310	D1
2107	D3	3150	C3	3401	D2	7311	B1
2126	C1	3151	C3	3402	D2	7320	C2
2130	A2	3152	C3	3403	D2	7321	D1
2138	D2	3153	B3	3404	D2	7322	D1
2141	A3	3154	B3	3405	D2		
2145	A3	3156	A3	3406	D2		
2149	C3	3157	A3	3407	D3		
2151	C1	3158	C3	3408	D3		
2153	C2	3159	C3	3409	D3		
2154	C2	3209	B1	3410	D2		
2156	C2	3301	B1	3411	D2		
2157	C2	3302	B1	3412	D2		
2159	C2	3303	B1	3413	D2		
2161	C2	3304	B1	3414	D2		
2162	C2	3305	B1	3415	D1		
2163	C2	3306	B1	3416	D2		
2165	C2	3310	D1	3417	D2		
2166	C2	3311	D1	3418	D2		
2169	C2	3312	D1	4101	A2		
2171	C2	3313	D1	4102	A2		
2174	C2	3314	D2	4115	C3		
2175	C2	3315	D2	4116	C3		
2180	B3	3316	D1	4117	C3		
2182	B3	3317	D1	4118	C3		
2184	B3	3324	D3	4119	B3		
2186	C3	3335	D2	4122	B3		
2187	C3	3336	D2	4130	B1		
2188	C3	3337	D2	4132	C1		
2189	C3	3338	D2	4302	D1		
2190	C3	3340	D1	4303	C2		
2193	C3	3341	D1	4304	C2		
2195	D3	3342	D2	4311	D1		
2196	C3	3343	D2	4312	D1		
2202	B3	3344	D2	4313	D1		
2203	B3	3345	D1	4314	D1		
2204	B3	3346	D1	4315	C1		
2210	B3	3347	D1	4316	C1		
2301	D1	3348	D2	4317	C2		
2302	A1	3349	D1	5123	A3		
2311	A2	3350	D1	5130	C2		
2315	D2	3352	C1	5300	A1		
2316	D2	3353	C1	5302	D2		
2317	D2	3354	D1	5303	D2		
2318	D2	3355	D1	5305	D1		
2319	D2	3356	C1	5308	D1		
2320	D2	3357	B1	5344	D2		
2323	D1	3361	D3	5345	D2		

The first digit of a component indicates the component type.

1xxx : Connector	3xxx : Resistor	5xxx : Coil	7xxx : IC, Transistor, FET
2xxx : Capacitor	4xxx : SMD jumper	6xxx : Diode	9xxx : Wire jumper

DVR-1000

MONO (Bottom view)

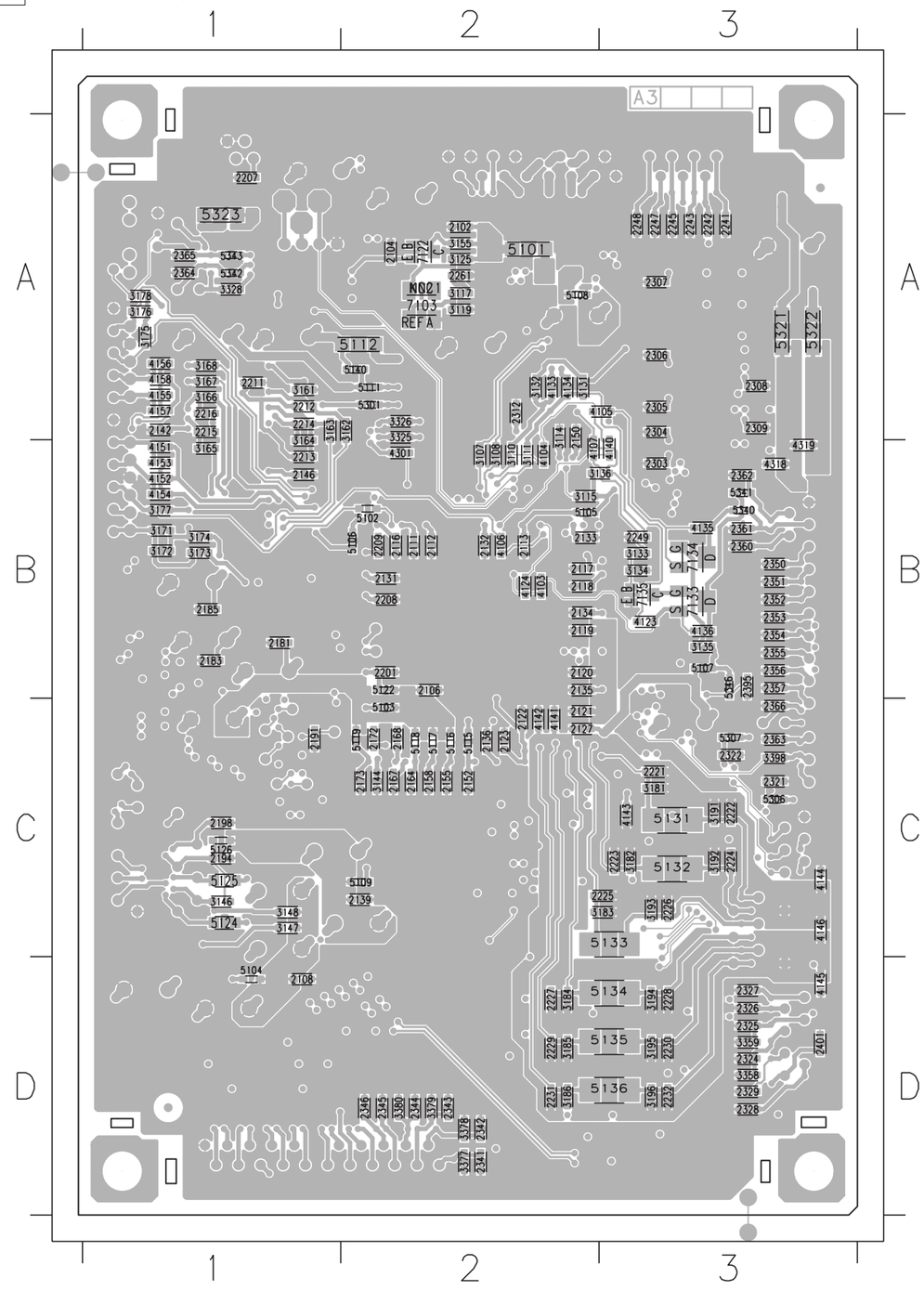

2102	A2	2248	A3	3166	A1	5106	B2
2104	A2	2249	B3	3167	A1	5107	B3
2106	B2	2261	A2	3168	A1	5108	A2
2108	D1	2303	B3	3171	B1	5109	C2
2111	B2	2304	A3	3172	B1	5111	A2
2112	B2	2305	A3	3173	B1	5112	A2
2113	B2	2306	A3	3174	B1	5115	C2
2116	B2	2307	A3	3175	A1	5116	C2
2117	B2	2308	A3	3176	A1	5117	C2
2118	B2	2309	A3	3177	B1	5118	C2
2119	B2	2312	A2	3178	A1	5119	C2
2120	B2	2321	C3	3181	C3	5122	B2
2121	C2	2322	C3	3182	C3	5124	C1
2122	C2	2324	D3	3183	C3	5125	C1
2123	C2	2325	D3	3184	D2	5126	C1
2127	C2	2326	D3	3185	D2	5131	C3
2131	B2	2327	D3	3186	D2	5132	C3
2132	B2	2328	D3	3191	C3	5133	C3
2133	B2	2329	D3	3192	C3	5134	D3
2134	B2	2341	D2	3193	C3	5135	D3
2135	B2	2342	D2	3194	D3	5136	D3
2136	C2	2343	D2	3195	D3	5140	A2
2139	C2	2344	D2	3196	D3	5301	A2
2142	A1	2345	D2	3325	A2	5306	C3
2146	B1	2346	D2	3326	A2	5307	C3
2150	A2	2350	B3	3328	A1	5321	A3
2152	C2	2351	B3	3358	D3	5322	A3
2155	C2	2352	B3	3359	D3	5323	A1
2158	C2	2353	B3	3377	D2	5340	B3
2164	C2	2354	B3	3378	D2	5341	B3
2167	C2	2355	B3	3379	D2	5342	A1
2168	C2	2356	B3	3380	D2	5343	A1
2172	C2	2357	B3	3398	C3	5346	B3
2173	C2	2360	B3	4103	B2	7103	A2
2181	B1	2361	B3	4104	B2	7122	A2
2183	B1	2362	B3	4105	A3	7133	B3
2185	B1	2363	C3	4106	B2	7134	B3
2191	C1	2364	A1	4107	B2	7135	B3
2194	C1	2365	A1	4123	B3		
2198	C1	2366	C3	4124	B2		
2201	B2	2395	B3	4133	A2		
2207	A1	2401	D3	4134	A2		
2208	B2	3107	B2	4135	B3		
2209	B2	3108	B2	4136	B3		
2211	A1	3110	B2	4140	B3		
2212	A1	3111	B2	4141	C2		
2213	B1	3114	A2	4142	C2		
2214	A1	3115	B2	4143	C3		
2215	A1	3117	A2	4144	C3		
2216	A1	3119	A2	4145	D3		
2221	C3	3125	A2	4146	C3		
2222	C3	3131	A2	4151	B1		
2223	C3	3132	A2	4152	B1		
2224	C3	3133	B3	4153	B1		
2225	C3	3134	B3	4154	B1		
2226	C3	3135	B3	4155	A1		
2227	D2	3136	B3	4156	A1		
2228	D3	3144	C2	4157	A1		
2229	D2	3146	C1	4158	A1		
2230	D3	3147	C1	4301	B2		
2231	D2	3148	C1	4318	B3		
2232	D3	3155	A2	4319	B3		
2241	A3	3161	A1	5101	A2		
2242	A3	3162	A2	5102	B2		
2243	A3	3163	A1	5103	C2		
2245	A3	3164	B1	5104	D1		
2247	A3	3165	B1	5105	B2		

The first digit of a component indicates the component type.

1xxx : Connector	3xxx : Resistor	5xxx : Coil	7xxx : IC, Transistor, FET
2xxx : Capacitor	4xxx : SMD jumper	6xxx : Diode	9xxx : Wire jumper

DVR-1000

AV (Top view)

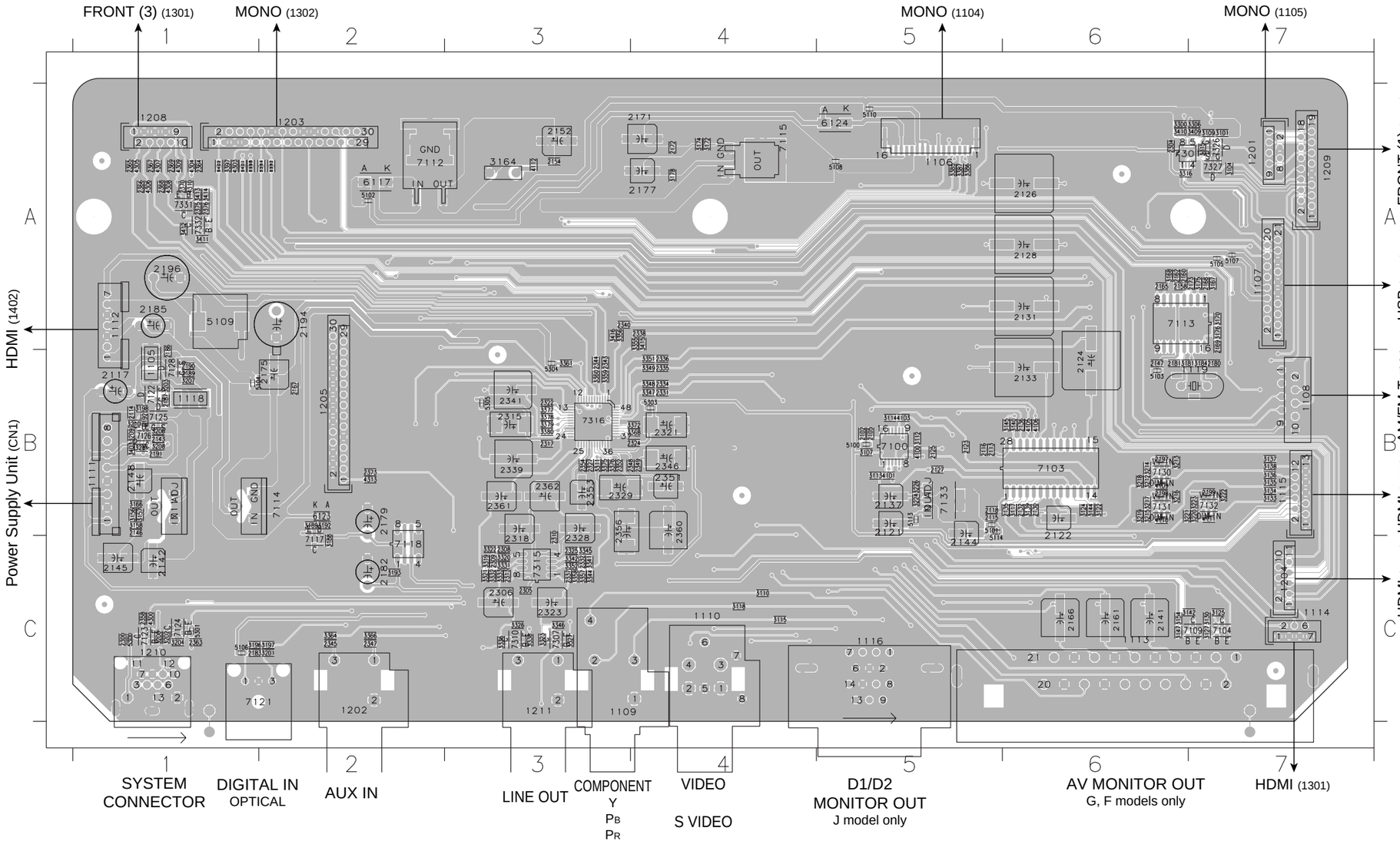

1105	B1	2185	A1	3114	B5	3320	C3	5100	B5
1106	A5	2186	B1	3115	C4	3321	C3	5101	B5
1107	A7	2187	B1	3117	B6	3322	C3	5102	A2
1108	B7	2189	B1	3118	C4	3323	C3	5103	B6
1109	C3	2190	B1	3122	B6	3326	C3	5104	B1
1110	C4	2191	B1	3124	B6	3327	C3	5105	A7
1111	B1	2192	B1	3125	C7	3331	C3	5106	C1
1112	A1	2194	A2	3127	C7	3332	C3	5107	A7
1113	C6	2196	A1	3130	C7	3333	C3	5108	A5
1114	C7	2197	B6	3133	B7	3336	C3	5109	A1
1115	B7	2198	B6	3134	B7	3338	C3	5110	A5
1116	C5	2199	B7	3135	B7	3341	C3	5113	B5
1118	B1	2300	C1	3136	B7	3342	C3	5114	C5
1119	B7	2304	A6	3137	B7	3344	C3	5300	C1
1201	A7	2305	C3	3138	B7	3345	C3	5301	C1
1202	C2	2306	C3	3139	B6	3346	C3	5303	B4
1203	A2	2308	C3	3140	B6	3347	B4	5304	B3
1204	C7	2309	C3	3142	C7	3348	B4	5305	B3
1205	B2	2310	C3	3144	B6	3349	B4	6117	A2
1208	A1	2313	C3	3145	B6	3351	B4	6123	B2
1209	A7	2315	B3	3147	C6	3352	C3	6124	A5
1210	C1	2317	B3	3154	C6	3355	A4	7100	B5
1211	C3	2318	C3	3156	B1	3356	A3	7103	B6
2102	B5	2321	B4	3157	B1	3357	C3	7104	C7
2105	B5	2322	B3	3158	B1	3358	C3	7109	C7
2113	B5	2323	C3	3164	A3	3359	B3	7111	B1
2114	B1	2324	B4	3166	B1	3360	B3	7112	A2
2115	B5	2325	C3	3167	A7	3361	B3	7113	A6
2116	B5	2327	B3	3168	A6	3364	C2	7114	B2
2117	B1	2328	C3	3170	A7	3366	C2	7115	A4
2118	B5	2329	B3	3172	A4	3368	B4	7117	C2
2121	B5	2331	B4	3174	A4	3372	B4	7118	C2
2122	B6	2332	C3	3175	A7	3375	B3	7121	C1
2123	B5	2334	B4	3176	A7	3376	B3	7122	B1
2124	B5	2335	B4	3178	A4	3377	B3	7123	A2
2125	B5	2336	B4	3181	B6	3378	B3	7124	C1
2126	A6	2337	C3	3184	B7	3379	B3	7125	B1
2127	B5	2338	A4	3188	C2	3380	B3	7126	B1
2128	A6	2339	B3	3189	B2	3385	A5	7128	B1
2130	B6	2340	A3	3192	B2	3386	A5	7130	B6
2131	A6	2341	B3	3193	C2	3387	A5	7131	B6
2132	B6	2343	B3	3196	C1	3392	A2	7132	B7
2133	B6	2344	B3	3197	C2	3394	A2	7133	B5
2135	B6	2345	C2	3198	B1	3397	A1	7301	A6
2136	B6	2346	B4	3200	C1	3398	A1	7307	C3
2137	B5	2347	C2	3201	C2	3401	A1	7310	C3
2141	C6	2348	B3	3202	C1	3402	A1	7315	C3
2142	C1	2349	B4	3203	B1	3403	B1	7316	B3
2143	B1	2351	B4	3204	C1	3409	A7	7326	A7
2144	C5	2352	B3	3206	B1	3410	A6	7327	A7
2145	C1	2353	B3	3207	B1	3411	A1	7331	A1
2146	B1	2354	B3	3208	B1	3412	A1	7332	A1
2147	B6	2356	B3	3209	B1	3413	A1		
2148	B1	2358	C1	3210	B1	3414	A1		
2152	A3	2360	B4	3211	B1	3415	A4		
2154	A3	2361	B3	3212	B6	3416	A3		
2158	A6	2362	B3	3213	B6	4100	B5		
2160	A6	2363	C1	3214	B6	4101	B5		
2161	C6	2364	A1	3215	B6	4103	B5		
2162	A6	2365	A1	3216	B6	4105	B6		
2165	A6	2366	A1	3217	B6	4106	B6		
2166	C6	2367	A1	3218	B6	4109	B6		
2167	B2	2368	A1	3219	B6	4110	B6		
2168	A7	2369	A1	3220	B7	4111	B7		
2169	A7	2370	A1	3221	B6	4112	A3		
2171	A4	2373	B2	3222	B7	4300	C1		
2172	A4	2375	A1	3223	B7	4303	A1		
2173	A7	2376	A1	3224	B5	4304	A1		
2175	B2	3101	A7	3226	B5	4305	A1		
2177	A4	3104	A7	3300	A6	4306	A1		
2179	B2	3107	B5	3306	A7	4307	A1		
2180	B7	3109	A7	3311	B3	4308	A1		
2181	B6	3110	C4	3315	A7	4309	A1		
2182	C2	3112	B5	3316	A6	4310	A1		
2183	C1	3113	B5	3319	C3	4313	B2		

The first digit of a component indicates the component type.

1xxx : Connector	3xxx : Resistor	5xxx : Coil	7xxx : IC, Transistor, FET
2xxx : Capacitor	4xxx : SMD jumper	6xxx : Diode	9xxx : Wire jumper

DVR-1000

AV (Bottom view)

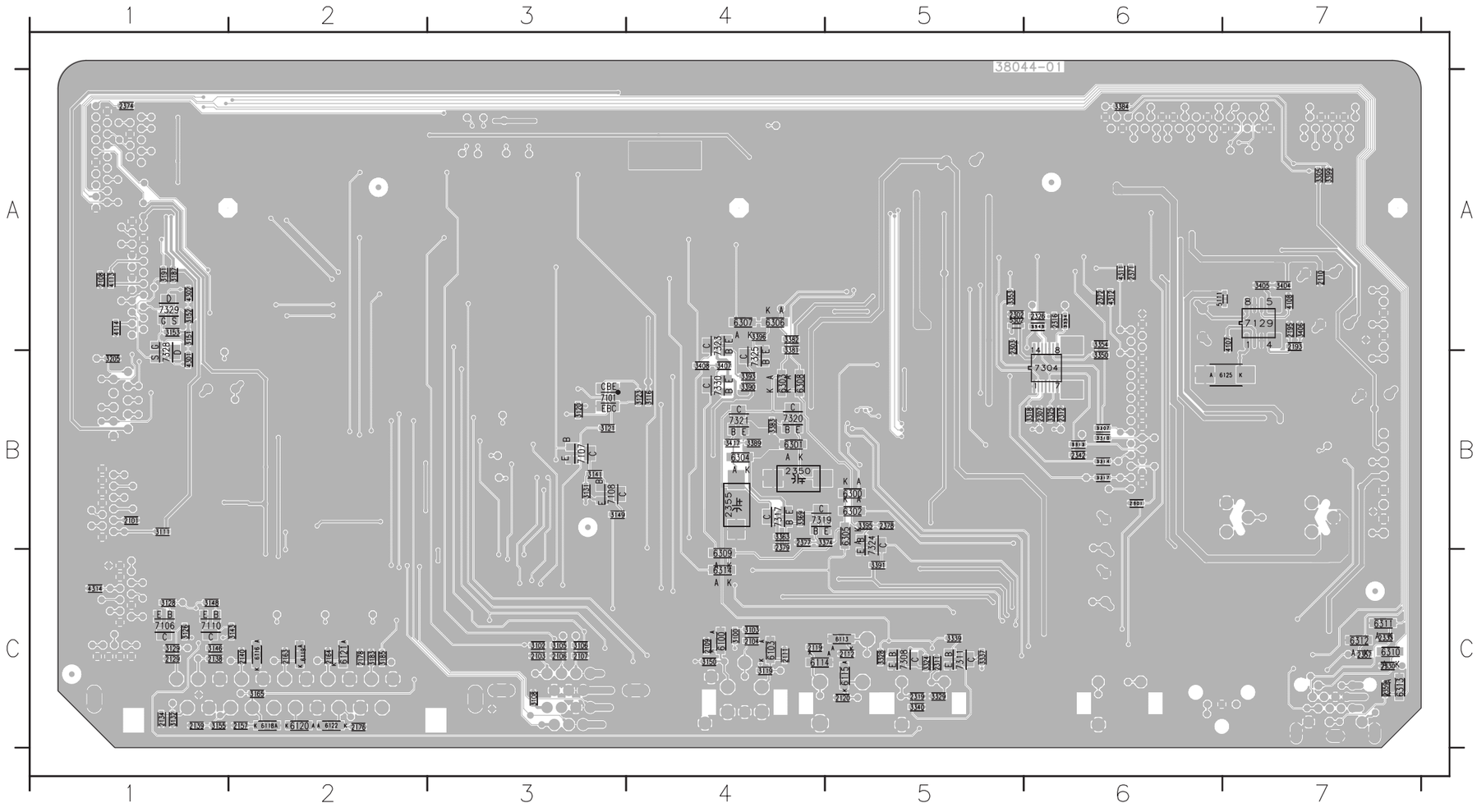

2101	B1	3185	C2	6309	C4
2103	C3	3187	A1	6310	C7
2104	C4	3191	A1	6311	C7
2106	C3	3205	B1	6312	C7
2107	C3	3305	A7	6313	C7
2108	A1	3307	B6	6314	C4
2109	C4	3310	B6	7101	B3
2110	A7	3313	B6	7106	C1
2111	C4	3314	B6	7107	B3
2112	C5	3317	B6	7108	B3
2119	C4	3318	B6	7110	C1
2120	C5	3324	C5	7129	A7
2129	C1	3325	B6	7304	B6
2134	C1	3328	C5	7308	C5
2138	C1	3329	C5	7311	C5
2139	C1	3334	A6	7317	B4
2140	C2	3337	C5	7319	B4
2157	C2	3339	C5	7320	B4
2163	C2	3340	C5	7321	B4
2164	C2	3343	A6	7323	A4
2176	C2	3350	B6	7324	B5
2178	C2	3353	A5	7325	B4
2193	A7	3354	A6	7328	B1
2195	A7	3363	B4	7329	A1
2301	B6	3369	B4	7330	B4
2302	A5	3374	B5		
2303	A5	3381	A4		
2307	B6	3382	A4		
2311	C5	3383	B4		
2312	B6	3384	A6		
2316	A6	3389	B4		
2319	C5	3390	B4		
2326	A6	3391	C5		
2330	C7	3393	B4		
2333	C7	3395	D5		
2342	B6	3396	A4		
2350	B4	3399	A7		
2355	B4	3404	A7		
2357	C7	3405	A7		
2359	C7	3406	A7		
2371	A6	3407	B4		
2372	A6	3408	B4		
2374	A1	3417	B4		
2377	B4	4107	A7		
2378	B5	4108	A7		
2379	B4	4113	A1		
3100	C4	4114	A1		
3102	C3	4301	B1		
3103	C4	4302	A1		
3105	C3	4311	A6		
3106	C3	4312	A6		
3108	C3	4314	C1		
3111	B1	5111	A6		
3116	B4	5302	A5		
3119	C4	6100	C4		
3120	B3	6103	C4		
3121	B3	6113	C5		
3123	B4	6114	C4		
3126	C1	6115	C5		
3128	C1	6116	C2		
3129	C1	6118	C2		
3131	B3	6119	C2		
3132	C1	6120	C2		
3141	B3	6121	C2		
3143	C2	6122	C2		
3146	C1	6125	B7		
3148	C1	6300	B5		
3149	B3	6301	B4		
3150	C4	6302	B5		
3151	A1	6303	B4		
3152	A1	6304	B4		
3153	A1	6305	B5		
3155	C1	6306	A4		
3165	C2	6307	A4		
3183	C2	6308	B4		

DVR-1000

The first digit of a component indicates the component type.

1xxx : Connector	3xxx : Resistor	5xxx : Coil	7xxx : IC, Transistor, FET
2xxx : Capacitor	4xxx : SMD jumper	6xxx : Diode	9xxx : Wire jumper

FRONT (1) (Top view)

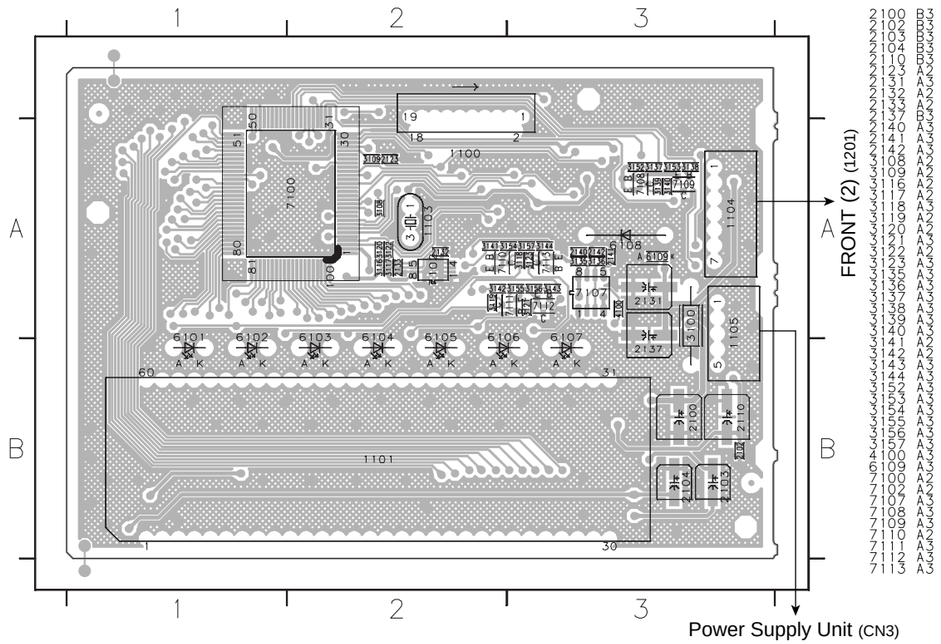

2100	B3		3130	B1	
2102	B3		3131	B1	
2103	B3		3132	B1	
2104	B3		3133	B1	
2110	B3		3134	B1	
2123	A2		3145	A1	
2131	A3		3146	A1	
2132	A2		3147	A1	
2133	A2		3148	A2	
2137	B3		3149	A2	
2140	A3		3150	A2	
2141	A3		3151	A1	
2142	A3		4101	A2	
2108	A2		6100	B1	
3109	A2		7101	A2	
3116	A2		7103	A1	
3117	A2		7104	B1	
3118	A3		7105	B1	
3119	A2		7106	B1	
3120	A2				
3121	A3				
3122	A2				
3123	A3				
3135	A3				
3136	A3				
3137	A3				
3138	A3				
3139	A3				
3140	A3				
3141	A2				
3142	A2				
3143	A3				
3144	A3				
3152	A3				
3153	A3				
3154	A3				
3155	A3				
3156	A3				
3157	A3				
4100	A3				
6109	A3				
7100	A2				
7102	A2				
7107	A3				
7108	A3				
7109	A3				
7110	A2				
7111	A3				
7112	A3				
7113	A3				

FRONT (3) (Top view)

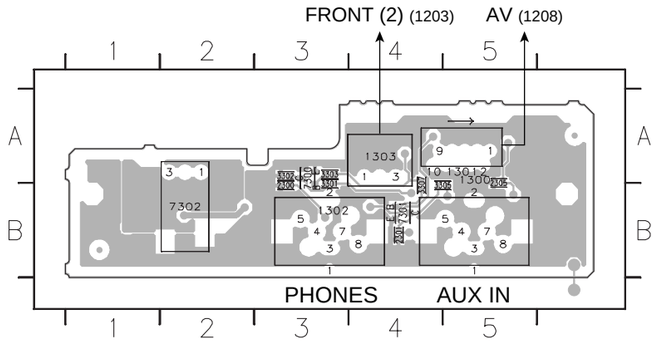

1300	A5	
1301	A5	
1302	B3	
1303	A4	
2300	B3	
2301	B4	
2305	A5	
3301	B3	
3302	A3	
3303	A3	
3305	B4	
3307	B4	
7300	A3	
7301	B4	
7302	B2	

FRONT (1) (Bottom view)

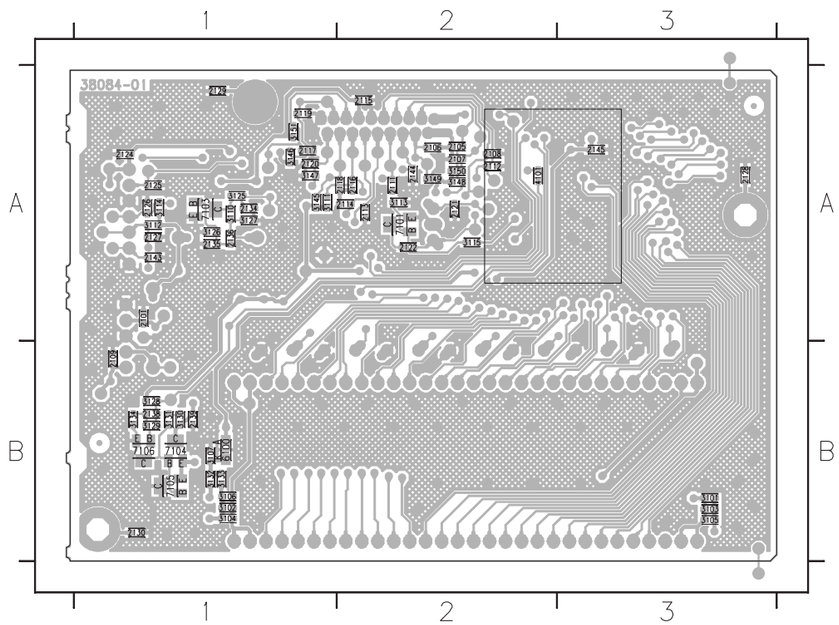

2101	A1		3130	B1	
2105	A2		3131	B1	
2106	A2		3132	B1	
2107	A2		3133	B1	
2108	A2		3134	B1	
2109	B1		3145	A1	
2111	A2		3146	A1	
2112	A2		3147	A1	
2113	A2		3148	A2	
2114	A2		3149	A2	
2115	A2		3150	A2	
2116	A2		3151	A1	
2117	A1		4101	A2	
2118	A2		6100	B1	
2119	A1		7101	A2	
2120	A1		7103	A1	
2121	A2		7104	B1	
2122	A2		7105	B1	
2124	A1		7106	B1	
2125	A1				
2126	A1				
2127	A1				
2128	A3				
2129	A1				
2130	B1				
2134	A1				
2135	A1				
2136	A1				
2138	B1				
2139	B1				
2143	A1				
2144	A2				
2145	A3				
3101	B3				
3102	B1				
3103	B3				
3104	B1				
3105	B3				
3106	B1				
3107	B1				
3110	A1				
3111	A1				
3112	A1				
3113	A2				
3114	A1				
3115	A2				
3125	A1				
3126	A1				
3127	A1				
3128	B1				
3129	B1				

FRONT (3) (Bottom view)

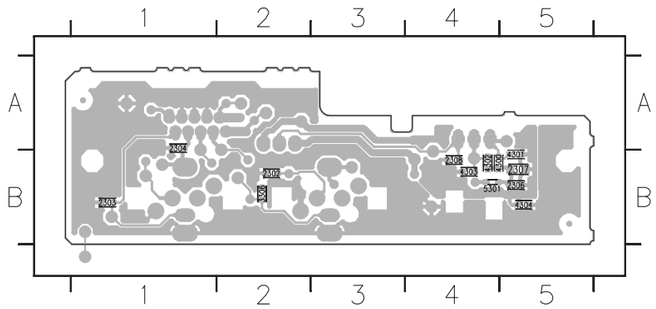

2302	B2	
2303	B1	
2304	A1	
2306	B5	
2307	B5	
2308	B4	
3306	B2	
4300	B4	
4301	B5	
4302	B4	
4303	B4	
4304	B5	
5301	B4	

The first digit of a component indicates the component type.

1xxx : Connector	3xxx : Resistor	5xxx : Coil	7xxx : IC, Transistor, FET
2xxx : Capacitor	4xxx : SMD jumper	6xxx : Diode	9xxx : Wire jumper

DVR-1000

FRONT (2) (Top view)

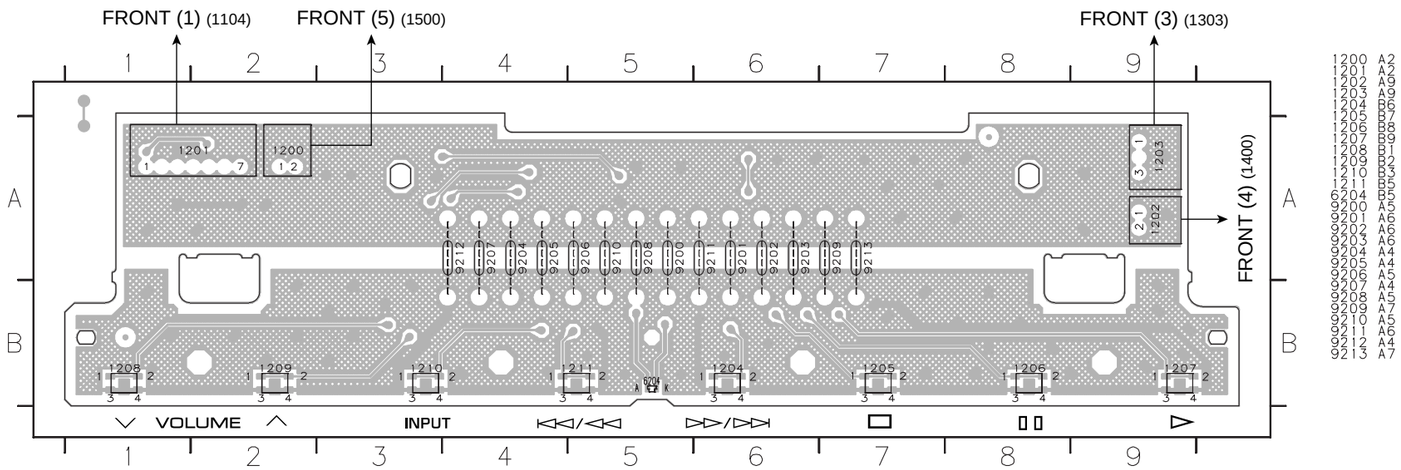

FRONT (2) (Bottom view)

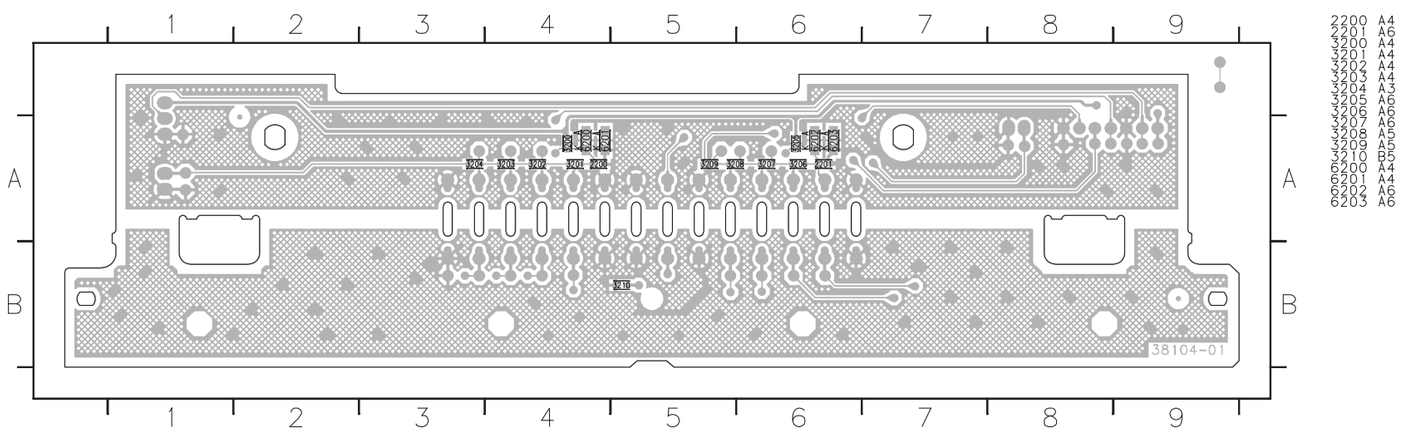

FRONT (4) (Top view)

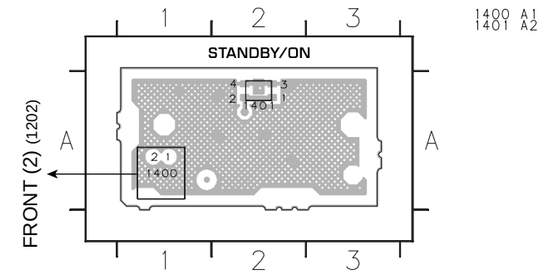

FRONT (4) (Bottom view)

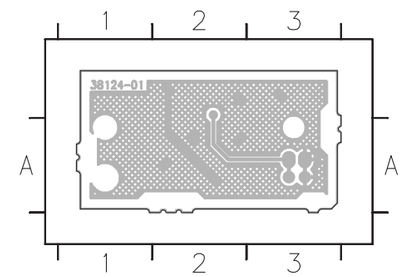

FRONT (5) (Top view)

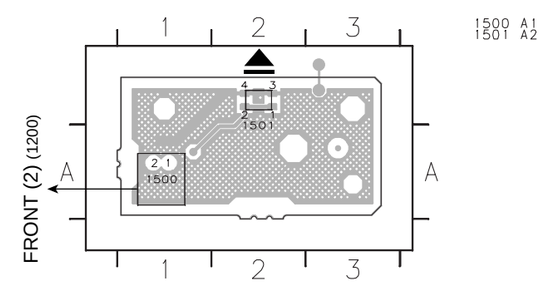

FRONT (5) (Bottom view)

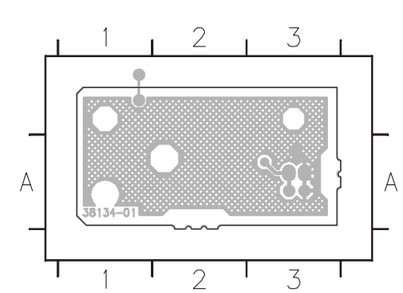

The first digit of a component indicates the component type.

1xxx : Connector	3xxx : Resistor	5xxx : Coil	7xxx : IC, Transistor, FET
2xxx : Capacitor	4xxx : SMD jumper	6xxx : Diode	9xxx : Wire jumper

DVR-1000

HDMI (Top view)

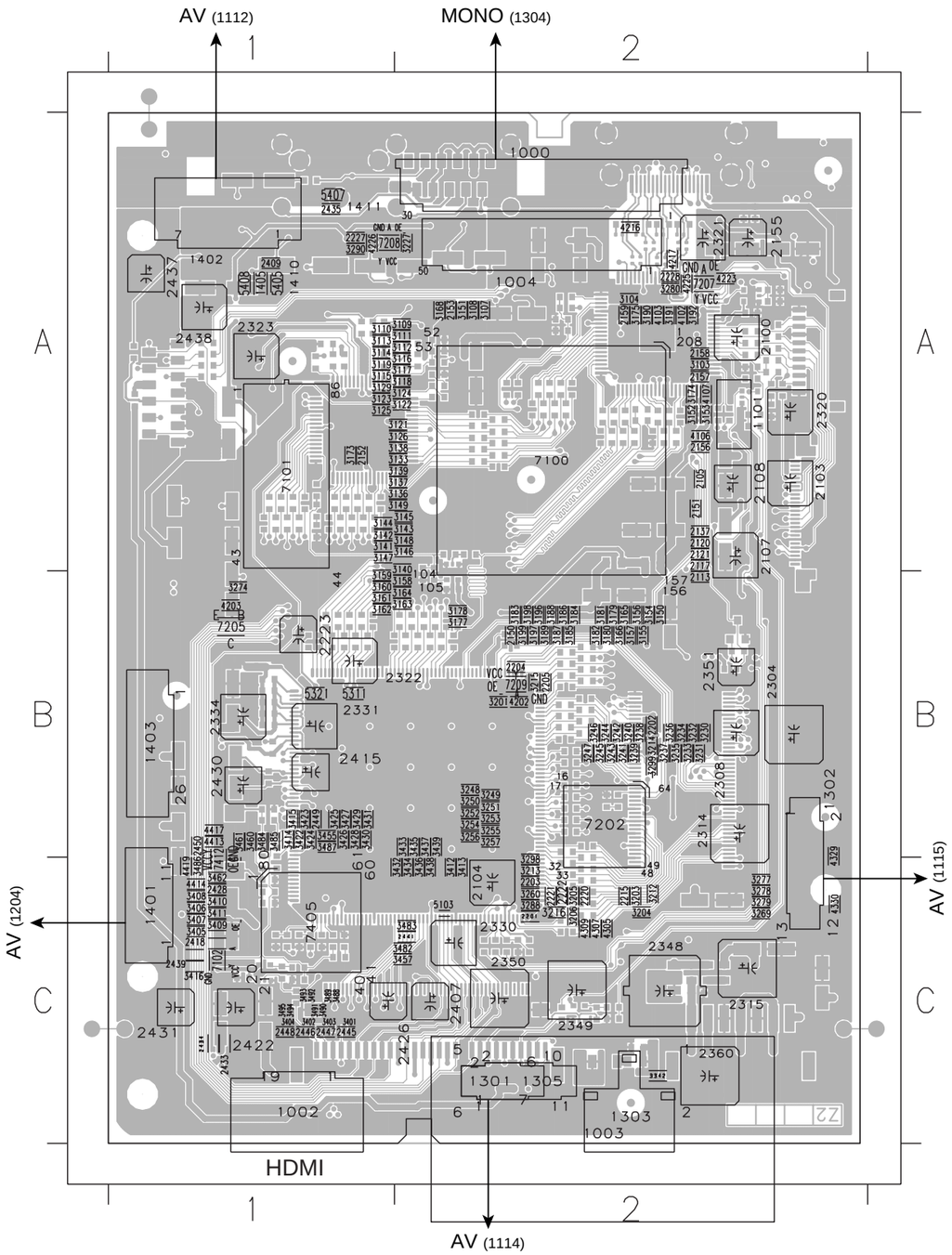

1000	A2	2441	C2	3190	A2	3426	B1
1002	C1	2445	C1	3191	A2	3427	B1
1003	C2	2446	C1	3192	A2	3428	B1
1004	A2	2447	C1	3196	B2	3429	B1
1101	A2	2448	C1	3197	B2	3430	B1
1301	C2	2449	B1	3198	B2	3431	B1
1302	B2	2450	B1	3199	B2	3432	C2
1303	C2	3103	A2	3201	B2	3433	B2
1305	C2	3104	A2	3203	C2	3434	C2
1401	C1	3107	A2	3204	C2	3435	B2
1402	A1	3108	A2	3205	C2	3436	C2
1403	B1	3109	A2	3206	C2	3437	B2
1405	A1	3110	A1	3212	C2	3438	C2
1410	A1	3111	A2	3213	C2	3439	B2
1411	A1	3112	A2	3214	B2	3455	B1
2100	A2	3113	A1	3215	B2	3457	C2
2103	A2	3114	A1	3216	C2	3460	B1
2104	C2	3115	A1	3227	A2	3461	B1
2105	A2	3116	A2	3230	B2	3462	C1
2107	A2	3117	A2	3231	B2	3482	C2
2108	A2	3118	A2	3232	B2	3483	C2
2113	B2	3119	A1	3233	B2	3484	B1
2117	A2	3121	A2	3234	B2	3485	B1
2120	A2	3122	A2	3235	B2	3486	C1
2121	A2	3123	A1	3236	B2	3487	B1
2137	A2	3124	A2	3237	B2	3488	C1
2150	B2	3125	A1	3238	B2	3489	C1
2151	A2	3126	A2	3239	B2	3490	C1
2152	A1	3129	A1	3240	B2	3491	C1
2153	A2	3133	A2	3241	B2	3492	C1
2155	A2	3136	A2	3242	B2	3493	C1
2156	A2	3137	A2	3243	B2	3494	C1
2157	A2	3138	A2	3244	B2	3495	C1
2158	A2	3139	A2	3245	B2	4102	A2
2159	A2	3140	A2	3246	B2	4103	A2
2201	C2	3141	A1	3247	B2	4106	A2
2202	B2	3142	A1	3248	B2	4107	A2
2203	C2	3143	A2	3249	B2	4202	B2
2204	B2	3144	A1	3250	B2	4203	B1
2205	B2	3145	A2	3251	B2	4216	A2
2215	C2	3146	A2	3252	B2	4217	A2
2220	C2	3147	A1	3253	B2	4223	A2
2221	C2	3148	A2	3254	B2	4225	A2
2222	C2	3149	A2	3255	B2	4226	A1
2223	B1	3150	B2	3256	B2	4305	C2
2227	A1	3151	A2	3257	B2	4307	C2
2228	A2	3152	A2	3260	C2	4309	C2
2304	B2	3153	A2	3269	C2	4329	B2
2308	B2	3154	B2	3274	B1	4330	C2
2314	B2	3155	B2	3277	C2	4413	B1
2315	C2	3156	B2	3278	C2	4414	C1
2320	A2	3157	B2	3279	C2	4417	B1
2321	A2	3158	B2	3280	A2	4419	C1
2322	B2	3159	B1	3288	C2	5103	C2
2323	A1	3160	B1	3290	A1	5311	B1
2330	C2	3161	B1	3298	C2	5321	B1
2331	B1	3162	B1	3299	B2	5405	A1
2334	B1	3163	B2	3342	C2	5407	A1
2348	C2	3164	B2	3401	C1	5408	A1
2349	C2	3165	B2	3402	C1	7100	A2
2350	C2	3166	B2	3403	C1	7101	A1
2351	B2	3168	A2	3404	C1	7102	C1
2360	C2	3173	A1	3405	C1	7202	B2
2407	C2	3174	A2	3406	C1	7205	B1
2409	A1	3175	A2	3407	C1	7207	A2
2415	B1	3177	B2	3408	C1	7208	A1
2418	C1	3178	B2	3409	C1	7209	B2
2422	C1	3179	B2	3410	C1	7405	C1
2426	C2	3180	B2	3411	C1	7412	C1
2428	C1	3181	B2	3412	C2		
2430	B1	3182	B2	3413	C2		
2431	C1	3183	B2	3414	B1		
2433	C1	3184	B2	3415	B1		
2434	C1	3185	B2	3416	C1		
2435	A1	3186	B2	3422	B1		
2437	A1	3187	B2	3423	B1		
2438	A1	3188	B2	3424	B1		
2439	C1	3189	B2	3425	B1		

The first digit of a component indicates the component type.

1xxx : Connector	3xxx : Resistor	5xxx : Coil	7xxx : IC, Transistor, FET
2xxx : Capacitor	4xxx : SMD jumper	6xxx : Diode	9xxx : Wire jumper

DVR-1000

HDMI (Bottom view)

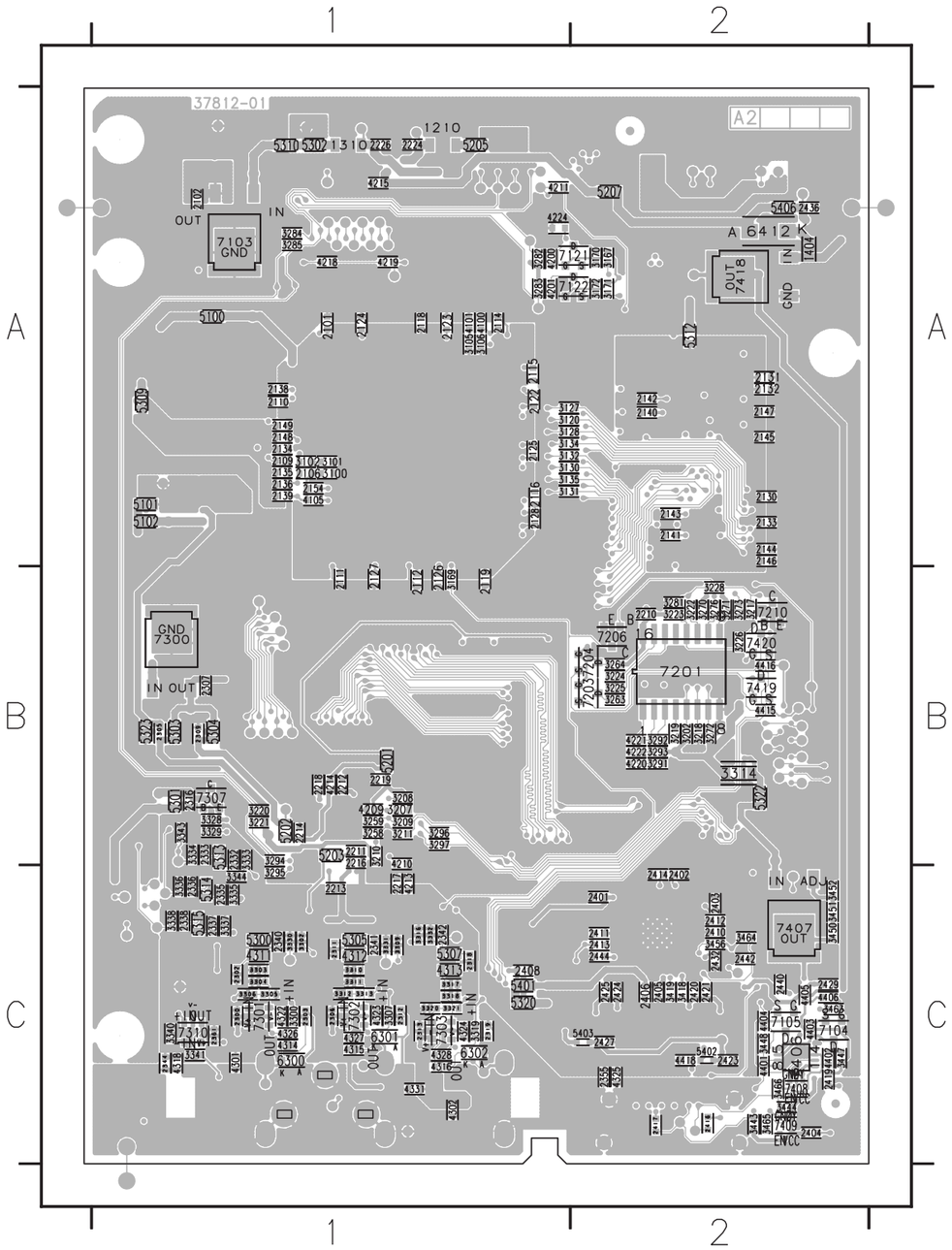

1210	A1	2401	C2	3293	B2	4318	C1
1310	A1	2402	C2	3294	B1	4322	C1
1404	A2	2403	C2	3295	C1	4323	C1
2101	A1	2404	C2	3296	B1	4324	C1
2102	A1	2405	C2	3297	B1	4325	C2
2106	A1	2406	C2	3300	C1	4326	C1
2109	A1	2408	C1	3302	C1	4327	C1
2110	A1	2410	C2	3303	C1	4328	C1
2111	B1	2411	C2	3304	C1	4331	C1
2112	B1	2412	C2	3305	C1	4401	C2
2114	A1	2413	C2	3306	C1	4402	C2
2115	A1	2414	C2	3307	C1	4403	C2
2116	A1	2416	C2	3309	C1	4404	C2
2118	A1	2417	C2	3310	C1	4405	C2
2119	B1	2419	C2	3311	C1	4406	C2
2122	A1	2420	C2	3312	C1	4415	B2
2123	A1	2421	C2	3313	C1	4416	B2
2124	A1	2423	C2	3314	B2	4418	C2
2125	A1	2424	C2	3316	C1	5100	A1
2126	B1	2425	C2	3317	C1	5101	A1
2127	B1	2427	C2	3318	C1	5102	A1
2128	A1	2429	C2	3319	C1	5201	B1
2130	A2	2432	C2	3320	C1	5202	B1
2131	A2	2436	A2	3321	C1	5203	B1
2132	A2	2440	C2	3328	B1	5205	A1
2133	A2	2442	C2	3329	B1	5207	A2
2134	A1	2444	C2	3330	C1	5300	C1
2135	A1	3100	A1	3331	C1	5301	B1
2136	A1	3101	A1	3332	C1	5302	A1
2138	A1	3102	A1	3333	B1	5303	B1
2139	A1	3105	A1	3334	B1	5304	B1
2140	A2	3106	A1	3335	C1	5305	C1
2141	A2	3120	A1	3336	C1	5307	C1
2142	A2	3127	A1	3337	C1	5309	A1
2143	A2	3128	A1	3338	C1	5310	A1
2144	A2	3130	A1	3340	C1	5312	A2
2145	A2	3131	A1	3341	C1	5313	B1
2146	A2	3132	A1	3343	B1	5314	C1
2147	A2	3134	A1	3344	C1	5315	C1
2148	A1	3135	A1	3418	C2	5320	C1
2149	A1	3167	A2	3419	C2	5322	B2
2154	A1	3169	B1	3443	C2	5323	B1
2210	B2	3170	A2	3444	C2	5401	C1
2211	B1	3171	A2	3447	C2	5402	C2
2212	B1	3172	A2	3448	C2	5403	C2
2213	C1	3202	B2	3450	C2	5406	A2
2214	B1	3207	B1	3451	C2	6300	C1
2216	B1	3208	B1	3452	C2	6301	C1
2217	C1	3209	B1	3456	C2	6302	C1
2218	B1	3210	B1	3463	C2	6412	A2
2219	B1	3211	B1	3464	C2	7103	A1
2224	A1	3217	B2	3465	C2	7104	C2
2226	A1	3218	B2	3466	C2	7105	C2
2300	C1	3219	B2	4100	A1	7121	A2
2302	C1	3220	B1	4101	A1	7122	A2
2303	C1	3221	B1	4105	A1	7201	B2
2305	B1	3222	B2	4200	A1	7203	B2
2306	C1	3223	B2	4201	A1	7204	B2
2307	B1	3224	B2	4209	B1	7206	B2
2309	B1	3225	B2	4210	B1	7210	B2
2311	C1	3226	B2	4211	A1	7300	B1
2312	C1	3228	B2	4213	C1	7301	C1
2313	C1	3258	B1	4214	B1	7302	C1
2316	B1	3259	B1	4215	A1	7303	C1
2318	C1	3263	B2	4218	A1	7307	B1
2319	C1	3264	B2	4219	A1	7310	C1
2332	B1	3270	B2	4220	B2	7406	C2
2333	B1	3271	B2	4221	B2	7407	C2
2335	C1	3272	B2	4222	B2	7408	C2
2336	C1	3273	B2	4224	A1	7409	C2
2337	C1	3276	B2	4301	C1	7418	A2
2338	C1	3281	B2	4302	C1	7419	B2
2340	C1	3282	A1	4311	C1	7420	B2
2341	C1	3283	A1	4312	C1		
2342	C1	3284	A1	4313	C1		
2344	C1	3285	A1	4314	C1		
2355	C2	3291	B2	4315	C1		
2361	C1	3292	B2	4316	C1		

NX-SW1000

DSP (1) (Side A)

● **Semiconductor Location**

Ref. No.	Location
D8	E5
D13	D5
D14	D5
D15	E4
D16	E4
D17	F4
IC1	C4
IC2	B3
IC3	C4
IC4	B3
IC5	D4
IC6	B3
IC7	D4
IC8	C5
IC9	C3
IC10	E3
IC11	E5
IC12	D5
IC13	B4
IC14	F3
IC15	E3
IC16	D5
IC17	E4
Q1	D5
Q2	D5
Q3	E4
Q4	E4
Q5	E5
Q6	E5
Q7	E5
Q8	E5

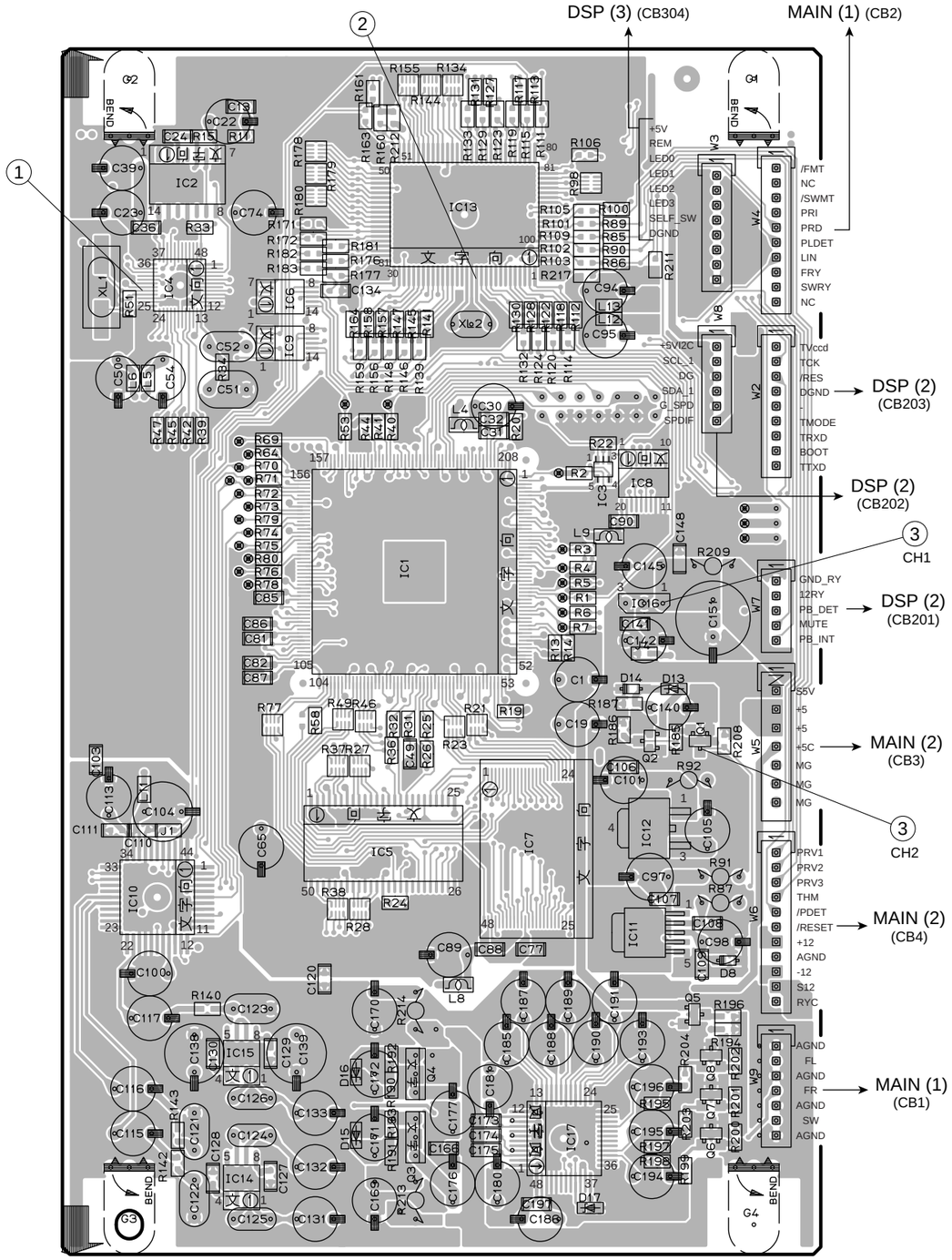

Point ① Pin 29 of IC4

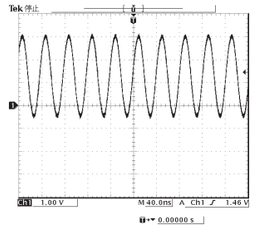

Point ② Pin 13 of IC13

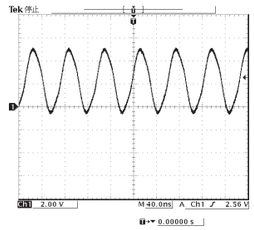

Point ③
CH 1 : Out of IC16
CH 2 : Collector of Q1

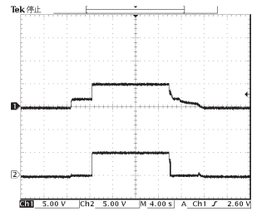

↑ SYSTEM POWER SW ON ↑ SYSTEM POWER SW OFF

● **Semiconductor Location**

Ref. No.	Location
D1	B5
D2	B5
D3	E5
D4	B5
D5	B5
D6	D5
D7	D5
D9	E3
D10	D3
D11	D3
D12	D3
D18	B5

DSP (1) (Side B)

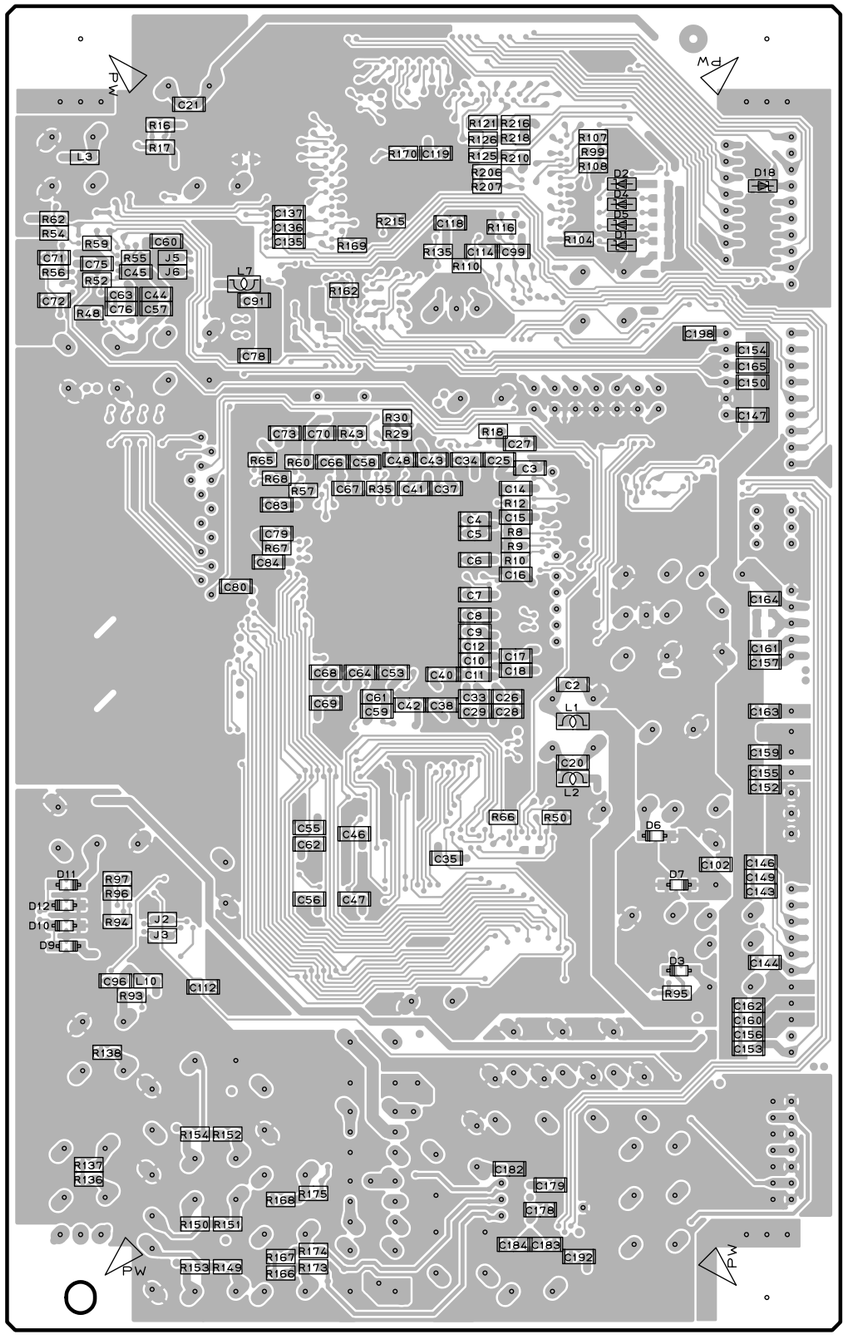

NX-SW1000

DSP (2) (Side A)

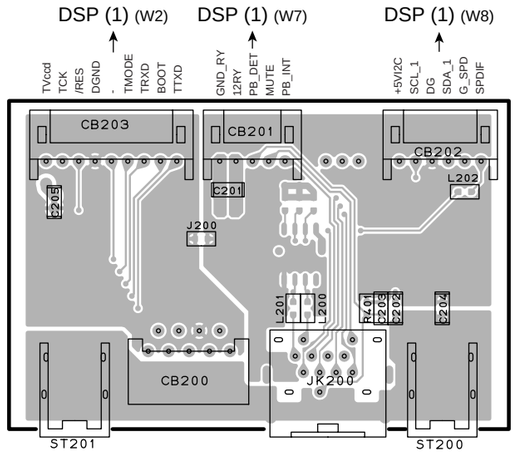

SYSTEM CONNECTOR

● **Semiconductor Location**

Ref. No.	Location
D301	B6
D302	B6
D303	B6
D304	B6

DSP (3) (Side A)

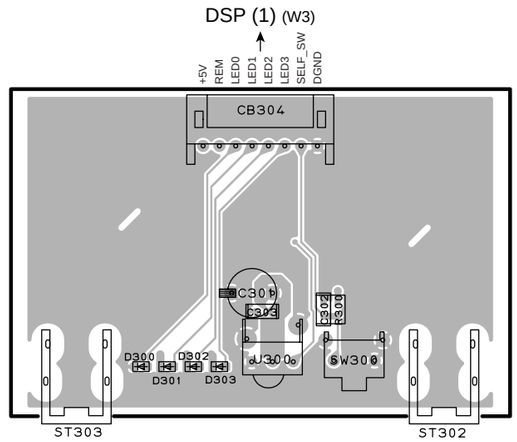

DSP (2) (Side B)

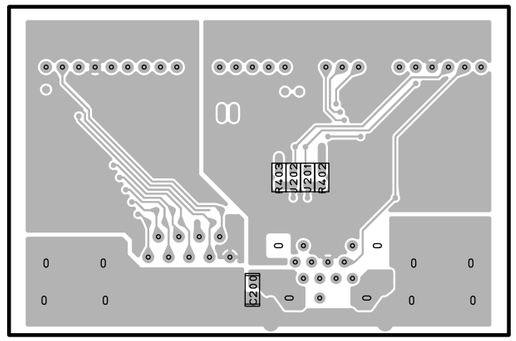

DSP (3) (Side B)

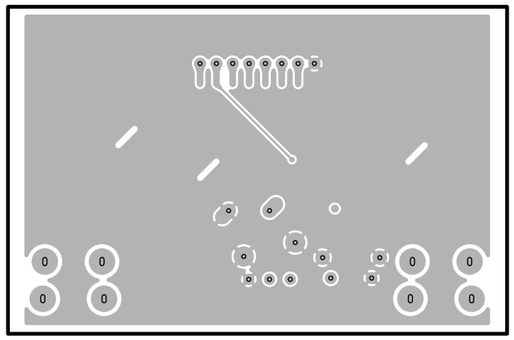

NX-SW1000

● **Semiconductor Location**

Ref. No.	Location
D1	B6
D2	B6
D3	B2
D4	B2
D5	D2
D6	B2
D7	B2
D8	E4
D9	E4
D10	B5
D11	B2
D12	B2
D13	C2
D14	C5
D15	B5
D16	C4
D17	C5
D18	B5
D28	F4
IC1	E2
IC2	E3
IC3	E2
IC4	E2
IC7	A3
Q6	B6
Q7	B6
Q8	B6
Q9	B6
Q10	B6
Q11	B6
Q12	B2
Q13	B2
Q14	B2
Q15	B2
Q16	B4
Q17	B5
Q18	B3
Q19	A2
Q20	C2
Q21	E5
Q22	E4
Q23	E5
Q24	E4
Q25	C6
Q30	E5
Q31	E4

MAIN (1) (Side A)

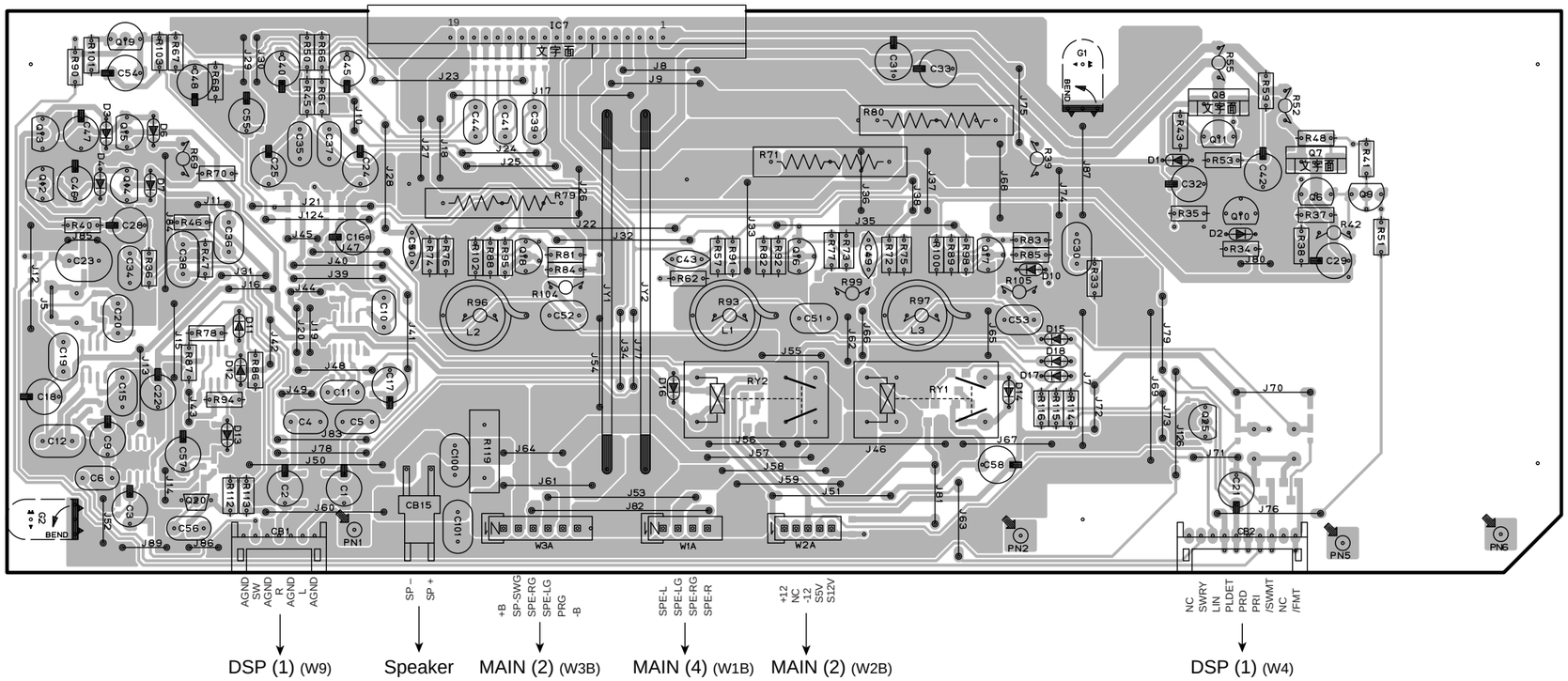

MAIN (1) (Side B)

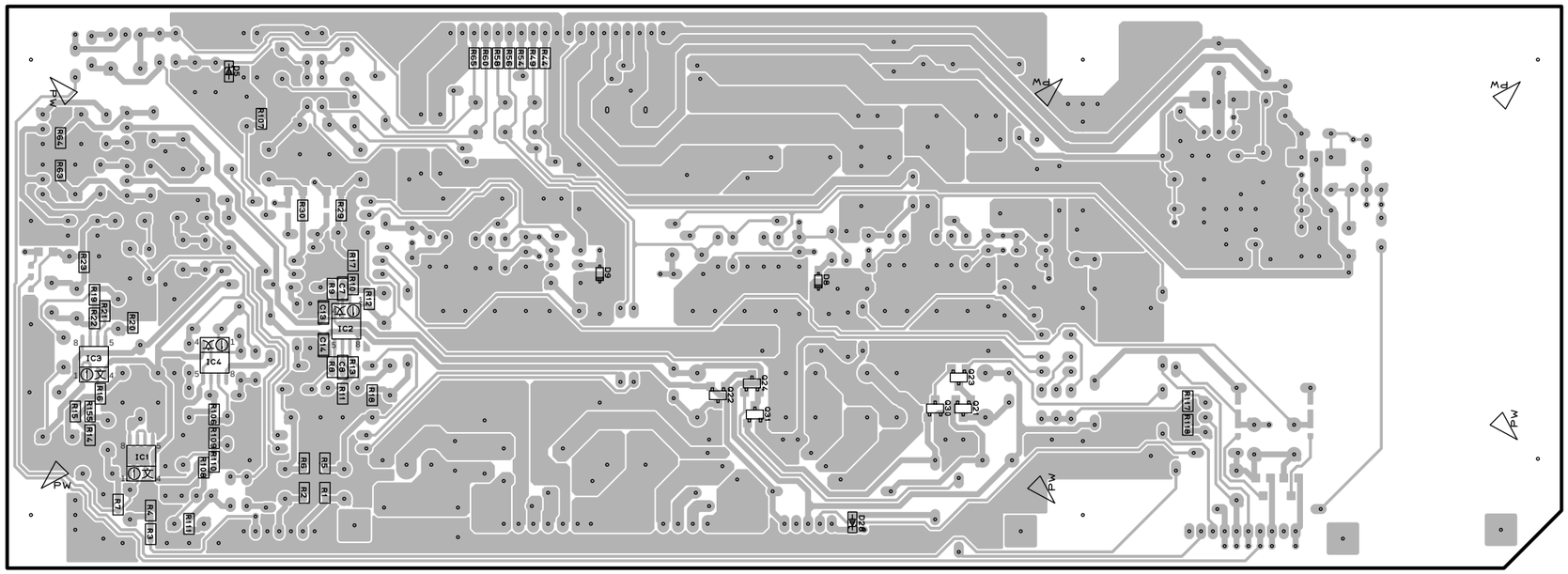

NX-SW1000

● **Semiconductor Location**

Ref. No.	Location
D19	C4
D20	E4
D21	E4
D23	B3
D24	C2
D25	E3
D26	D3
D27	B4
IC10	C3
IC11	C3
IC12	C5
IC14	C4
Q26	C4
Q27	E4
Q28	E4

MAIN (2) (Side A)

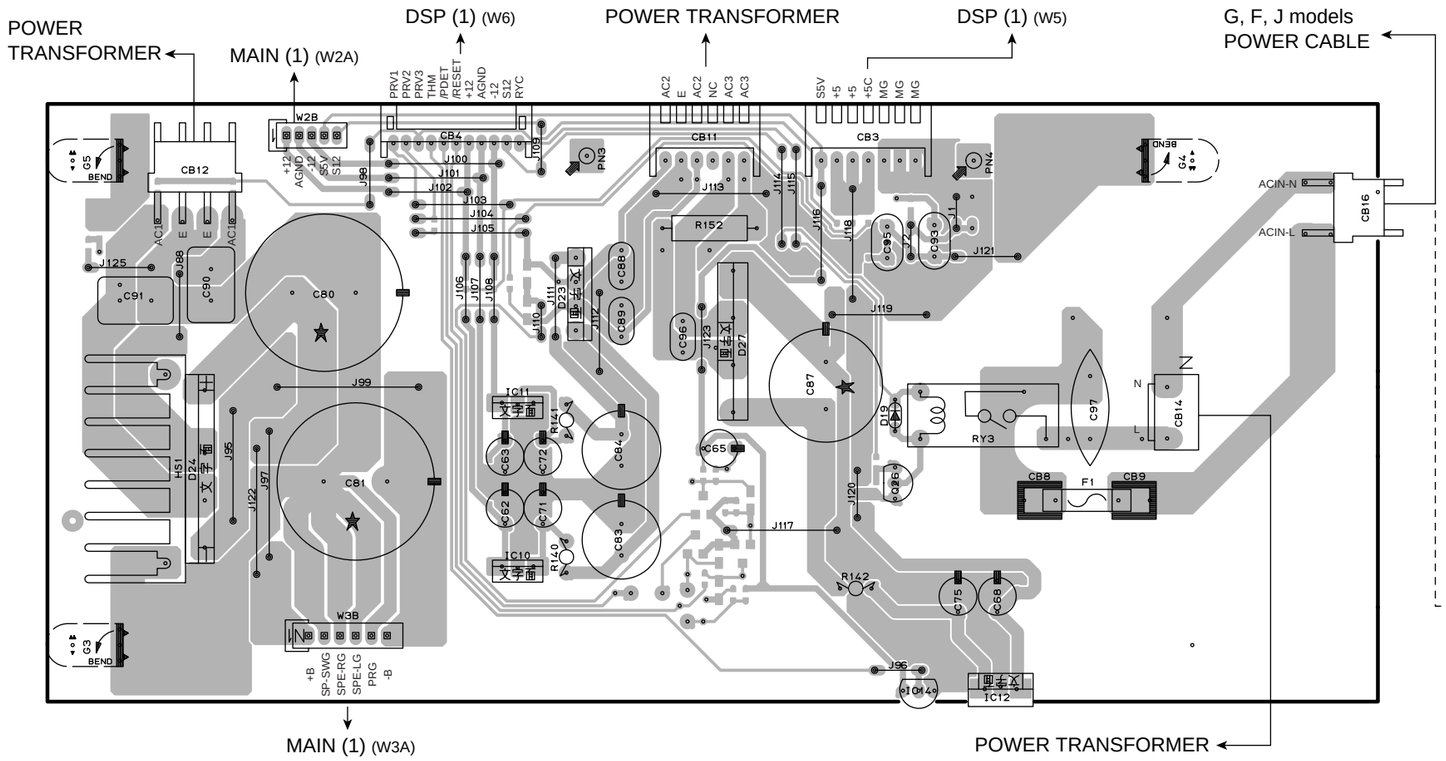

MAIN (2) (Side B)

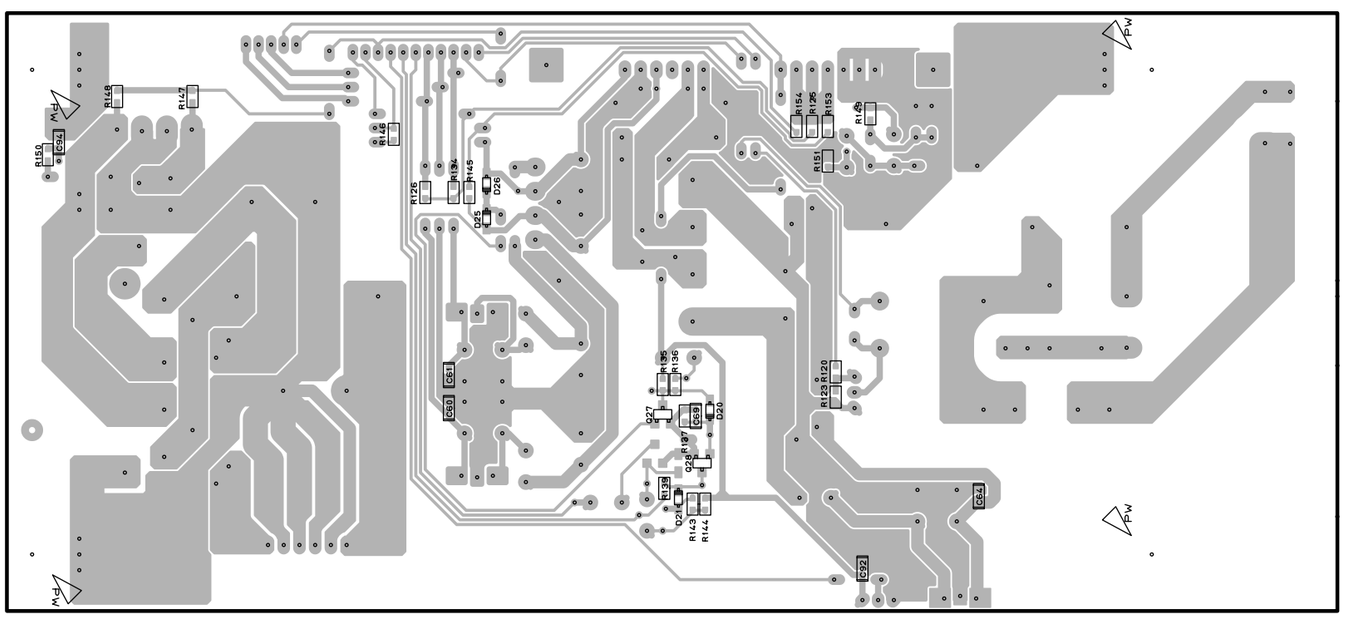

R, K, A, L models

MAIN (3) (Side A)

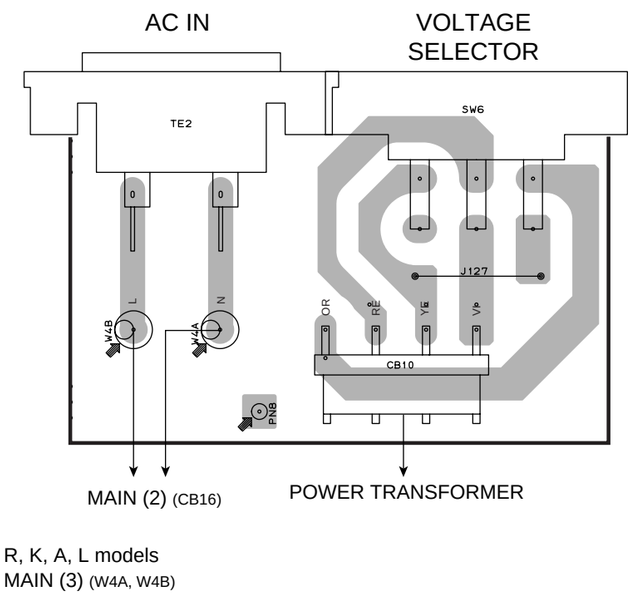

MAIN (4) (Side A)

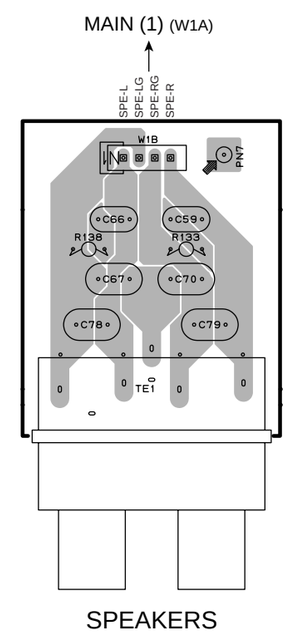

The first digit of a component indicates the component type.

1xxx : Connector	3xxx : Resistor	5xxx : Coil	7xxx : IC, Transistor, FET
2xxx : Capacitor	4xxx : SMD jumper	6xxx : Diode	9xxx : Wire jumper

■ SCHEMATIC DIAGRAMS

FOR INFORMATION ONLY (NO REPLACEMENT PARTS WILL BE AVAILABLE)

DVR-1000

MONO 1/2

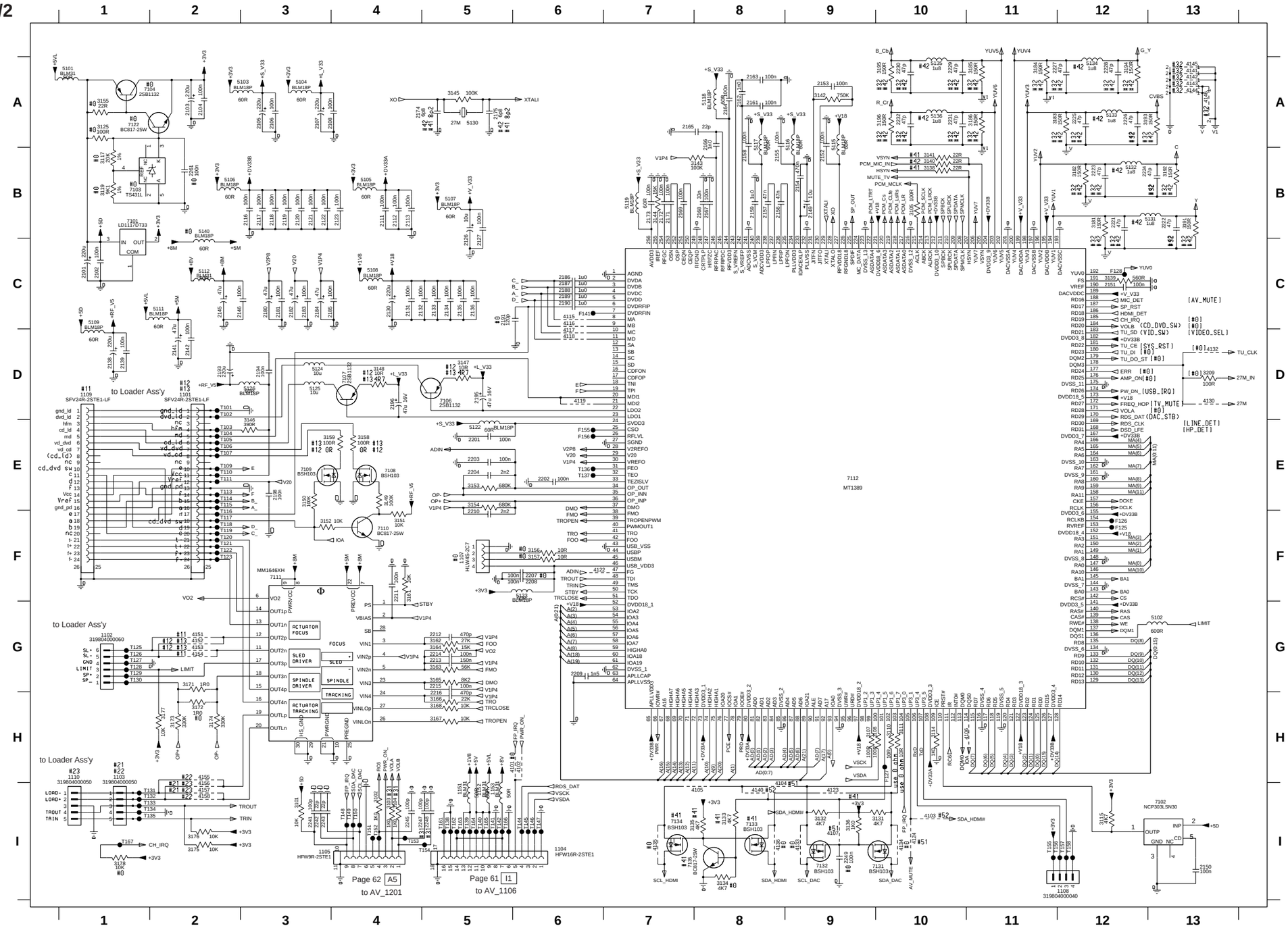

1101 D2	2243 I3	5104 A3
1102 G1	2245 I4	5105 B4
1103 H1	2247 I4	5106 B2
1104 I6	2248 I5	5107 B5
1105 I3	2249 I9	5108 C4
1107 F5	2261 B2	5109 C1
1108 I12	3101 I3	5111 C2
1109 D1	3102 I4	5112 C2
1110 H1	3103 I4	5115 A9
1151 I5	3104 I4	5116 A9
1152 I5	3105 B10	5117 A8
1153 I5	3107 I9	5118 A8
2101 C1	3108 H9	5119 B7
2102 C1	3110 H10	5122 E5
2103 A2	3111 H10	5123 F6
2104 A2	3114 H10	5124 D3
2105 A3	3115 I12	5125 D3
2106 A3	3117 B1	5126 D3
2107 A3	3119 B1	5130 A5
2108 A4	3125 A1	5131 B13
2111 B4	3131 I10	5132 B12
2112 B4	3132 I9	5133 A12
2113 B4	3133 I8	5134 A12
2116 B3	3134 I8	5135 A10
2117 B3	3135 I7	5136 A10
2118 B3	3136 I9	5140 B2
2119 B3	3138 B10	7101 B1
2120 B3	3139 C12	7102 I13
2121 B3	3140 B10	7103 B1
2122 B3	3141 B10	7104 A1
2123 B4	3142 A9	7106 D5
2126 C5	3143 B8	7107 D4
2127 C5	3144 B7	7108 E4
2130 C4	3145 A5	7109 E3
2131 C4	3146 E3	7110 F4
2132 C5	3147 D5	7111 F3
2133 C5	3148 D4	7112 E9
2134 C5	3149 E4	7122 A1
2135 C5	3150 E3	7131 I9
2136 C5	3151 F4	7132 I9
2138 D1	3152 F3	7133 I8
2139 D1	3153 E5	7134 I7
2141 D2	3154 E5	7135 I7
2142 D2	3155 A1	F125 F12
2145 C2	3156 F6	F126 F12
2146 C3	3157 F6	F127 H10
2149 B9	3158 E4	F128 C12
2150 I13	3159 E3	F141 C6
2151 C12	3161 F4	F155 E6
2152 B9	3162 G5	F156 E6
2153 A9	3163 G5	T101 D2
2154 B9	3164 G5	T102 D2
2155 B8	3165 G5	T103 E2
2156 B8	3166 H5	T104 E2
2157 B8	3167 H5	T105 E2
2158 B8	3168 H5	T106 E2
2159 B8	3171 G2	T107 E2
2161 A8	3172 H2	T109 E2
2162 A8	3173 H2	T110 E2
2163 A8	3174 H2	T111 E2
2164 A8	3175 I2	T113 E2
2165 A7	3176 I2	T114 E2
2166 A8	3177 H2	T115 E2
2167 B8	3178 I1	T116 F2
2168 B8	3181 B12	T117 F2
2169 B7	3182 B12	T118 F2
2171 B7	3183 A11	T119 F2
2172 B7	3184 A11	T120 F2
2173 B7	3185 A11	T121 F2
2174 A4	3186 A11	T122 F2
2175 A5	3191 B13	T123 F2
2180 C3	3192 B13	T125 G1
2181 C3	3193 A12	T126 G1
2182 C3	3194 A12	T127 G1
2183 C3	3195 A10	T128 G1
2184 C3	3196 A10	T129 G1
2185 C4	3209 D13	T130 G1
2186 C6	4101 H6	T131 I1
2187 C6	4102 H6	T132 I1
2188 C6	4103 I10	T133 I1
2189 C6	4104 I8	T134 I1
2190 C6	4105 I8	T135 I1
2191 C5	4106 H10	T136 E6
2193 D2	4107 I9	T137 E6
2194 D3	4115 C6	T138 I5
2195 D5	4116 C6	T139 I5
2196 D4	4117 D6	T140 I5
2198 E3	4118 D6	T141 I5
2201 E5	4119 D6	T142 I5
2202 E6	4122 F6	T144 I6
2203 E5	4123 I9	T145 I6
2204 E5	4124 I10	T146 I6
2207 F6	4130 D13	T147 I6
2208 F6	4132 D13	T148 I4
2209 G6	4133 I9	T149 I4
2210 F5	4134 I10	T150 I4
2211 F4	4135 I7	T151 I4
2212 G5	4136 I8	T152 I4
2213 G5	4140 I8	T153 I4
2214 G5	4141 A13	T154 I5
2215 G5	4142 A13	T155 I11
2216 H5	4143 A13	T156 I11
2221 B12	4144 A13	T157 I12
2222 B13	4145 A13	T158 I12
2223 B12	4146 A13	T161 I5
2224 B12	4151 G2	T162 I5
2225 A12	4152 G2	T163 I5
2226 A12	4153 G2	T164 I5
2227 A11	4154 G2	T165 I5
2228 A12	4155 H2	T166 I5
2229 A10	4156 I2	T167 I1
2230 A10	4157 I2	
2231 A10	4158 I2	
2232 A10	5101 A1	
2241 I3	5102 G13	
2242 I3	5103 A3	

#0 PROVISION
#11 DV33
#12 DV34
#13 KHM310
#21 WXD-8136
#22 WXD-8229
#23 DLM-1D
#24 5CDC
#31 RECEIVERS
#32 PLAYERS
#41 DIGITAL VIDEO
#42 ANALOG VIDEO
#51 SINGLE I2C
#52 2 I2C LINE
[xxx] YHTS1000

* Components having special characteristics are marked ⚠ and must be replaced with parts having specifications equal to those originally installed.
* Schematic diagram is subject to change without notice.

* ⚠印のある部品は、安全性確保部品を示しています。部品の交換が必要な場合、パーツリストに記載されている部品を使用してください。
* 本回路図は、標準回路図です。改良のため予告なく変更することがございます。

The first digit of a component indicates the component type.

1xxx : Connector	3xxx : Resistor	5xxx : Coil	7xxx : IC, Transistor, FET
2xxx : Capacitor	4xxx : SMD jumper	6xxx : Diode	9xxx : Wire jumper

DVR-1000

MONO 2/2

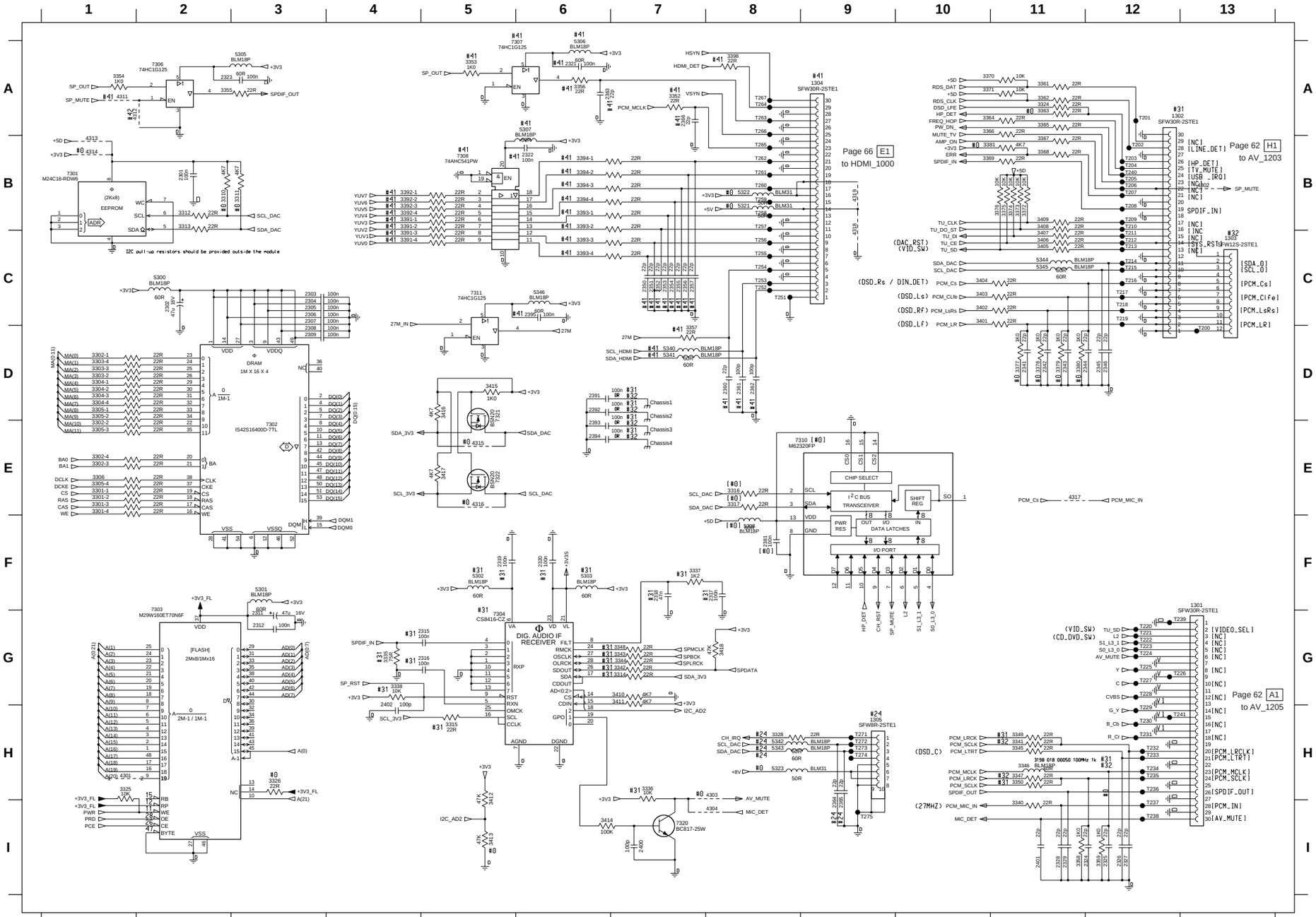

1301 F13	3356 A6	T209 B12
1302 A12	3357 D7	T210 B12
1303 C13	3358 I11	T211 C12
1304 A9	3359 I12	T212 C12
1305 H9	3361 A11	T213 C12
2301 B2	3362 A11	T214 C12
2302 C2	3363 A11	T215 C12
2303 C3	3364 A10	T216 C12
2304 C3	3365 A11	T217 C12
2305 C3	3366 A10	T218 C12
2306 C3	3367 B11	T219 C12
2307 C3	3368 B11	T220 G12
2308 D3	3369 B10	T221 G12
2309 D3	3370 A10	T222 G12
2311 G3	3371 A10	T223 G12
2312 G3	3372 B11	T224 G12
2315 G5	3373 B11	T225 G12
2316 G5	3374 B11	T226 G12
2317 F8	3375 B11	T227 G12
2318 F7	3376 B11	T228 G12
2319 F5	3377 D11	T229 H12
2320 F6	3378 D11	T230 H12
2321 A6	3379 D11	T231 H12
2322 B6	3380 D11	T232 H12
2323 A2	3381 B10	T233 H12
2324 I12	3391-1 B4	T234 H12
2325 I12	3391-2 B4	T235 H12
2326 I12	3391-3 C4	T236 H12
2327 I12	3391-4 C4	T237 I12
2328 I11	3392-1 B4	T238 I12
2329 I11	3392-2 B4	T239 G12
2341 D11	3392-3 B4	T240 B12
2342 D11	3392-4 B4	T241 H12
2343 D11	3393-1 B6	T251 C8
2344 D12	3393-2 B6	T252 C8
2345 D12	3393-3 C6	T253 C8
2346 D12	3393-4 C6	T254 C8
2350 C7	3394-1 B6	T255 C8
2351 C7	3394-2 B6	T256 C8
2352 C7	3394-3 B6	T257 B8
2353 C7	3394-4 B6	T258 B8
2354 C7	3398 A8	T259 B8
2355 C7	3401 C10	T260 B8
2356 C7	3402 C10	T261 B8
2357 C7	3403 C10	T262 B8
2360 D8	3404 C10	T263 A8
2361 D8	3405 C11	T264 A8
2362 D8	3406 C11	T265 B8
2363 A6	3407 C11	T266 A8
2364 I9	3408 B11	T267 A8
2365 I9	3409 B11	T271 H9
2366 A7	3410 G7	T272 H9
2381 F8	3411 G7	T273 H9
2391 D6	3412 H5	T274 H9
2392 D6	3413 I5	T275 I9
2393 E6	3414 I6	
2394 E6	3415 D5	
2395 C6	3416 D5	
2400 I7	3417 E5	
2401 I11	3418 G8	
2402 G4	4301 H1	
3301-1 E1	4302 B13	
3301-2 E1	4303 H8	
3301-3 E1	4304 I8	
3301-4 E1	4311 A1	
3302-1 D1	4312 A1	
3302-2 E1	4313 B1	
3302-3 E1	4314 B1	
3302-4 E1	4315 E5	
3303-2 D1	4316 E5	
3303-3 D1	4317 E11	
3303-4 D1	4318 B9	
3304-1 D1	4319 B9	
3304-2 D1	5300 C2	
3304-3 D1	5301 F3	
3304-4 D1	5302 F5	
3305-1 D1	5303 F6	
3305-2 D1	5305 A3	
3305-3 E1	5306 A6	
3305-4 E1	5307 A6	
3306 E1	5308 F8	
3310 B2	5321 B8	
3311 B3	5322 B8	
3312 B2	5323 H8	
3313 B2	5340 D7	
3314 G7	5341 D7	
3315 H5	5342 H8	
3316 E8	5343 H8	
3317 E8	5344 C11	
3324 A11	5345 C11	
3325 H1	5346 C6	
3326 H3	7301 B1	
3328 H8	7302 E3	
3335 G4	7303 G2	
3336 H7	7304 G5	
3337 F7	7306 A2	
3338 G4	7307 A5	
3340 I11	7308 B5	
3341 H11	7310 E8	
3342 G7	7311 C5	
3343 G7	7320 I7	
3344 G7	7321 D5	
3345 H11	7322 E5	
3346 H11	T200 D13	
3347 H11	T201 A12	
3348 G7	T202 B12	
3349 H11	T203 B12	
3350 H11	T204 B12	
3352 A7	T205 B12	
3353 A5	T206 B12	
3354 A1	T207 B12	
3355 A2	T208 B12	

#0 PROVISION
#11 DV33
#12 DV34
#13 KHM310
#21 WXD-8136
#22 WXD-8229
#23 DLM-1D
#24 5CDC
#31 RECEIVERS
#32 PLAYERS
#41 DIGITAL VIDEO
#42 ANALOG VIDEO
[xxx] YHTS1000

* Components having special characteristics are marked ⚠ and must be replaced with parts having specifications equal to those originally installed.
* Schematic diagram is subject to change without notice.

* ⚠印のある部品は、安全性確保部品を示しています。部品の交換が必要な場合、パーツリストに記載されている部品を使用してください。
* 本回路図は、標準回路図です。改良のため予告なく変更することがございます。

The first digit of a component indicates the component type.

1xxx : Connector	3xxx : Resistor	5xxx : Coil	7xxx : IC, Transistor, FET
2xxx : Capacitor	4xxx : SMD jumper	6xxx : Diode	9xxx : Wire jumper

DVR-1000

AV 1/2

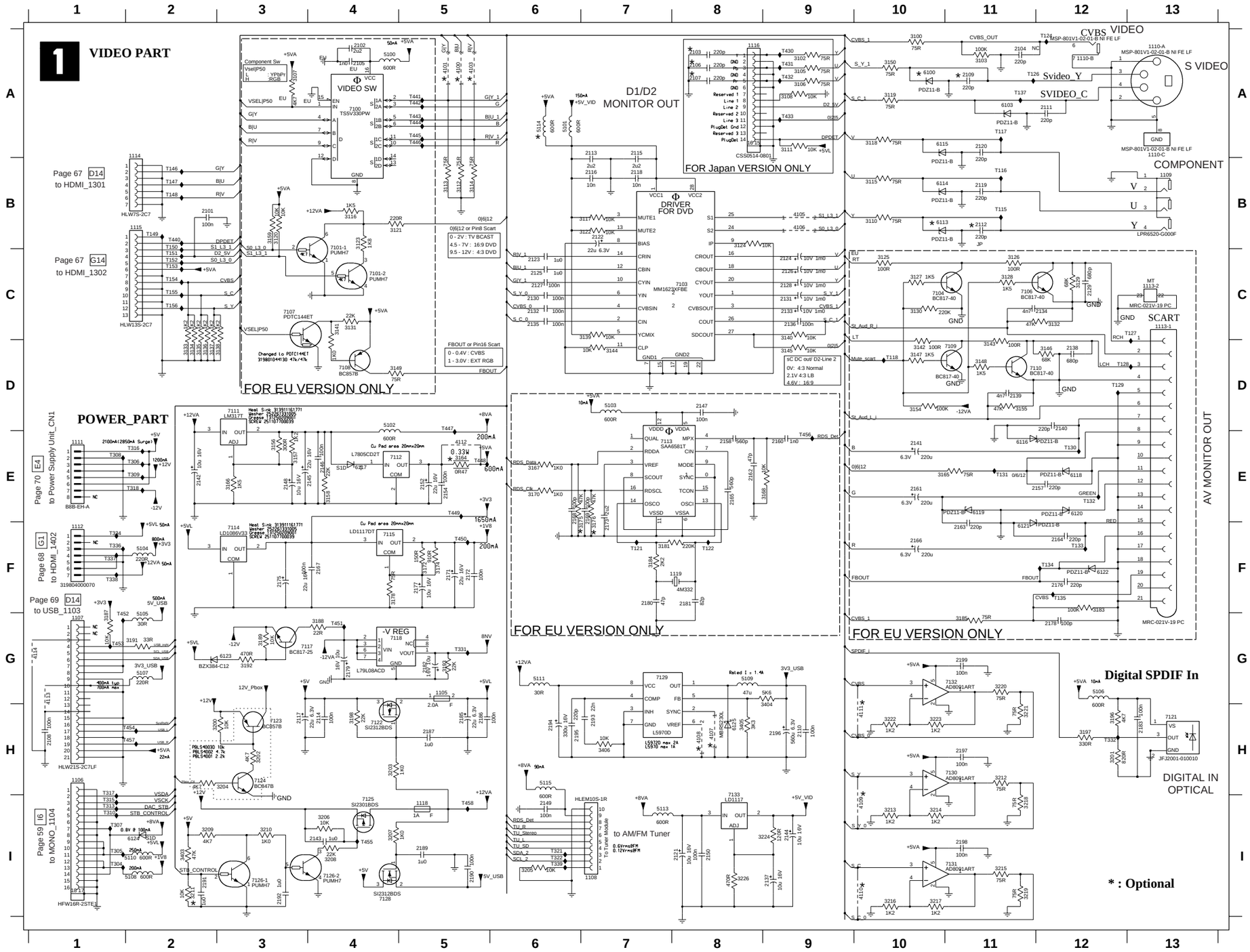

1105 G5	3114 B5	5108 I2	T452 G1
1106 H1	3115 B10	5109 G8	T453 G1
1107 G1	3116 B4	5110 I2	T454 H2
1108 I7	3117 B7	5111 G6	T455 I4
1109 B13	3118 A10	5113 I7	T456 E9
1110-A A13	3119 A10	5114 A6	T457 H2
1110-B A12	3120 B3	5115 H6	T458 I5
1110-C A13	3121 B4	6100 A10	
1111 E1	3122 B7	6103 A11	
1112 F1	3123 B4	6113 B10	
1113-1 C13	3124 B8	6114 B10	
1113-2 C13	3125 C10	6115 A10	
1114 A2	3126 C11	6116 E11	
1115 B2	3127 C10	6117 E4	
1116 A8	3128 C11	6118 E12	
1118 I5	3129 C12	6119 E11	
1119 F8	3130 C10	6120 E12	
2101 B2	3131 C4	6121 F11	
2102 A4	3132 C12	6122 F12	
2103 A8	3133 D2	6123 G3	
2104 A11	3134 D2	6124 I2	
2105 A4	3135 D2	6125 H8	
2106 A8	3136 D2	7100 A4	
2107 A8	3137 D2	7101-1 C4	
2108 H1	3138 D3	7101-2 C4	
2109 A11	3139 C7	7103 C8	
2110 H9	3140 C9	7104 C10	
2111 A12	3141 C4	7106 C11	
2112 B11	3142 D10	7107 C3	
2113 A7	3143 D11	7108 D4	
2114 H4	3144 D7	7109 D10	
2115 A7	3145 D9	7110 D11	
2116 B7	3146 D12	7111 D3	
2117 H3	3147 D10	7112 E4	
2118 B7	3148 D11	7113 E7	
2119 B11	3149 D4	7114 F3	
2120 A11	3150 A10	7115 F4	
2121 I8	3154 D10	7117 G4	
2122 B7	3155 D11	7118 G5	
2123 C6	3156 E3	7121 H13	
2124 C9	3157 E3	7122 H4	
2125 C6	3158 E4	7123 H3	
2126 C9	3159 B3	7124 H3	
2127 C6	3164 E5	7125 I4	
2128 C9	3165 E10	7126-1 I3	
2129 C12	3166 E3	7126-2 I4	
2130 C6	3167 E6	7128 I4	
2131 C9	3168 E9	7129 G7	
2132 C6	3170 E6	7130 H11	
2133 C9	3172 F5	7131 I11	
2134 C12	3174 F5	7132 G11	
2135 C6	3175 F7	7133 I8	
2136 C9	3176 F7	T115 B11	
2137 I9	3178 F4	T116 B11	
2138 D12	3181 F7	T117 A11	
2139 D11	3183 F12	T118 D10	
2140 D12	3184 F7	T121 F7	
2141 E10	3185 G11	T122 F8	
2142 E2	3187 G1	T124 A12	
2143 I4	3188 G4	T126 A11	
2144 I9	3189 G3	T127 C13	
2145 E4	3191 G2	T128 D12	
2146 E4	3192 G3	T129 D12	
2147 D8	3193 G5	T130 E12	
2148 E3	3196 H12	T131 E11	
2149 I6	3197 H12	T132 E12	
2150 I8	3198 H4	T133 F12	
2152 E5	3200 H2	T134 F12	
2154 E5	3201 H12	T135 F12	
2157 E12	3202 H3	T137 A11	
2158 E8	3203 H4	T146 B2	
2160 E9	3204 H3	T147 B2	
2161 E10	3205 I6	T148 B2	
2162 E8	3206 I4	T149 B2	
2163 F11	3207 I4	T150 B2	
2164 F12	3208 I4	T151 C2	
2165 E8	3209 I2	T152 C2	
2166 F10	3210 I3	T153 C2	
2167 F4	3211 I2	T154 C2	
2168 E6	3212 H11	T155 C2	
2169 E7	3213 I10	T156 C2	
2171 F5	3214 I10	T304 I1	
2172 F5	3215 I11	T305 I1	
2173 F7	3216 I10	T306 E2	
2175 F3	3217 I10	T307 I1	
2176 F12	3218 I11	T308 E1	
2177 F5	3219 I11	T309 E2	
2178 G12	3220 G11	T310 I1	
2179 G4	3221 H11	T313 I1	
2180 F7	3222 H10	T315 I1	
2181 F8	3223 H10	T316 E2	
2182 G5	3224 I9	T317 H1	
2183 H13	3226 I8	T318 E2	
2185 H5	3403 I2	T321 I6	
2186 H5	3404 G9	T322 I6	
2187 H5	3405 H8	T331 G5	
2189 I5	3406 H7	T332 H12	
2190 I5	4100 A5	T334 F1	
2191 I2	4101 A5	T336 F1	
2192 I3	4103 A5	T337 F1	
2193 H7	4105 B9	T338 F1	
2194 H6	4106 B9	T339 I6	
2195 H6	4107 H8	T430 A9	
2196 H9	4108 H8	T431 A9	
2197 H11	4109 I10	T432 A9	
2198 I11	4110 I10	T433 A9	
2199 G11	4111 H10	T440 B2	
3100 A10	4112 E5	T441 A5	
3102 A9	4113 G1	T442 A5	
3103 A11	4114 G1	T443 A5	
3105 A9	5100 A4	T444 A5	
3106 A9	5101 A6	T445 A5	
3107 A3	5102 D4	T446 A5	
3108 A9	5103 D7	T447 D5	
3110 B10	5104 F2	T448 E5	
3111 A9	5105 G2	T449 E5	
3112 B5	5106 G12	T450 F5	
3113 B5	5107 G2	T451 G4	

* Components having special characteristics are marked ⚠ and must be replaced with parts having specifications equal to those originally installed.

* Schematic diagram is subject to change without notice.

* ⚠印のある部品は、安全性確保部品を示しています。部品の交換が必要な場合、パーツリストに記載されている部品を使用してください。

* 本回路図は、標準回路図です。改良のため予告なく変更することがございます。

AV 2/2

DVR-1000

The first digit of a component indicates the component type.

1xxx : Connector	3xxx : Resistor	5xxx : Coil	7xxx : IC, Transistor, FET
2xxx : Capacitor	4xxx : SMD jumper	6xxx : Diode	9xxx : Wire jumper

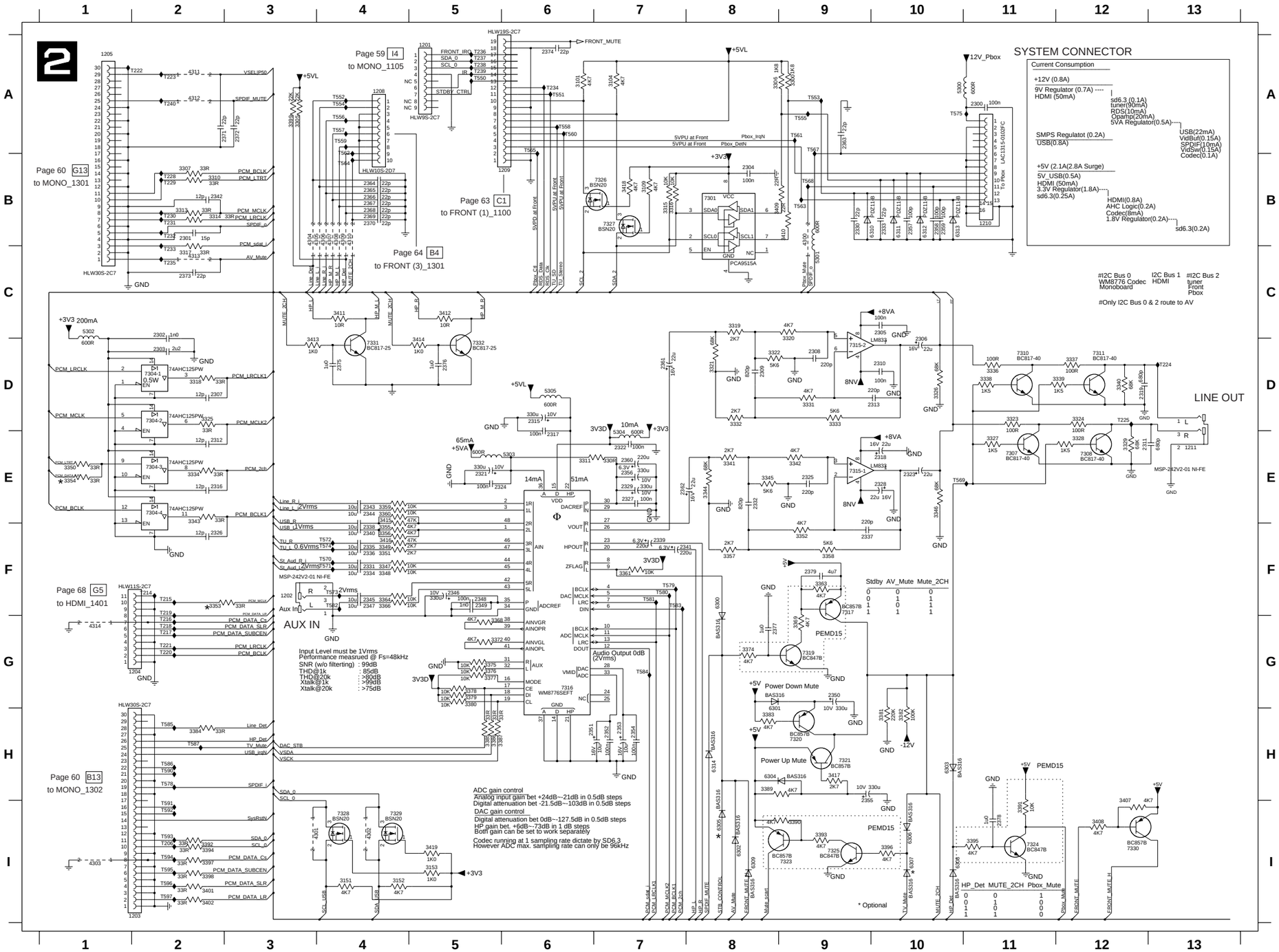

Stdby	AV_Mute	Mute_2CH
0	0	0
0	1	1
1	0	1
1	1	1

HP_Det	MUTE_2CH	Pbox_Mute	
0	0	1	
0	1	0	0
1	0	0	0
1	1	0	0

1201 A5	3332 D8	7308 E12
1202 F3	3333 D9	7310 D11
1203 I2	3334 E2	7311 D12
1204 G2	3336 D11	7315-1 E9
1205 A1	3337 D12	7315-2 D9
1208 A4	3338 D11	7316 G6
1209 B6	3339 D12	7317 F9
1210 B11	3340 D12	7319 G9
1211 E13	3341 E8	7320 H9
2300 A11	3342 E9	7321 H9
2301 B2	3343 E2	7323 I9
2302 C2	3344 E8	7324 I11
2303 D2	3345 E8	7325 I9
2304 B8	3346 E10	7326 B7
2305 C10	3347 F4	7327 B7
2306 D10	3348 F4	7328 I4
2307 D2	3349 F4	7329 I4
2308 D9	3350 E1	7330 I12
2309 D8	3351 F4	7331 D4
2310 D10	3352 F9	7332 D5
2311 E12	3353 F2	7206 I2
2312 E2	3354 E1	7214 F2
2313 D10	3355 F4	7215 F2
2315 D6	3356 F4	7216 G2
2316 E2	3357 F8	7217 G2
2317 E6	3358 F9	7218 G2
2318 E10	3359 E4	7219 F2
2319 D12	3360 E4	7220 G2
2321 E5	3361 F7	7221 G2
2322 E7	3363 F9	7222 A2
2323 E10	3364 F4	7223 A2
2324 E5	3366 F4	7224 D13
2325 E9	3368 G5	7225 D12
2326 F2	3369 G9	7228 B2
2327 E7	3372 G5	7229 B2
2328 E10	3374 G8	7230 B2
2329 E7	3375 G5	7231 B2
2330 B9	3376 G5	7232 B2
2331 F4	3377 G5	7233 C2
2332 E8	3378 G5	7234 A6
2333 B10	3379 G5	7235 C2
2334 F4	3380 G5	7236 A5
2335 F4	3381 H10	7237 A5
2336 F4	3382 H10	7238 A5
2337 F9	3383 H8	7239 A5
2338 F4	3384 H2	7240 A2
2339 F7	3385 H5	7550 A5
2340 F4	3386 H5	7551 A5
2341 F7	3387 H6	7552 A4
2342 B2	3389 H8	7553 A9
2343 E4	3390 I9	7554 A4
2344 E4	3391 I11	7555 A9
2345 F4	3392 I2	7556 A4
2346 F5	3393 I9	7557 A4
2347 F4	3394 I2	7558 A6
2348 F5	3395 I11	7559 A4
2349 F5	3396 I10	7560 A6
2350 G9	3397 I2	7561 A9
2351 H6	3398 I2	7562 A4
2352 H7	3399 A3	7563 B9
2353 H7	3401 I2	7564 B4
2354 H7	3402 I2	7565 A6
2355 H9	3407 H12	7567 A9
2356 E7	3408 I12	7568 B9
2357 B10	3409 B8	7569 E10
2358 B10	3410 B9	7570 F4
2359 B10	3411 C4	7571 F4
2360 E7	3412 C5	7572 F4
2361 D7	3413 D3	7573 F4
2362 E7	3414 D5	7574 F4
2363 A9	3415 E4	7575 A10
2364 B4	3416 F4	7578 H2
2365 B4	3417 H9	7579 F7
2366 B4	3418 B7	7580 F7
2367 B4	3419 I5	7581 F7
2368 B4	4300 B9	7582 F4
2369 B4	4301 I3	7583 F7
2370 B4	4302 I4	7584 G7
2371 A3	4303 I1	7585 H2
2372 A3	4304 B3	7586 H2
2373 C2	4305 B4	7587 H2
2374 A6	4306 B4	7590 H2
2375 D4	4307 B4	7591 I2
2376 D5	4308 B4	7592 I2
2377 G8	4309 B4	7593 I2
2378 I11	4310 B4	7594 I2
2379 F9	4311 A2	7595 I2
3101 A6	4312 A2	7596 I2
3104 A7	4313 C2	7597 I2
3109 B7	4314 G1	
3151 I4	5300 A10	
3152 I4	5301 C9	
3153 I5	5302 C1	
3300 A9	5303 E6	
3305 A3	5304 E7	
3306 A8	5305 D6	
3307 B2	6300 F8	
3310 B2	6301 G8	
3311 E6	6302 I8	
3313 B2	6303 H10	
3314 B2	6304 H8	
3315 B7	6305 I8	
3316 B7	6306 I10	
3317 C2	6307 I10	
3318 D2	6308 I10	
3319 C8	6309 I8	
3320 C9	6310 B9	
3321 D8	6311 B10	
3322 D8	6312 B10	
3323 D11	6313 B10	
3324 D12	6314 H8	
3325 D2	7301 B8	
3326 D10	7304-1 D2	
3327 E11	7304-2 D2	
3328 E12	7304-3 E2	
3329 E12	7304-4 E2	
3331 D9	7307 E11	

* Components having special characteristics are marked ⚠ and must be replaced with parts having specifications equal to those originally installed.
* Schematic diagram is subject to change without notice.

* ⚠印のある部品は、安全性確保部品を示しています。部品の交換が必要な場合、パーツリストに記載されている部品を使用してください。
* 本回路図は、標準回路図です。改良のため予告なく変更することがございます。

The first digit of a component indicates the component type.

1xxx : Connector	3xxx : Resistor	5xxx : Coil	7xxx : IC, Transistor, FET
2xxx : Capacitor	4xxx : SMD jumper	6xxx : Diode	9xxx : Wire jumper

FRONT 1/2

DVR-1000

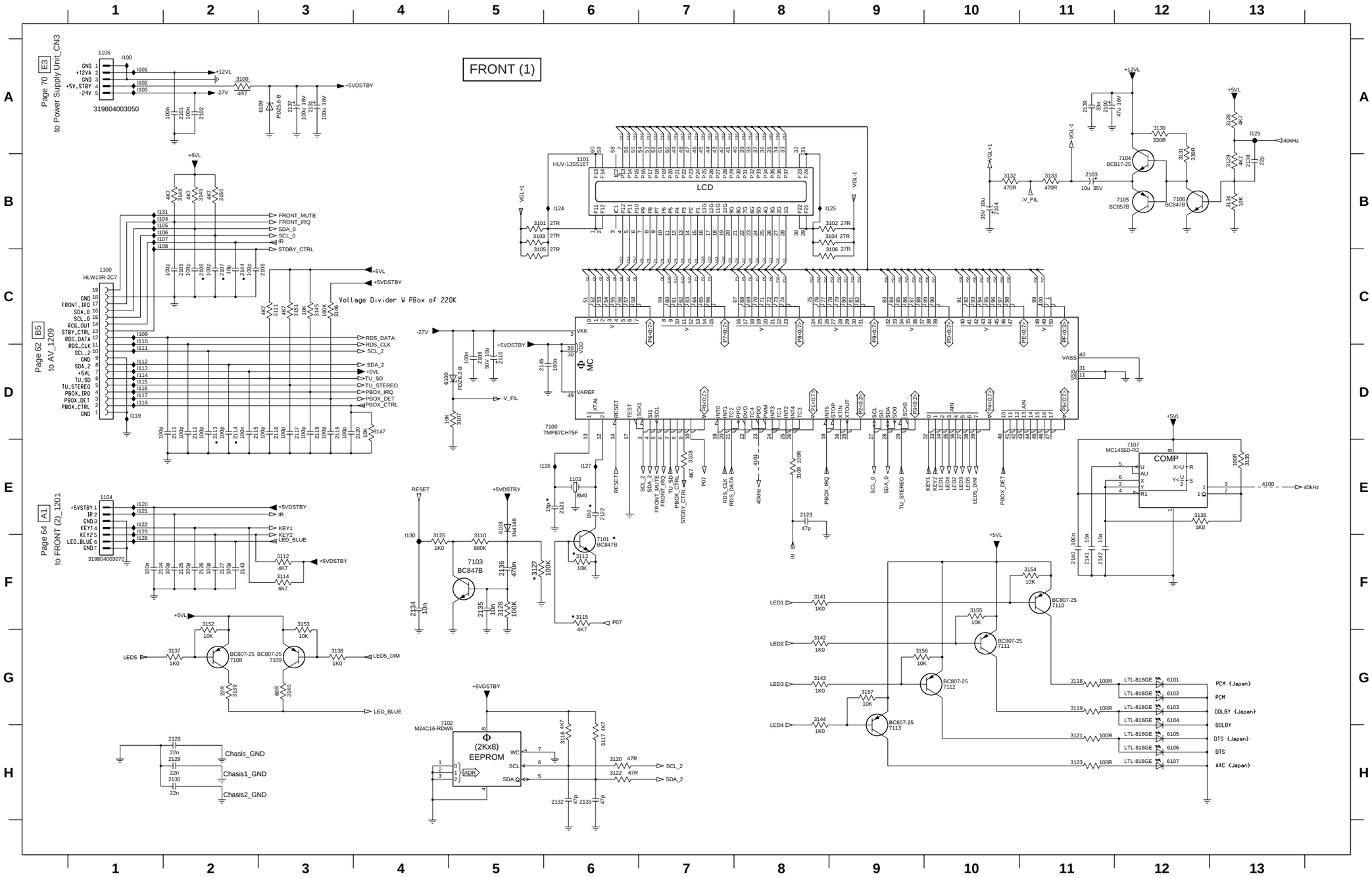

1100 C1	3154 F11
1101 B6	3155 F10
1103 E6	3156 G9
1104 E1	3157 G9
1105 A1	4100 E13
2100 A11	4101 E8
2101 A2	6100 D4
2102 A2	6101 G12
2103 B11	6102 G12
2104 B10	6103 G12
2105 C2	6104 G12
2106 C2	6105 H12
2107 C2	6106 H12
2108 C3	6107 H12
2109 D5	6108 E5
2110 D5	6109 A3
2111 D2	7100 D6
2112 D2	7101 F6
2113 D2	7102 H5
2114 D2	7103 F5
2115 D2	7104 B12
2116 D3	7105 B12
2117 D3	7106 B12
2118 D3	7107 E12
2119 D3	7108 G2
2120 D4	7109 G3
2121 E6	7110 F11
2122 E6	7111 G10
2123 E8	7112 G10
2124 F1	7113 H9
2125 F2	I100 A1
2126 F2	I101 A1
2127 F2	I102 A1
2128 H2	I103 A1
2129 H2	I104 B1
2130 H2	I105 B1
2131 A3	I106 B1
2132 H6	I107 B1
2133 H6	I108 B1
2134 F4	I109 C1
2135 F5	I110 C1
2136 F5	I111 D1
2137 A3	I112 D1
2138 B13	I113 D1
2139 A11	I114 D1
2140 F11	I115 D1
2141 F11	I116 D1
2142 F11	I117 D1
2143 F2	I118 D1
2144 C2	I119 D1
2145 D5	I120 E1
3100 A2	I121 E1
3101 B5	I122 E1
3102 B9	I123 E1
3103 B5	I124 B6
3104 B9	I125 B9
3105 C5	I126 E6
3106 C9	I127 E6
3107 D5	I128 F1
3108 E7	I129 A13
3109 E8	I130 F4
3110 F5	I131 B1
3111 C3	
3112 F3	
3113 F6	
3114 F3	
3115 F6	
3116 H6	
3117 H6	
3118 G11	
3119 G11	
3120 H6	
3121 H11	
3122 H6	
3123 H11	
3125 F4	
3126 F5	
3127 F5	
3128 A13	
3129 B13	
3130 A12	
3131 B12	
3132 B10	
3133 B11	
3134 B13	
3135 E13	
3136 E12	
3137 G2	
3138 G3	
3139 G2	
3140 G3	
3141 F8	
3142 G8	
3143 G8	
3144 G8	
3145 C3	
3146 C3	
3147 D4	
3148 B2	
3149 B2	
3150 B2	
3151 C3	
3152 F2	
3153 F3	

* Components having special characteristics are marked ⚠ and must be replaced with parts having specifications equal to those originally installed.
* Schematic diagram is subject to change without notice.

* ⚠印のある部品は、安全性確保部品を示しています。部品の交換が必要な場合、パーツリストに記載されている部品を使用してください。
* 本回路図は、標準回路図です。改良のため予告なく変更することがございます。

The first digit of a component indicates the component type.

1xxx : Connector	3xxx : Resistor	5xxx : Coil	7xxx : IC, Transistor, FET
2xxx : Capacitor	4xxx : SMD jumper	6xxx : Diode	9xxx : Wire jumper

FRONT 2/2

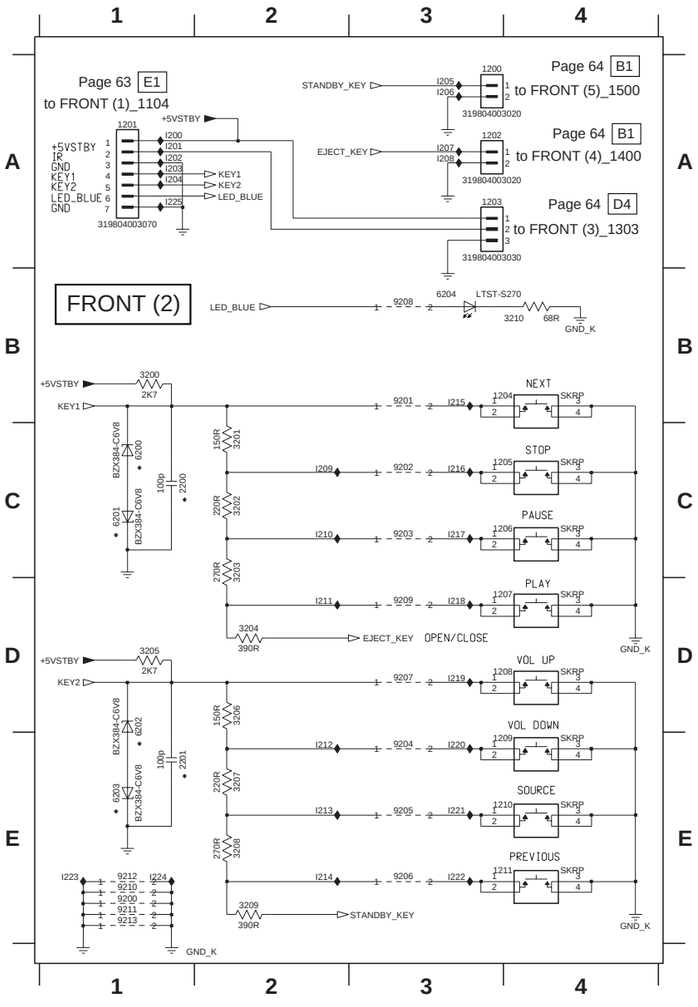

DVR-1000

1300 C1	2300 A1	2304 C2	2308 D3	3305 A3	4301 D1	5301 D2	I300 B4	I305 B1	I309 B4	I314 B1
1301 C4	2301 A1	2305 C2	3301 A3	3306 A2	4302 D1	7300 A2	I301 B4	I306 C1	I310 D4	I319 D1
1302 B1	2302 B2	2306 D2	3302 A2	3307 A3	4303 D1	7301 A2	I302 B1	I307 C4	I311 B1	I320 D1
1303 D4	2303 C1	2307 D2	3303 A3	4300 D1	4304 C3	7302 D1	I304 B1	I308 D4	I312 B1	I321 D1

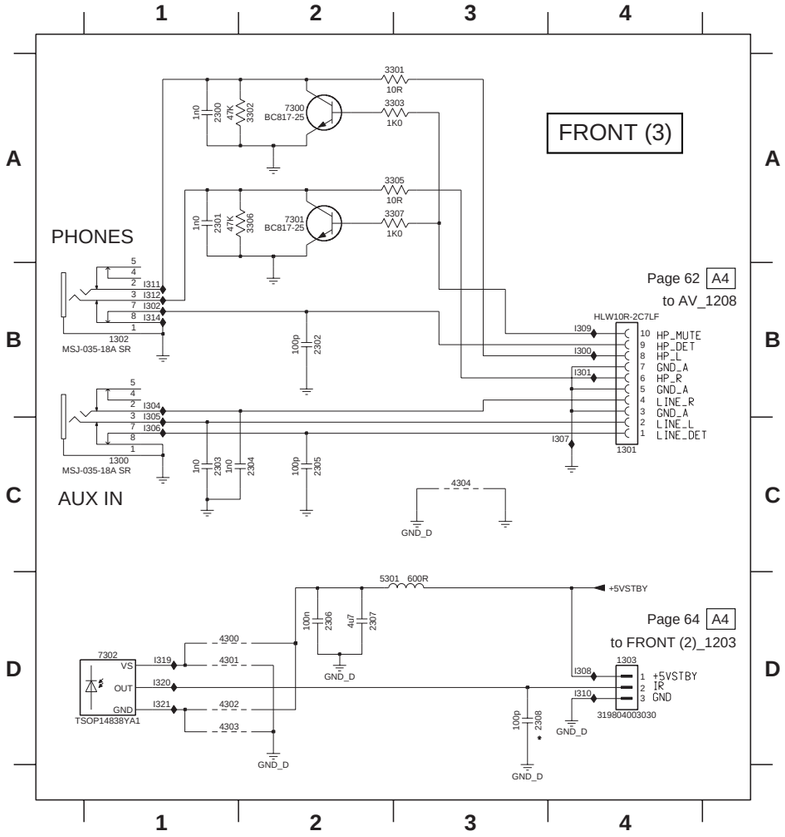

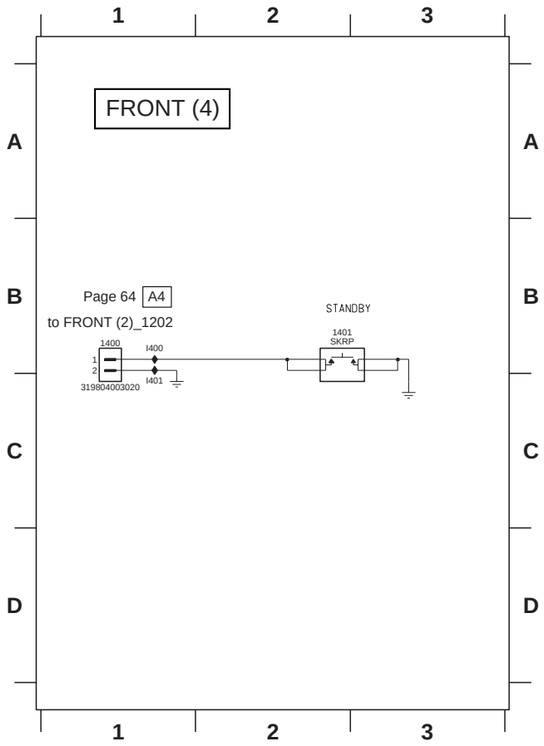

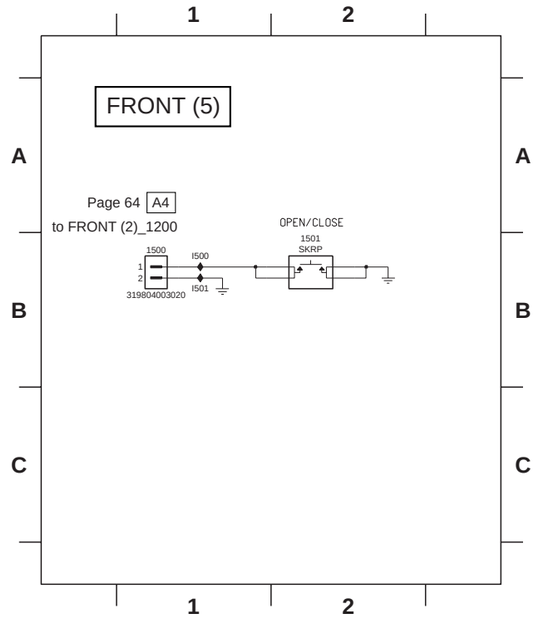

1200 A3
1201 A1
1202 A3
1203 A3
1204 B3
1205 C3
1206 C3
1207 D3
1208 D3
1209 E3
1210 E3
1211 E3
2200 C1
2201 E1
3200 B1
3201 C2
3202 C2
3203 C2
3204 D2
3205 D1
3206 D2
3207 E2
3208 E2
3209 E2
3210 B4
6200 C1
6201 C1
6202 D1
6203 E1
6204 B3
9200 E1
9201 B3
9202 C3
9203 C3
9204 E3
9205 E3
9206 E3
9207 D3
9208 B3
9209 D3
9210 E1
9211 E1
9212 E1
9213 E1
I200 A1
I201 A1
I202 A1
I203 A1
I204 A1
I205 A3
I206 A3
I207 A3
I208 A3
I209 C2
I210 C2
I211 D2
I212 E2
I213 E2
I214 E2
I215 B3
I216 C3
I217 C3
I218 D3
I219 D3
I220 E3
I221 E3
I222 E3
I223 E1
I224 E1
I225 A1

1400 B1
1401 B2
I400 B1
I401 C1

1500 B1
1501 B2
I500 B1
I501 B1

* Components having special characteristics are marked ⚠ and must be replaced with parts having specifications equal to those originally installed.
* Schematic diagram is subject to change without notice.

* ⚠印のある部品は、安全性確保部品を示しています。部品の交換が必要な場合、パーツリストに記載されている部品を使用してください。
* 本回路図は、標準回路図です。改良のため予告なく変更することがございます。

The first digit of a component indicates the component type.

1xxx : Connector	3xxx : Resistor	5xxx : Coil	7xxx : IC, Transistor, FET
2xxx : Capacitor	4xxx : SMD jumper	6xxx : Diode	9xxx : Wire jumper

DVR-1000

HDMI 1/4

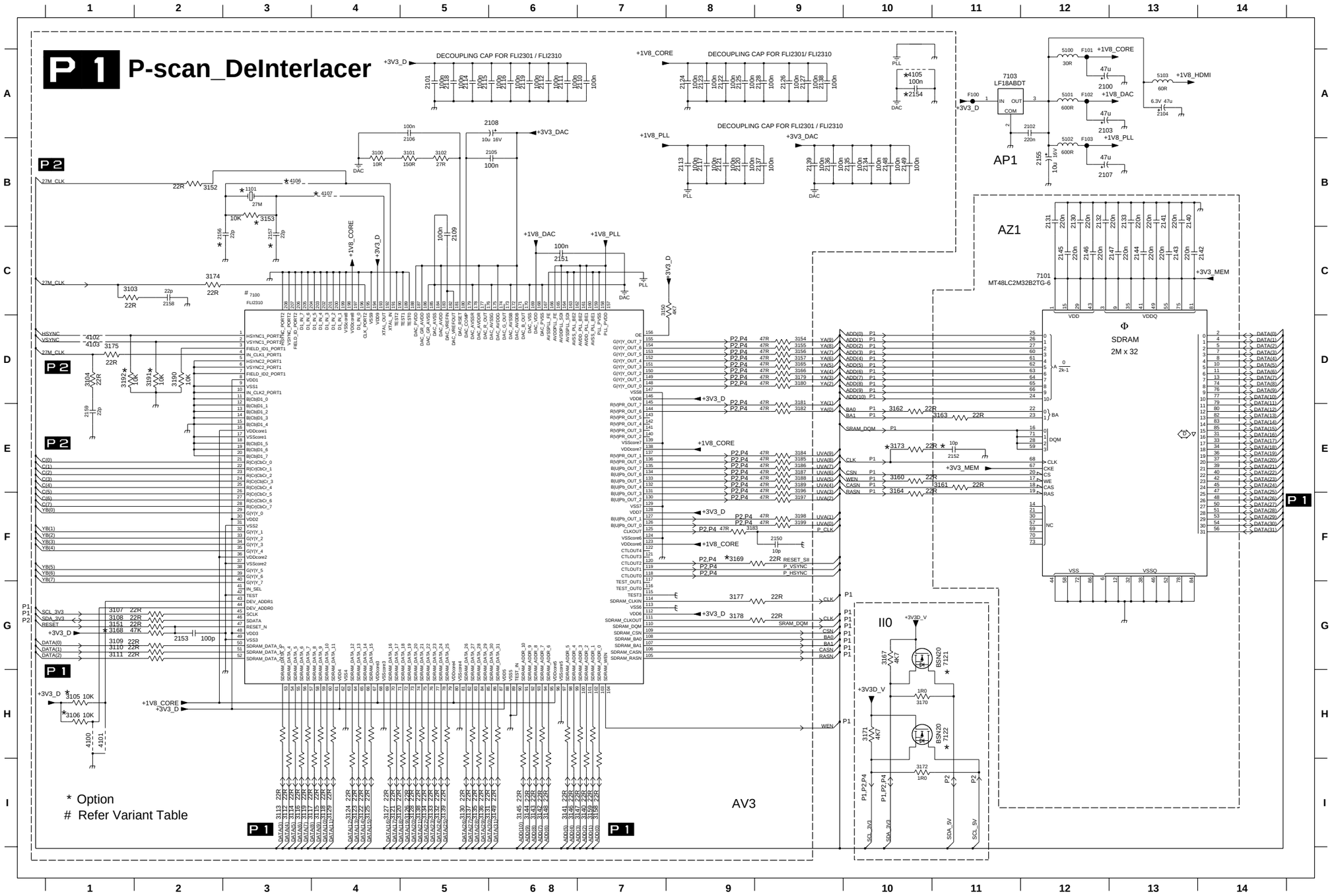

Variant \ Ref Des	7100	
DV6001	FLI2310	
	FLI2310	

* Components having special characteristics are marked ⚠ and must be replaced with parts having specifications equal to those originally installed.

* Schematic diagram is subject to change without notice.

* ⚠印のある部品は、安全性確保部品を示しています。部品の交換が必要な場合、パーツリストに記載されている部品を使用してください。

* 本回路図は、標準回路図です。改良のため予告なく変更することがございます。

The first digit of a component indicates the component type.

1xxx : Connector	3xxx : Resistor	5xxx : Coil	7xxx : IC, Transistor, FET
2xxx : Capacitor	4xxx : SMD jumper	6xxx : Diode	9xxx : Wire jumper

DVR-1000

HDMI 2/4

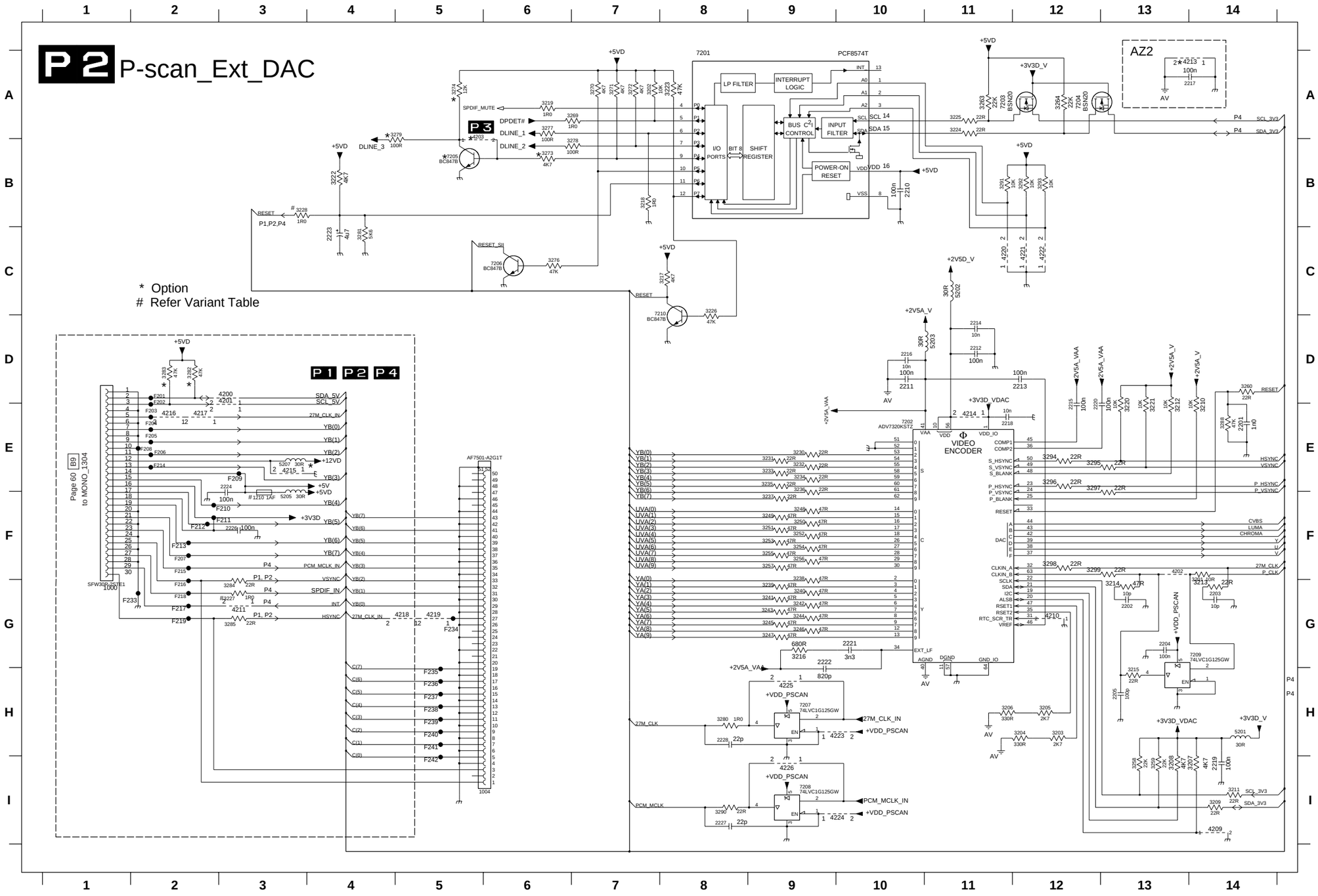

1000 G1	4201 D3
1004 I6	4202 F13
1210 F3	4203 A5
2201 E14	4209 I14
2202 G13	4210 G12
2203 G14	4211 G3
2204 G13	4213 A14
2205 H13	4214 E11
2210 B10	4215 E3
2211 D10	4216 E2
2212 D11	4217 E2
2213 D12	4218 G5
2214 D11	4219 G5
2215 E12	4220 C11
2216 D10	4221 C12
2217 A14	4222 C12
2218 E11	4223 H10
2219 I14	4224 I10
2220 E12	4225 H9
2221 G10	4226 I9
2222 G9	5201 H14
2223 C4	5202 C11
2224 E3	5203 D11
2226 F3	5205 F3
2227 I8	5207 E3
2228 H8	7201 A8
3201 G14	7202 E10
3202 A7	7203 A11
3203 H12	7204 A12
3204 H12	7205 B5
3205 H12	7206 C6
3206 H11	7207 H9
3207 I14	7208 I9
3208 I13	7209 G14
3209 I14	7210 D8
3210 E14	F201 D2
3211 I14	F202 E2
3212 E13	F203 E2
3213 G14	F204 E2
3214 G13	F205 E2
3215 H13	F206 E2
3216 G9	F207 F2
3217 C8	F208 E2
3218 B7	F209 E3
3219 A6	F210 F3
3220 E13	F211 F3
3221 E13	F212 F2
3222 B4	F213 F2
3223 A8	F214 E2
3224 A11	F215 F2
3225 A11	F216 G2
3226 C8	F217 G2
3227 G3	F218 G2
3228 B3	F219 G2
3230 E9	F233 G1
3231 E9	F234 G5
3232 E9	F235 H5
3233 E9	F236 H5
3234 E9	F237 H5
3235 E9	F238 H5
3236 E9	F239 H5
3237 F9	F240 H5
3238 G9	F241 H5
3239 G9	F242 I5
3240 G9	
3241 G9	
3242 G9	
3243 G9	
3244 G9	
3245 G9	
3246 G9	
3247 G9	
3248 F9	
3249 F9	
3250 F9	
3251 F9	
3252 F9	
3253 F9	
3254 F9	
3255 F9	
3256 F9	
3257 F9	
3258 I13	
3259 I13	
3260 D14	
3263 A11	
3264 A12	
3269 A7	
3270 A7	
3271 A7	
3272 A7	
3273 B6	
3274 A5	
3276 C6	
3277 A6	
3278 B7	
3279 A5	
3280 H8	
3281 C4	
3282 D2	
3283 D2	
3284 G3	
3285 G3	
3288 E14	
3290 I8	
3291 B11	
3292 B12	
3293 B12	
3294 E12	
3295 E12	
3296 E12	
3297 E12	
3298 F12	
3299 F12	
4200 D3	

Variant \ Ref Des	1210	7202	3203 3205	3204 3206
DV6001	F 1A	ADV7320	2K7	330R
	1206 0R	ADV7320	2K7	330R

* Components having special characteristics are marked ⚠ and must be replaced with parts having specifications equal to those originally installed.
* Schematic diagram is subject to change without notice.

* ⚠印のある部品は、安全性確保部品を示しています。部品の交換が必要な場合、パーツリストに記載されている部品を使用してください。
* 本回路図は、標準回路図です。改良のため予告なく変更することがございます。

The first digit of a component indicates the component type.

1xxx : Connector	3xxx : Resistor	5xxx : Coil	7xxx : IC, Transistor, FET
2xxx : Capacitor	4xxx : SMD jumper	6xxx : Diode	9xxx : Wire jumper

DVR-1000

HDMI 3/4

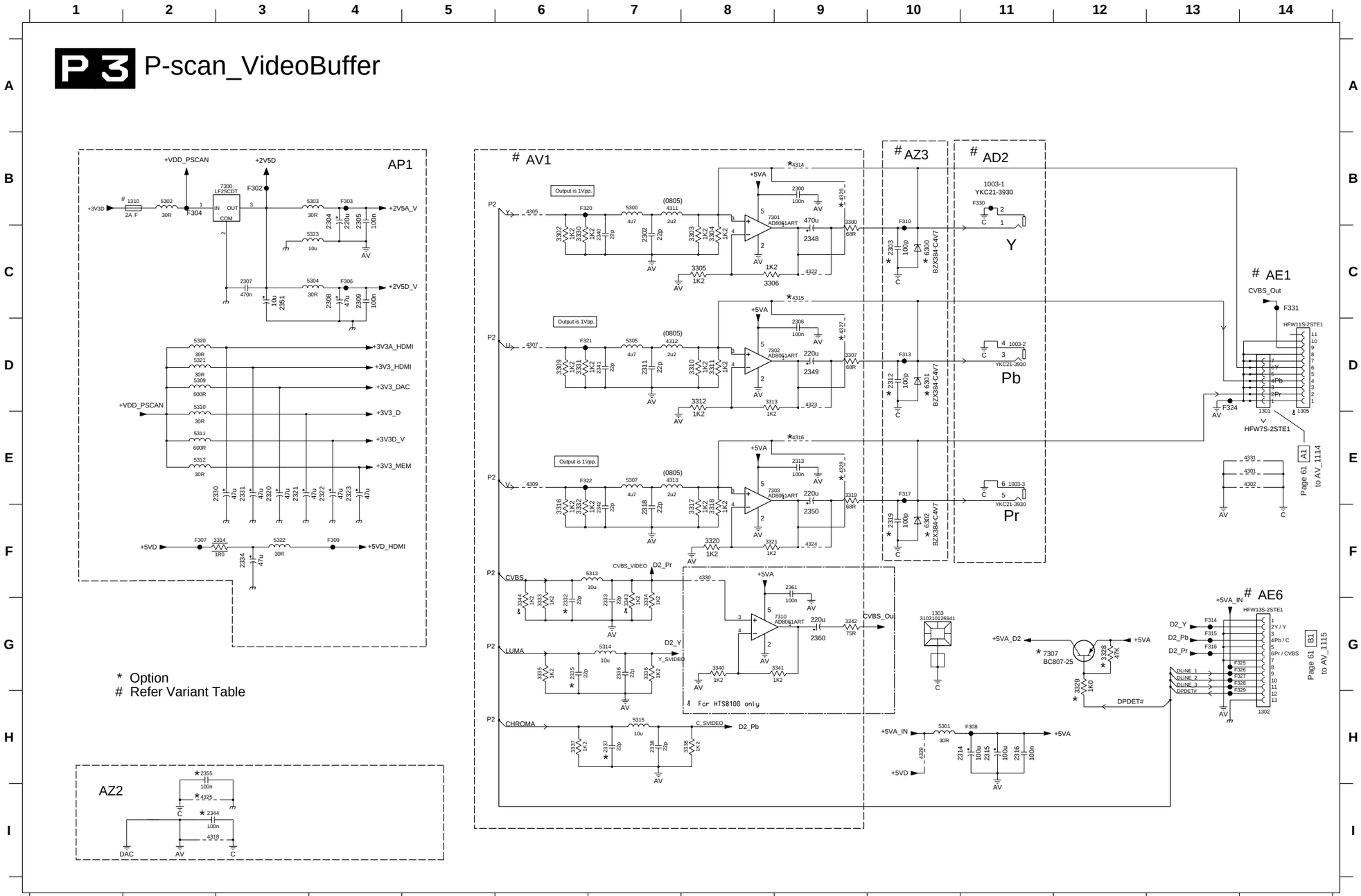

1003-1 B11
1003-2 D11
1003-3 E11
1301 D14
1302 H14
1303 G10
1305 D14
1310 B2
2300 B9
2302 C7
2303 C10
2304 B4
2305 B4
2306 D9
2307 C3
2308 C4
2309 C4
2311 D7
2312 D10
2313 E9
2314 H11
2315 H11
2316 H11
2318 F7
2319 F10
2320 E3
2321 E3
2322 E4
2323 E4
2330 E3
2331 E3
2332 G6
2333 G7
2334 F3
2335 G6
2336 G7
2337 H7
2338 H7
2340 C7
2341 D7
2342 F7
2344 I2
2348 C9
2349 D9
2350 F9
2351 C3
2355 H2
2360 G9
2361 F9
3300 B9
3302 C6
3303 C8
3304 C8
3305 C8
3306 C8
3307 D9
3309 D6
3310 D8
3311 D8
3312 D8
3313 D8
3314 F3
3316 F6
3317 F8
3318 F8
3319 E9
3320 F8
3321 F8
3328 G12
3329 G12
3330 C6
3331 D6
3332 F6
3333 G6
3334 G7
3335 G6
3336 G7
3337 H6
3338 H8
3340 G8
3341 G9
3342 G9
3343 G7
3344 G6
4301 E14
4302 E14
4305 B6
4307 D6
4309 E6
4311 B7
4312 D7
4313 E7
4314 B9
4315 C9
4316 E9
4318 I2
4322 C9
4323 D9
4324 F9
4325 I2
4326 B9
4327 D9
4328 E9
4329 H10
4330 F8
4331 E14
5300 B7
5301 H10
5302 B2
5303 B4
5304 C4
5305 D7
5307 E7
5309 D2
5310 D2
5311 E2
5312 E2
5313 F7
5314 G7
5315 H7
5320 D2
5321 D2
5322 F3
5323 C4
6300 C10
6301 D10
6302 F10
7300 B3
7301 B8
7302 D8
7303 E8
7307 G11
7310 G9
F302 B3
F303 B4
F304 B2
F306 C4
F307 F2
F308 H11
F309 F4
F310 B10
F313 D10
F314 G13
F315 G13
F316 G13
F317 E10
F320 B6
F321 D6
F322 E6
F324 D13
F325 G14
F326 G14
F327 G14
F328 G14
F329 G14
F330 B11
F331 C14

Variant \ Ref Des	1003	1301	1302	1310	2302 2311 2318	2340 2341 2342	3302 3309 3316	3330 3331 3332	3303 3310 3317	3304 3311 3318	5300 5305 5307	4311 4312 4313	2348 2349 2350	4322 4323 4324
DV6001	NOT USED	USED	USED	F 2A	22p	22p	150R	1K2	1K2	1K2	4u7	2u2	USED	NOT USED
	USED	NOT USED	JAPAN VER	1206 0R	22p	22p	1K2	1K2	1K2	1K2	4u7	2u2	USED	NOT USED

* Components having special characteristics are marked ⚠ and must be replaced with parts having specifications equal to those originally installed.
* Schematic diagram is subject to change without notice.

* ⚠印のある部品は、安全性確保部品を示しています。部品の交換が必要な場合、パーツリストに記載されている部品を使用してください。
* 本回路図は、標準回路図です。改良のため予告なく変更することがございます。

HDMI 4/4

DVR-1000

The first digit of a component indicates the component type.

1xxx : Connector	3xxx : Resistor	5xxx : Coil	7xxx : IC, Transistor, FET
2xxx : Capacitor	4xxx : SMD jumper	6xxx : Diode	9xxx : Wire jumper

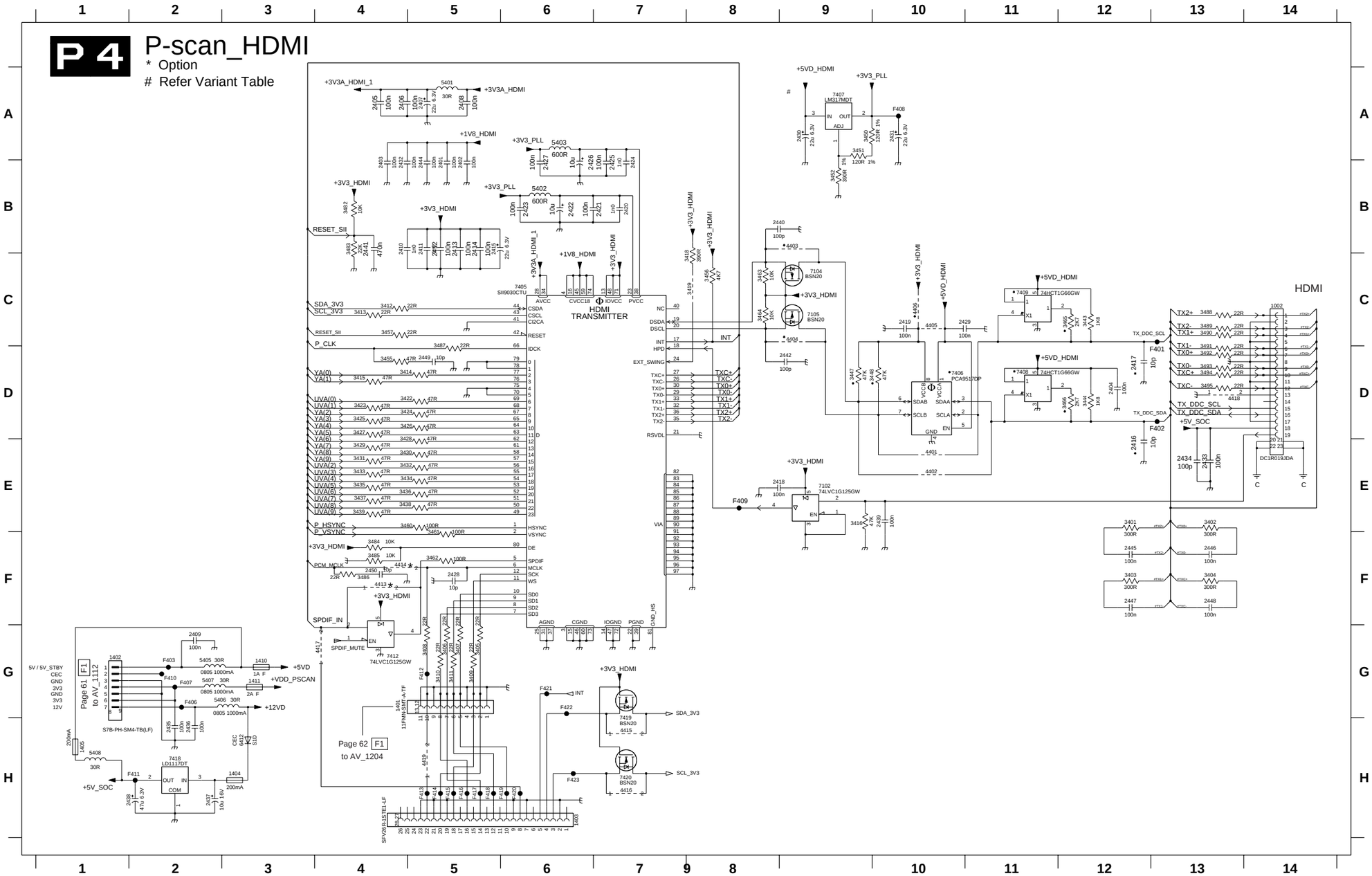

1002 C14
1401 G4
1402 G1
1403 H6
1404 H3
1405 H1
1410 G3
1411 G3
2401 B5
2402 B5
2403 B4
2404 D12
2405 A4
2406 A4
2407 A5
2408 A5
2409 G2
2410 B4
2411 B5
2412 B5
2413 B5
2414 B5
2415 B5
2416 E12
2417 D12
2418 E8
2419 C10
2420 B7
2421 B7
2422 B6
2423 B6
2424 B7
2425 B7
2426 B6
2427 B6
2428 F5
2429 C10
2430 A9
2431 A10
2432 B4
2433 E13
2434 E13
2435 H2
2436 H2
2437 H2
2438 H2
2439 E10
2440 B8
2441 B4
2442 D9
2444 B5
2445 F12
2446 F13
2447 F12
2448 F13
2449 D5
2450 F4
3401 E12
3402 E13
3403 F12
3404 F13
3405 G5
3406 G5
3407 G5
3408 G5
3409 G5
3410 G5
3411 G5
3412 C4
3413 C4
3414 D4
3415 D4
3416 E9
3418 C8
3419 C8
3422 D4
3423 D4
3424 D4
3425 D4
3426 D4
3427 D4
3428 E4
3429 E4
3430 E4
3431 E4
3432 E4
3433 E4
3434 E4
3435 E4
3436 E4
3437 E4
3438 E4
3439 E4
3443 C12
3444 D12
3447 D9
3448 D9
3450 A9
3451 A9
3452 B9
3455 D4
3456 C8
3457 C4
3460 E4
3461 F5
3462 F5
3463 C8
3464 C8
3465 C12
3466 D12
3482 B4
3483 B4
3484 F4
3485 F4
3486 F4
3487 D5
3488 C13
3489 C13
3490 C13
3491 D13
3492 D13
3493 D13
3494 D13
3495 D13
4401 E10
4402 E10
4403 B9
4404 C9
4405 C10
4406 C10
4413 F4
4414 F4
4415 H7
4416 H7
4417 G4
4418 D13
4419 H5
5401 A5
5402 B6
5403 A6
5405 G2
5406 G2
5408 H1
6412 H3
7102 E9
7104 C9
7105 C9
7405 C6
7406 D10
7407 A9
7408 D11
7409 C11
7412 G4
7418 H2
7419 H7
7420 H7
F401 D13
F402 D13
F403 G2
F406 G2
F407 G2
F408 A10
F409 E8
F410 G2
F411 H2
F412 G5
F413 H5
F414 H5
F415 H5
F416 H5
F417 H5
F418 H5
F419 H6
F420 H6
F421 G6
F422 G6
F423 H6

Variant \ Ref Des	1410	1411	3483	2441
DV6001	F 1A	F 2A	22K	470n
	F 1A	F 2A	22K	470n

* Components having special characteristics are marked ⚠ and must be replaced with parts having specifications equal to those originally installed.
* Schematic diagram is subject to change without notice.

* ⚠印のある部品は、安全性確保部品を示しています。部品の交換が必要な場合、パーツリストに記載されている部品を使用してください。
* 本回路図は、標準回路図です。改良のため予告なく変更することがございます。

The first digit of a component indicates the component type.

1xxx : Connector	3xxx : Resistor	5xxx : Coil	7xxx : IC, Transistor, FET
2xxx : Capacitor	4xxx : SMD jumper	6xxx : Diode	9xxx : Wire jumper

DVR-1000

USB

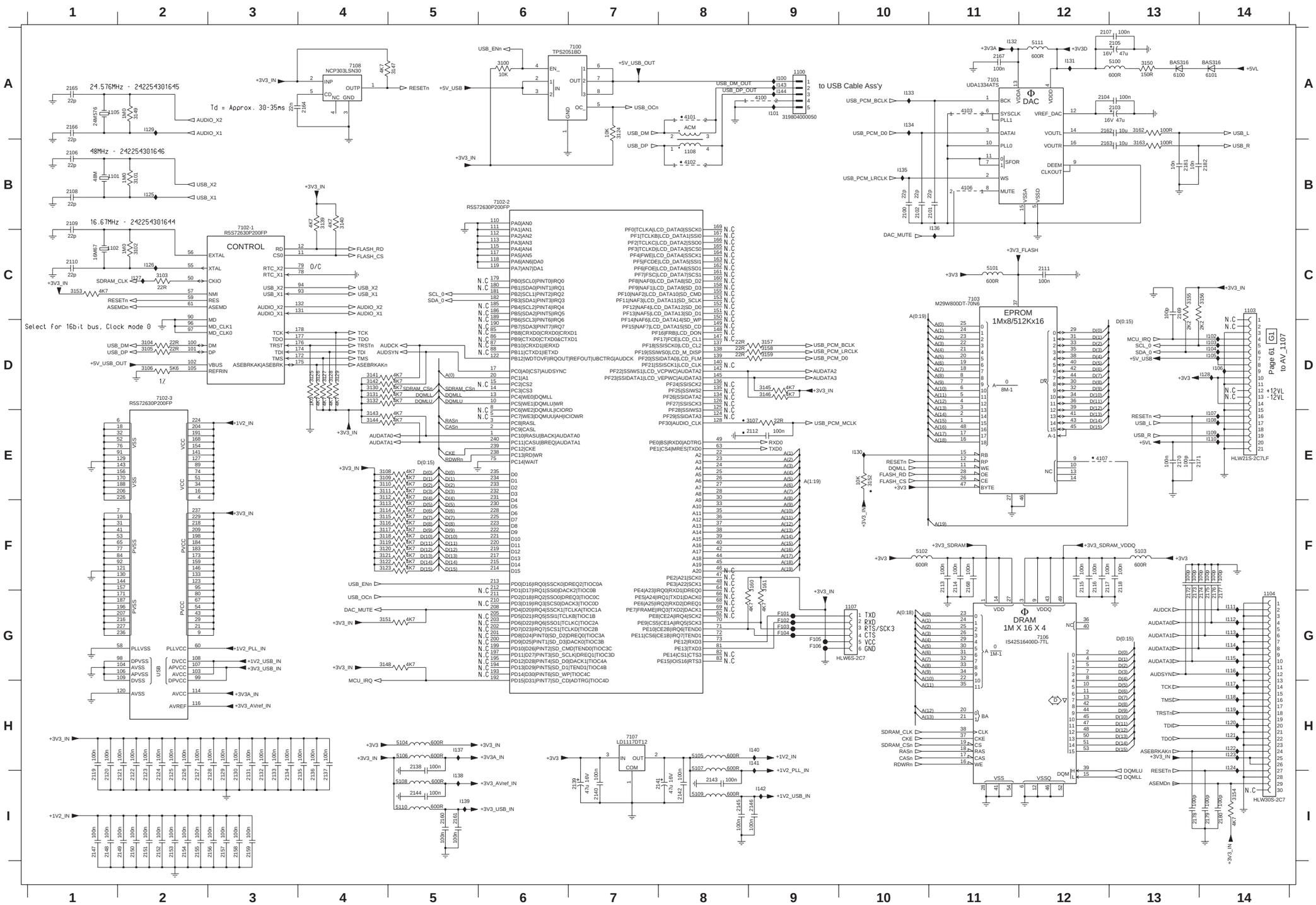

1100 A9	3122 F4
1101 B1	3123 F4
1102 C1	3124 A7
1103 C14	3125 D4
1104 G14	3126 D4
1105 A1	3127 D4
1107 G10	3128 D4
1108 B8	3129 D4
2100 B10	3130 D4
2101 B10	3131 D4
2102 B10	3132 D4
2103 A13	3139 B4
2104 A12	3140 B4
2105 A13	3141 D4
2106 B1	3142 D4
2107 A12	3143 E4
2108 B1	3144 E4
2109 B1	3145 D9
2110 C1	3146 D9
2111 C12	3147 A5
2112 E9	3148 G4
2113 F11	3149 A2
2114 F11	3150 A13
2115 F12	3151 G4
2116 F12	3152 E10
2117 F12	3153 C1
2118 F13	3154 I14
2119 I1	3155 C13
2120 I1	3156 C14
2121 I1	3157 D9
2122 I2	3158 D9
2123 I2	3159 D9
2124 I2	3160 F9
2125 I2	3161 F9
2126 I2	3162 A13
2127 I2	3163 B13
2128 I2	4100 A9
2129 I3	4101 A8
2130 I3	4102 B8
2131 I3	4103 A11
2132 I3	4106 B11
2133 I3	4107 E12
2134 I3	5100 A13
2135 I3	5101 C11
2136 I4	5102 F10
2137 I4	5103 F13
2138 H5	5104 H5
2139 I7	5105 H8
2140 I7	5106 H5
2141 I8	5107 H8
2142 I8	5108 I5
2143 I8	5109 I8
2144 I5	5110 I5
2145 I8	5111 A12
2146 I9	6100 A13
2147 I1	6101 A14
2148 I1	7100 A7
2149 I1	7101 A11
2150 I2	7102-1 C3
2151 I2	7102-2 B6
2152 I2	7102-3 D2
2153 I2	7103 C11
2154 I2	7106 G12
2155 I2	7107 H7
2156 I2	7108 A4
2157 I3	F101 G9
2158 I3	F102 G9
2159 I3	F103 G9
2160 I5	F104 G9
2161 I5	F105 G9
2162 A12	F106 G9
2163 B12	I100 A9
2164 A4	I101 A9
2165 A1	I102 D14
2166 A1	I103 D14
2167 A11	I104 D14
2168 F11	I105 D14
2169 C13	I106 D14
2170 E13	I107 E14
2171 E13	I108 E14
2172 G13	I109 E14
2173 G13	I110 E14
2174 G13	I111 G14
2175 G14	I112 G14
2176 G14	I113 G14
2177 G14	I114 G14
2178 I13	I115 G14
2179 I14	I116 G14
2180 I14	I117 H14
2181 B13	I118 H14
2182 B14	I119 H14
3100 A6	I120 H14
3101 B2	I121 H14
3102 C2	I122 H14
3103 C2	I123 H14
3104 D2	I124 H14
3105 D2	I125 B2
3106 D2	I126 C2
3107 E9	I127 C2
3108 E4	I128 D14
3109 E4	I129 A2
3110 E4	I130 E10
3111 E4	I131 A12
3112 E4	I132 A11
3113 F4	I133 A10
3114 F4	I134 A10
3115 F4	I135 B10
3116 F4	I136 B11
3117 F4	I137 H5
3118 F4	I138 I5
3119 F4	I139 I5
3120 F4	I140 H9
3121 F4	I141 H9

* Components having special characteristics are marked ⚠ and must be replaced with parts having specifications equal to those originally installed.
* Schematic diagram is subject to change without notice.

* ⚠印のある部品は、安全性確保部品を示しています。部品の交換が必要な場合、パーツリストに記載されている部品を使用してください。
* 本回路図は、標準回路図です。改良のため予告なく変更することがございます。

DVR-1000

POWER SUPPLY UNIT

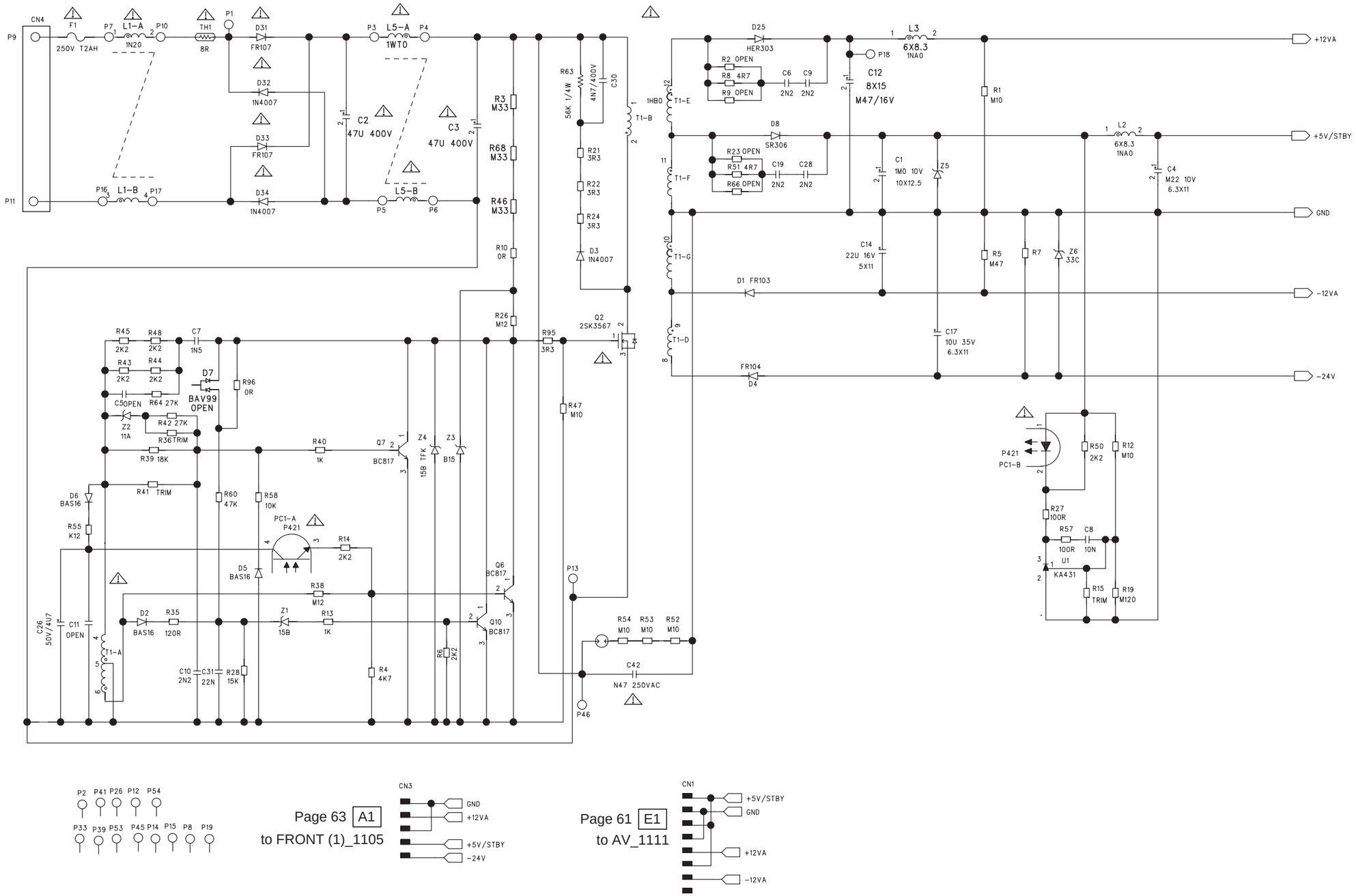

Page 63 A1
to FRONT (1)_1105

Page 61 E1
to AV_1111

* Components having special characteristics are marked ⚠ and must be replaced with parts having specifications equal to those originally installed.
* Schematic diagram is subject to change without notice.

* ⚠印のある部品は、安全性確保部品を示しています。部品の交換が必要な場合、パーツリストに記載されている部品を使用してください。
* 本回路図は、標準回路図です。改良のため予告なく変更することがございます。

■ SCHEMATIC DIAGRAMS
DSP 1/2

NX-SW1000

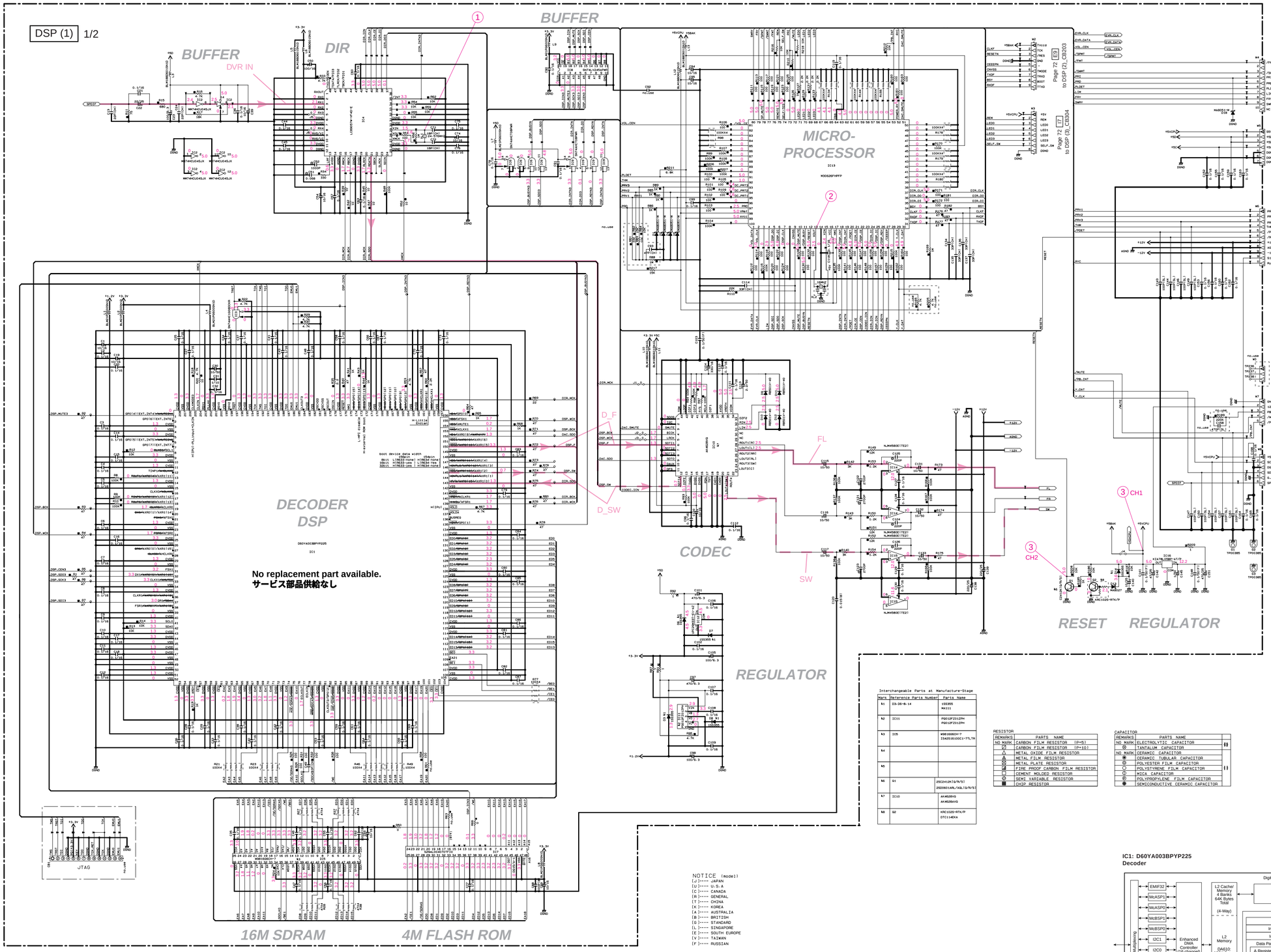

IC13: M30626FHPFP
Single-chip 16-bit CMOS microprocessor

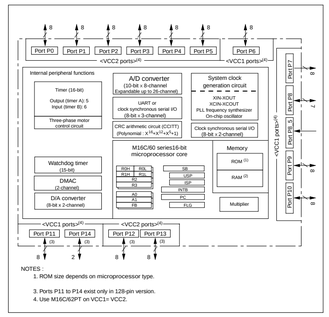

NOTES:
1. ROM size depends on microprocessor type.
3. Ports P11 to P14 exist only in 128-pin version.
4. Use M16C/62P on VCC1= VCC2.

IC4: LC89057W-VF4AD-E
Digital audio interface transceiver

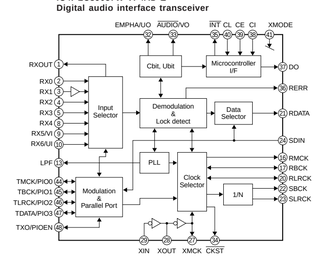

IC5: W9816G6CH-7
512K x 2 banks x 16 bits SDRAM

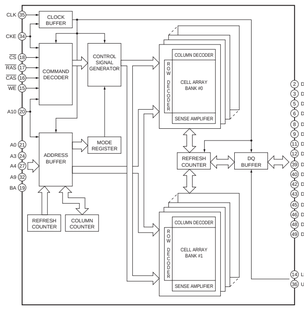

IC7: S29AL004D70TFI020
4M bit flash memory

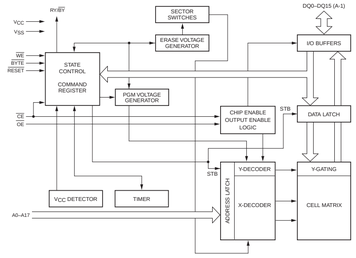

Interchangeable Parts at Manufacture-Stage		
Mark	Reference Parts Number	Parts Name
&1	D3-D6-B-14	1SS355 MA111
&2	IC11	PQ012FZ01ZPH PQ012FZ01ZPH
&3	IC5	W9816G6H-7 IS42S16100C1-7TL TA
&4		
&5		
&6	Q1	2SC2412K(S/R/S) 2SD601AML/AQL(Q/R/S)
&7	IC10	AK4628VQ AK4628AVQ
&8	Q2	KRC102S-RTK/P DTC114EKA

RESISTOR

REMARKS	PARTS NAME
NO MARK	CARBON FILM RESISTOR (P=5)
▽	CARBON FILM RESISTOR (P=10)
△	METAL OXIDE FILM RESISTOR
▲	METAL FILM RESISTOR
◪	METAL PLATE RESISTOR
◪	FIRE PROOF CARBON FILM RESISTOR
▯	CEMENT MOLDED RESISTOR
⊘	SEMI VARIABLE RESISTOR
■	CHIP RESISTOR

CAPACITOR

REMARKS	PARTS NAME
NO MARK	ELECTROLYTIC CAPACITOR
⊗	TANTALUM CAPACITOR
NO MARK	CERAMIC CAPACITOR
◉	CERAMIC TUBULAR CAPACITOR
◎	POLYESTER FILM CAPACITOR
○	POLYSTYRENE FILM CAPACITOR
⊙	MICA CAPACITOR
⊘	POLYPROPILENE FILM CAPACITOR
●	SEMICONDUCTIVE CERAMIC CAPACITOR

NOTICE (model)
(J)…… JAPAN
(U)…… U.S.A
(C)…… CANADA
(R)…… GENERAL
(T)…… CHINA
(K)…… KOREA
(A)…… AUSTRALIA
(B)…… BRITISH
(G)…… STANDARD
(L)…… SINGAPORE
(E)…… SOUTH EUROPE
(V)…… TAIWAN
(F)…… RUSSIAN

IC1: D60YA003BPYP225
Decoder

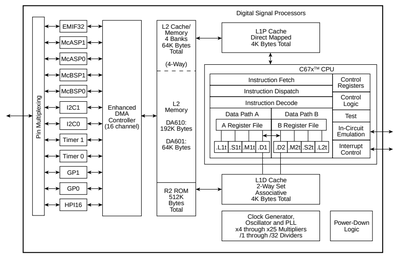

IC10: AK4628VQ
192 kHz 24-bit 8-channel CODEC

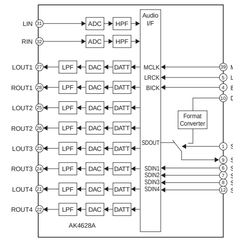

IC3: SN74AHC1G08DCKR
Single 2 input AND

IC2: MM74HCU04SJX
Hex inverters

IC6, 9: SN74AHCT08PWR
Quad 2 input AND

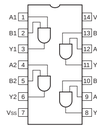

IC8: SN74LV245APWR
Octal 3-state bus transceivers

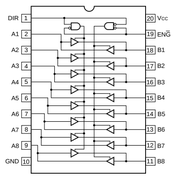

IC11: PQ012FZ01ZPH
Rgulator

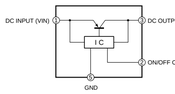

IC14, 15: NJM4580E
Dual operational amplifier

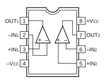

Point ① Pin 29 of IC4

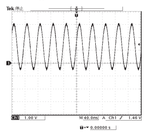

Point ② Pin 13 of IC13

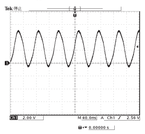

Point ③
CH 1 : Out of IC16
CH 2 : Collector of Q1

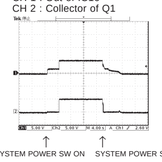

* *All voltages are measured with a 10MΩ/V DC electronic volt meter.*
* *Components having special characteristics are marked ⚠ and must be replaced with parts having specifications equal to those originally installed.*
* *Schematic diagram is subject to change without notice.*

* 電圧は、内部抵抗10MΩの電圧計で測定したものです。
* ⚠印のある部品は、安全性確保部品を示しています。部品の交換が必要な場合、パーツリストに記載されている部品を使用してください。
* 本回路図は、標準回路図です。改良のため予告なく変更することがございます。

NX-SW1000

DSP 2/2

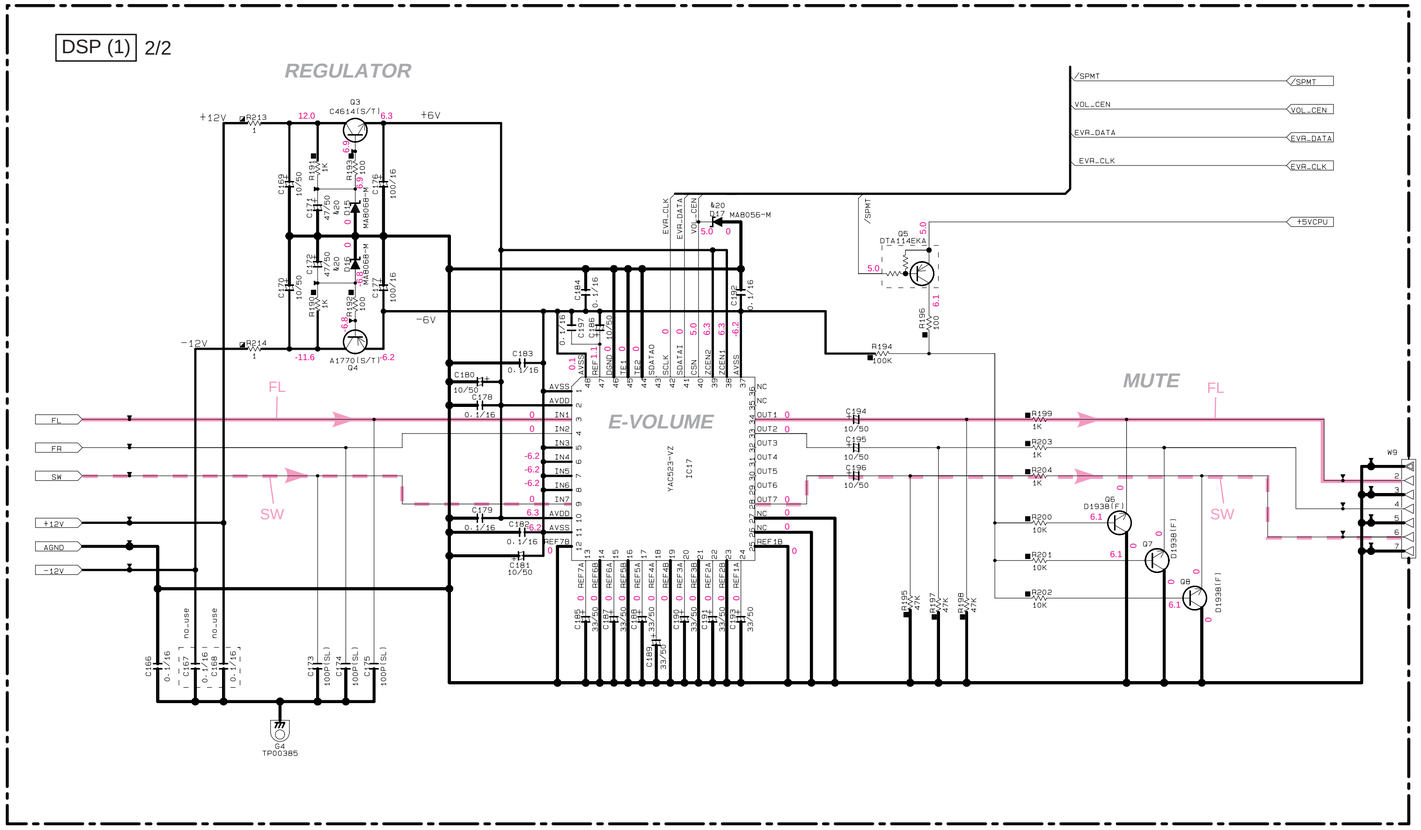

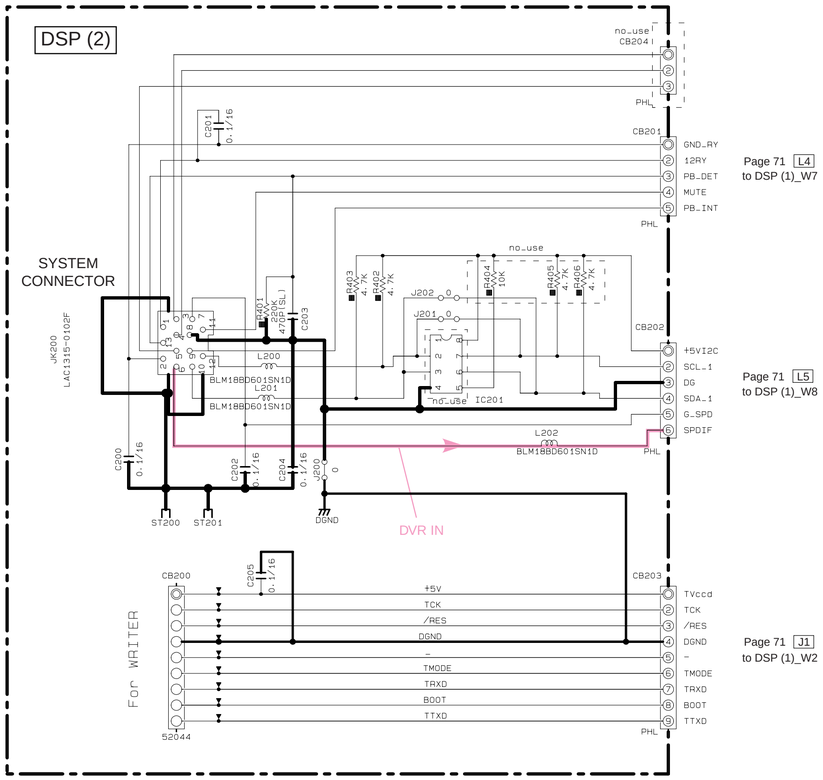

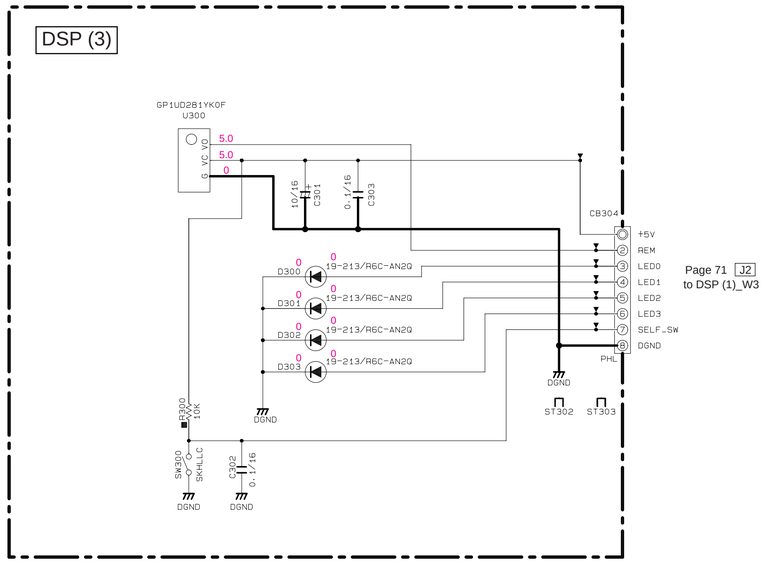

IC17: YAC523-VZ
Digital volume

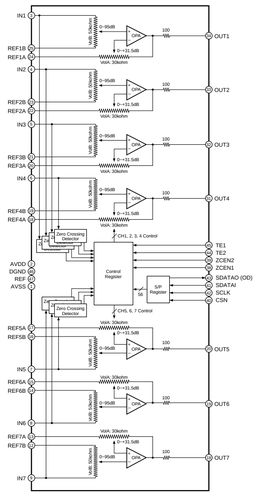

RESISTOR

REMARKS	PARTS NAME
NO MARK	CARBON FILM RESISTOR (P=5)
⊘	CARBON FILM RESISTOR (P=10)
△	METAL OXIDE FILM RESISTOR
⊿	METAL FILM RESISTOR
⊠	METAL PLATE RESISTOR
▨	FIRE PROOF CARBON FILM RESISTOR
□	CEMENT MOLDED RESISTOR
⊘	SEMI VARIABLE RESISTOR
■	CHIP RESISTOR

CAPACITOR

REMARKS	PARTS NAME	
NO MARK	ELECTROLYTIC CAPACITOR	‖
⊗	TANTALUM CAPACITOR	‖
NO MARK	CERAMIC CAPACITOR	‖
◉	CERAMIC TUBULAR CAPACITOR	‖
◎	POLYESTER FILM CAPACITOR	‖
○	POLYSTYRENE FILM CAPACITOR	‖
Ⓘ	MICA CAPACITOR	‖
Ⓟ	POLYPROPYLENE FILM CAPACITOR	‖
▩	SEMICONDUCTIVE CERAMIC CAPACITOR	‖

NOTICE (model)
(J)····· JAPAN
(U)····· U.S.A
(C)····· CANADA
(R)····· GENERAL
(T)····· CHINA
(K)····· KOREA
(A)····· AUSTRALIA
(B)····· BRITISH
(G)····· STANDARD
(L)····· SINGAPORE
(E)····· SOUTH EUROPE
(V)····· TAIWAN
(F)····· RUSSIAN

** All voltages are measured with a 10MΩ/V DC electronic volt meter.*
** Components having special characteristics are marked ⚠ and must be replaced with parts having specifications equal to those originally installed.*
** Schematic diagram is subject to change without notice.*

* 電圧は、内部抵抗10MΩの電圧計で測定したものです。
* ⚠印のある部品は、安全性確保部品を示しています。部品の交換が必要な場合、パーツリストに記載されている部品を使用してください。
* 本回路図は、標準回路図です。改良のため予告なく変更することがございます。

NX-SW1000

MAIN 1/2

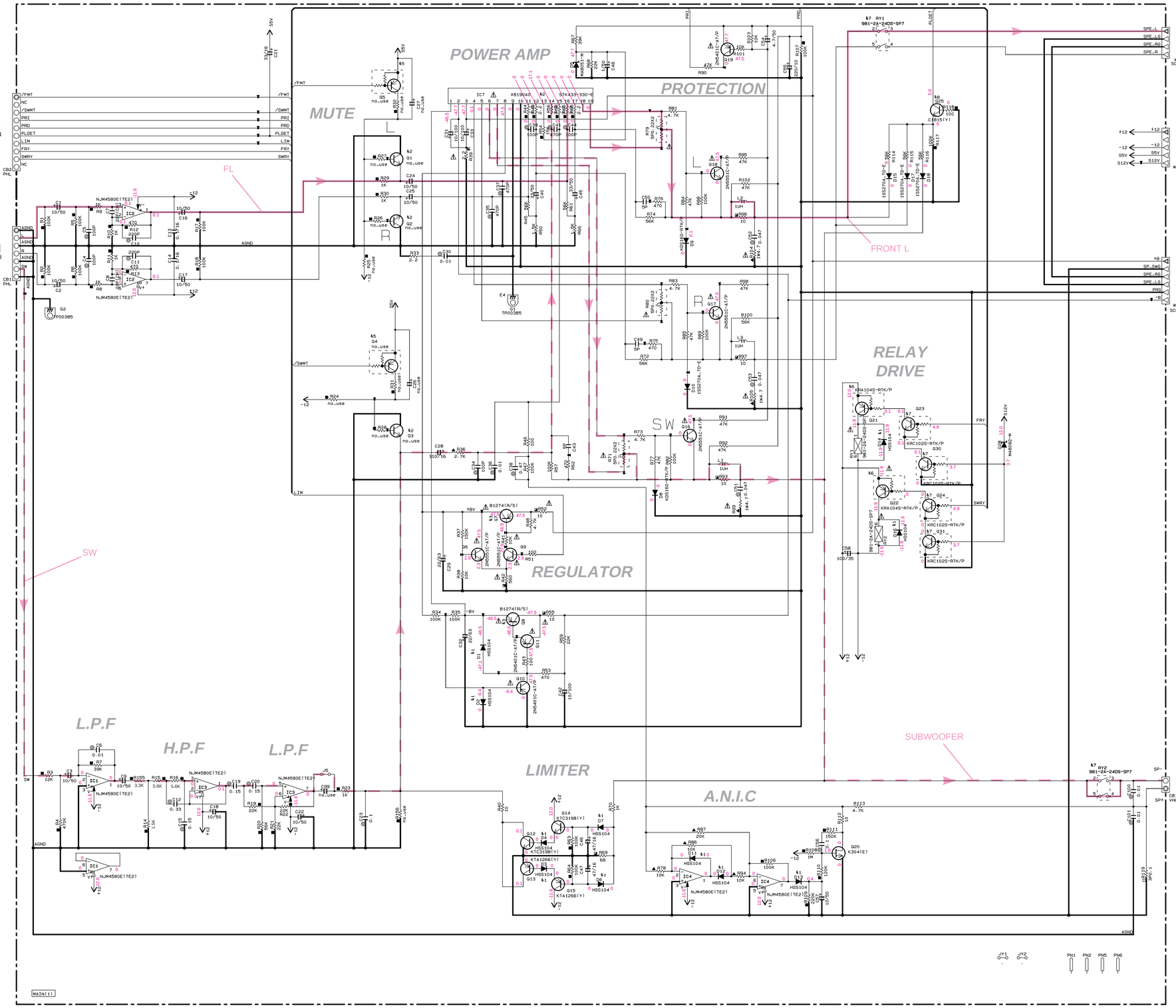

NOTICE (model)
(J)····· JAPAN
(U)····· U.S.A
(C)····· CANADA
(R)····· GENERAL
(T)····· CHINA
(K)····· KOREA
(A)····· AUSTRALIA
(B)····· BRITISH
(G)····· STANDARD
(L)····· SINGAPORE
(E)····· SOUTH EUROPE
(V)····· TAIWAN
(F)····· RUSSIAN

RESISTOR

REMARKS	PARTS NAME
NO MARK	CARBON FILM RESISTOR (P=5)
⊘	CARBON FILM RESISTOR (P=10)
△	METAL OXIDE FILM RESISTOR
▲	METAL FILM RESISTOR
⊠	METAL PLATE RESISTOR
▨	FIRE PROOF CARBON FILM RESISTOR
□	CEMENT MOLDED RESISTOR
⊘	SEMI VARIABLE RESISTOR
■	CHIP RESISTOR

CAPACITOR

REMARKS	PARTS NAME	
NO MARK	ELECTROLYTIC CAPACITOR	‖
⊗	TANTALUM CAPACITOR	
NO MARK	CERAMIC CAPACITOR	‖
◉	CERAMIC TUBULAR CAPACITOR	
⓪	POLYESTER FILM CAPACITOR	
○	POLYSTYRENE FILM CAPACITOR	
Ⓘ	MICA CAPACITOR	
Ⓟ	POLYPROPYLENE FILM CAPACITOR	
◉	SEMICONDUCTIVE CERAMIC CAPACITOR	
Ⓢ	POLYPHENYLENE SULFIDE FILM CAPACITOR	

Interchangeable Parts at Manufacture-Stage

Mark	Reference Parts Number	Parts Name
★1	D1-4.6-7.11-14.16	HSS104 1SS133 1SS176
★2	IC7	STK433-330-E STK433-330Y-E
★3	Q7-8	2SB1274(R/S) 2SB1565(E/F) KTA1046-Y-U/P
★4		
★5		
★6	Q21-22	KRA104S-RTK/P DTA144EKA
★7	Q23-24-30-31	KRC102S-RTK/P DTC114EKA
★8	Q25	2SC1815(Y) KTC3198 Y-AT

IC7: STK433-330-E
3-channel AF power amplifier, stand-by circuit built-in

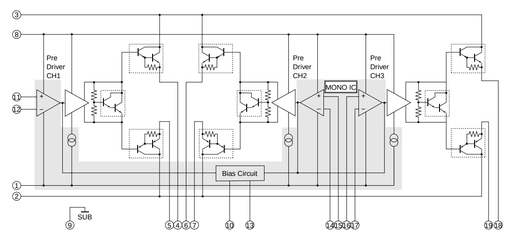

IC1–4 : NJM4580E
Dual operational amplifier

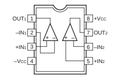

** All voltages are measured with a 10MΩ/V DC electronic volt meter.*
** Components having special characteristics are marked ⚠ and must be replaced with parts having specifications equal to those originally installed.*
** Schematic diagram is subject to change without notice.*

* 電圧は、内部抵抗10MΩの電圧計で測定したものです。
* ⚠印のある部品は、安全性確保部品を示しています。部品の交換が必要な場合、パーツリストに記載されている部品を使用してください。
* 本回路図は、標準回路図です。改良のため予告なく変更することがございます。

NX-SW1000

MAIN 2/2

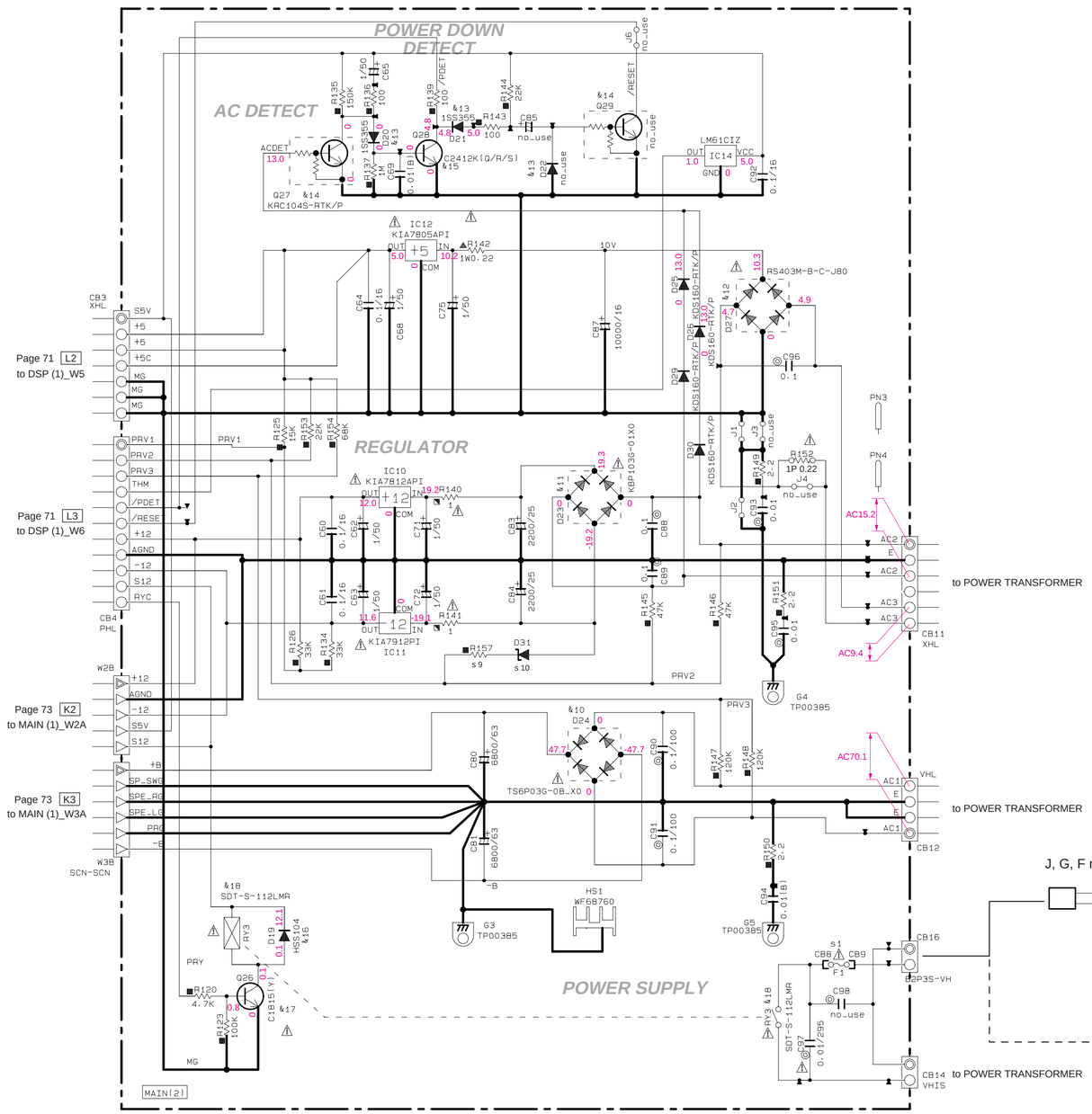

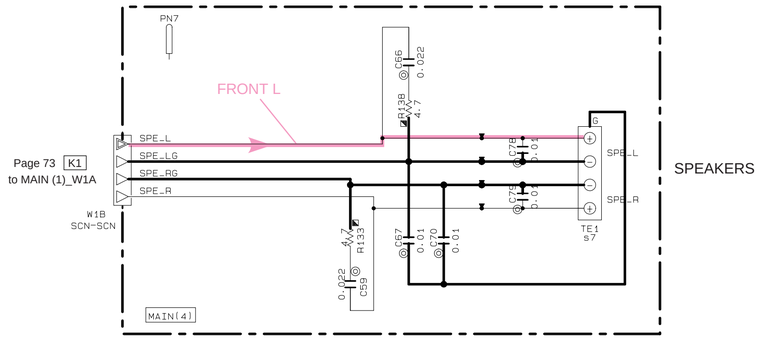

SPEAKERS

RESISTOR

REMARKS	PARTS NAME
NO MARK	CARBON FILM RESISTOR (P=5)
◪	CARBON FILM RESISTOR (P=10)
△	METAL OXIDE FILM RESISTOR
◬	METAL FILM RESISTOR
⊠	METAL PLATE RESISTOR
▨	FIRE PROOF CARBON FILM RESISTOR
□	CEMENT MOLDED RESISTOR
⊘	SEMI VARIABLE RESISTOR
■	CHIP RESISTOR

CAPACITOR

REMARKS	PARTS NAME	
NO MARK	ELECTROLYTIC CAPACITOR	‡
⊗	TANTALUM CAPACITOR	
NO MARK	CERAMIC CAPACITOR	‖
◉	CERAMIC TUBULAR CAPACITOR	
◎	POLYESTER FILM CAPACITOR	
○	POLYSTYRENE FILM CAPACITOR	
Ⓘ	MICA CAPACITOR	
Ⓟ	POLYPROPYLENE FILM CAPACITOR	
◍	SEMICONDUCTIVE CERAMIC CAPACITOR	
Ⓢ	POLYPHENYLENE SULFIDE FILM CAPACITOR	

Interchangeable Parts at Manufacture-Stage

Mark	Reference Parts Number	Parts Name
&10	D24	TS6P03G-08_X0 RS603M-B-C-J80
&11	D23	KBP103G-01X0 RS103
&12	D27	RS403M-B-C-J80 TS4B03G-07 X0
&13	D20,21	1SS355 MA111
&14	Q27	KRC104S-RTK/P DTC144EKA
&15	Q28	2SC2412K[Q/R/S] KTC3875S-Y,GR-RTK/P 2SD601ARL/AQL[G/R/S
&16	D19	HSS104 1SS133 1SS176
&17	Q26	2SC1815[Y] KTC3198 Y-AT
&18	RY3	DG12D1-O(M)-II ALKS321 G5PA-1 SDT-S-112LMR

Destination Part List

sXX	LOC	J	RKAL	G,F
s1	F1	WB76060 6.3A250V	WB76060 6.3A250V	VV07170 3.15A250V
s2	SW6	X	WC90670 SDKPA40300	X
s3	CB10	X	V937790 B4P7S-VH	X
s4	TE2	X	WB78260 R-30190(26)	X
s5	W4	X	WN51060 -	X
s7	TE1	WH96300 LTS0410-0015FM	WH96310 LTS0410-0016FM	WH96310 LTS0410-0016FM
s8	PN8	X	V963750 -	X
s9	R157	X	RD35715 15K	X
s10	D31	X	VU99960 MA8270-H	X

R, K, A, L models

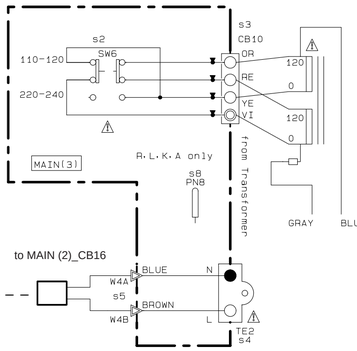

J, G, F models

NOTICE (model)

(J)····· JAPAN
(U)····· U.S.A
(C)····· CANADA
(R)····· GENERAL
(T)····· CHINA
(K)····· KOREA
(A)····· AUSTRALIA
(B)····· BRITISH
(G)····· STANDARD
(L)····· SINGAPORE
(E)····· SOUTH EUROPE
(V)····· TAIWAN
(F)····· RUSSIAN

IC14: LM61CIZ
Temperature sensor

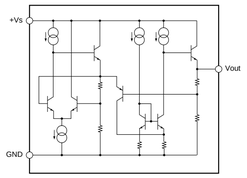

** All voltages are measured with a 10MΩ/V DC electronic volt meter.*
** Components having special characteristics are marked ⚠ and must be replaced with parts having specifications equal to those originally installed.*
** Schematic diagram is subject to change without notice.*

* 電圧は、内部抵抗10MΩの電圧計で測定したものです。
* ⚠印のある部品は、安全性確保部品を示しています。部品の交換が必要な場合、パーツリストに記載されている部品を使用してください。
* 本回路図は、標準回路図です。改良のため予告なく変更することがございます。

■ REPLACEMENT PARTS LIST

● ELECTRICAL COMPONENT PARTS

WARNING

- Components having special characteristics are marked ⚠ and must be replaced with parts having specifications equal to those originally installed.
- The chip resistor is not supplied as a replacement part.
  * When a chip resistor is necessary, use the following part.
    AAX60720: CHIP RESISTOR SAMPLE BOOK
- ⚠印のある部分は、安全確保部品を示しています。部品の交換が必要な場合、パーツリストに記載されている部品を使用してください。
- チップ抵抗はサービス部品として供給しません。
  ※ チップ抵抗が必要な場合は、下記の部品をご利用ください。
    AAX60720: CHIP RESISTOR SAMPLE BOOK
- 部品価格ランクは、予告なく変更することがあります。

ABBREVIATIONS IN THIS LIST ARE AS FOLLOWS :

C.A.EL.CHP	:	CHIP ALUMI. ELECTROLYTIC CAP
C.CE	:	CERAMIC CAP
C.CE.ARRAY	:	CERAMIC CAP ARRAY
C.CE.CHP	:	CHIP CERAMIC CAP
C.CE.ML	:	MULTILAYER CERAMIC CAP
C.CE.M.CHP	:	CHIP MULTILAYER CERAMIC CAP
C.CE.SAFTY	:	RECOGNIZED CERAMIC CAP
C.CE.TUBLR	:	CERAMIC TUBULAR CAP
C.CE.SMI	:	SEMI CONDUCTIVE CERAMIC CAP
C.EL	:	ELECTROLYTIC CAP
C.MICA	:	MICA CAP
C.ML.FLM	:	MULTILAYER FILM CAP
C.MP	:	METALLIZED PAPER CAP
C.MYLAR	:	MYLAR FILM CAP
C.MYLAR.ML	:	MULTILAYER MYLAR FILM CAP
C.PAPER	:	PAPER CAPACITOR
C.PLS	:	POLYSTYRENE FILM CAP
C.POL	:	POLYESTER FILM CAP
C.POLY	:	POLYETHYLENE FILM CAP
C.PP	:	POLYPROPYLENE FILM CAP
C.TNTL	:	TANTALUM CAP
C.TNTL.CHP	:	CHIP TANTALUM CAP
C.TRIM	:	TRIMMER CAP
CN	:	CONNECTOR
CN.BS.PIN	:	CONNECTOR, BASE PIN
CN.CANNON	:	CONNECTOR, CANNON
CN.DIN	:	CONNECTOR, DIN
CN.FLAT	:	CONNECTOR, FLAT CABLE
CN.POST	:	CONNECTOR, BASE POST
COIL.MX.AM	:	COIL, AM MIX
COIL.AT.FM	:	COIL, FM ANTENNA
COIL.DT.FM	:	COIL, FM DETECT
COIL.MX.FM	:	COIL, FM MIX
COIL.OUTPT	:	OUTPUT COIL
DIOD.ARRAY	:	DIODE ARRAY
DIODE.BRG	:	DIODE BRIDGE
DIODE.CHP	:	CHIP DIODE
DIODE.VAR	:	VARACTOR DIODE
DIOD.Z.CHP	:	CHIP ZENER DIODE
DIODE.ZENR	:	ZENER DIODE
DSCR.CE	:	CERAMIC DISCRIMINATOR
FER.BEAD	:	FERRITE BEADS
FER.CORE	:	FERRITE CORE
FET.CHP	:	CHIP FET
FL.DSPLY	:	FLUORESCENT DISPLAY
FLTR.CE	:	CERAMIC FILTER
FLTR.COMB	:	COMB FILTER MODULE
FLTR.LC.RF	:	LC FILTER ,EMI
GND.MTL	:	GROUND PLATE
GND.TERM	:	GROUND TERMINAL
HOLDER.FUS	:	FUSE HOLDER
IC.PRTCT	:	IC PROTECTOR
JUMPER.CN	:	JUMPER CONNECTOR
JUMPER.TST	:	JUMPER, TEST POINT
L.DTCT	:	LIGHT DETECTING MODULE
L.EMIT	:	LIGHT EMITTING MODULE
LED.DSPLY	:	LED DISPLAY
LED.INFRD	:	LED, INFRARED
MODUL.RF	:	MODULATOR, RF
PHOT.CPL	:	PHOTO COUPLER
PHOT.INTR	:	PHOTO INTERRUPTER
PHOT.RFLCT	:	PHOTO REFLECTOR
PIN.TEST	:	PIN, TEST POINT
PLST.RIVET	:	PLASTIC RIVET
R.ARRAY	:	RESISTOR ARRAY
R.CAR	:	CARBON RESISTOR
R.CAR.CHP	:	CHIP RESISTOR
R.CAR.FP	:	FLAME PROOF CARBON RESISTOR
R.CEMENT	:	CEMENT RESISTOR
R.FUS	:	FUSABLE RESISTOR
R.MTL.CHP	:	CHIP METAL FILM RESISTOR
R.MTL.FLM	:	METAL FILM RESISTOR
R.MTL.OXD	:	METAL OXIDE FILM RESISTOR
R.MTL.PLAT	:	METAL PLATE RESISTOR
RSNR.CE	:	CERAMIC RESONATOR
RSNR.CRYS	:	CRYSTAL RESONATOR
R.TW.CEM	:	TWIN CEMENT FIXED RESISTOR
SCR.BND.HD	:	BIND HEAD B-TITE SCREW
SCR.BW.HD	:	BW HEAD TAPPING SCREW
SCR.CUP	:	CUP TITE SCREW
SCR.TERM	:	SCREW TERMINAL
SCR.TR	:	SCREW, TRANSISTOR
SUPRT.PCB	:	SUPPORT, P.C.B.
SURG.PRTCT	:	SURGE PROTECTOR
SW.TACT	:	TACT SWITCH
SW.LEAF	:	LEAF SWITCH
SW.LEVER	:	LEVER SWITCH
SW.MICRO	:	MICRO SWITCH
SW.PUSH	:	PUSH SWITCH
SW.RT.ENC	:	ROTARY ENCODER
SW.RT.MTR	:	ROTARY SWITCH WITH MOTOR
SW.RT	:	ROTARY SWITCH
SW.SLIDE	:	SLIDE SWITCH
TERM.SP	:	SPEAKER TERMINAL
TERM.WRAP	:	WRAPPING TERMINAL
THRMST.CHP	:	CHIP THERMISTOR
TR.CHP	:	CHIP TRANSISTOR
TR.DGT	:	DIGITAL TRANSISTOR
TR.DGT.CHP	:	CHIP DIGITAL TRANSISTOR
TRANS	:	TRANSFORMER
TRANS.PULS	:	PULSE TRANSFORMER
TRANS.PWR	:	POWER TRANSFORMER ASS'y
TUNER.AM	:	TUNER PACK, AM
TUNER.FM	:	TUNER PACK, FM
TUNER.PK	:	FRONT-END TUNER PACK
VR	:	ROTARY POTENTIOMETER
VR.MTR	:	POTENTIOMETER WITH MOTOR
VR.SW	:	POTENTIOMETER WITH ROTARY SW
VR.SLIDE	:	SLIDE POTENTIOMETER
VR.TRIM	:	TRIMMER POTENTIOMETER

NX-SW1000

P.C.B. DSP

	Ref No.	Part No.	Description			Remarks	Markets	部品名	ランク
*		WM892700	P.C.B.	DSP				ＰＣＢ　ＤＳＰ	
	CB200	VQ044400	CN.BS.PIN	9P				ＦＦＣコネクター	01
	CB201	VB858400	CN.BS.PIN	5P				ベースピン	01
	CB202	VB858500	CN.BS.PIN	6P				ベースピン	01
	CB203	VB858800	CN.BS.PIN	9P				ベースピン	01
	CB304	VB858700	CN.BS.PIN	8P				ベースピン	01
	C1	UR837100	C.EL	10uF	16V			ケミコン	01
	C2-12	US135100	C.CE.CHP	0.1uF	16V			チップセラコン	01
	C13	US061220	C.CE.CHP	22pF	50V B			チップセラコン	01
	C14-18	US135100	C.CE.CHP	0.1uF	16V			チップセラコン	01
	C19	UR837100	C.EL	10uF	16V			ケミコン	01
	C20	US135100	C.CE.CHP	0.1uF	16V			チップセラコン	01
	C21	US035100	C.CE.CHP	0.1uF	16V B			チップセラコン	01
	C22	UR847220	C.EL	22uF	25V			ケミコン	01
	C23	UR818100	C.EL	100uF	6.3V			ケミコン	01
	C24	US061220	C.CE.CHP	22pF	50V B			チップセラコン	01
	C25-29	US135100	C.CE.CHP	0.1uF	16V			チップセラコン	01
	C30	UU267100	C.EL	10uF	50V			ケミコン　ＦＷ	01
	C31	US126100	C.CE.CHP	1uF	10V			チップセラコン	01
	C32-35	US135100	C.CE.CHP	0.1uF	16V			チップセラコン	01
	C36	US035100	C.CE.CHP	0.1uF	16V B			チップセラコン	01
	C37-38	US135100	C.CE.CHP	0.1uF	16V			チップセラコン	01
	C39	UR837100	C.EL	10uF	16V			ケミコン	01
	C40-48	US135100	C.CE.CHP	0.1uF	16V			チップセラコン	01
	C49	US061100	C.CE.CHP	10pF	50V B			チップセラコン	01
	C50	UR838100	C.EL	100uF	16V			ケミコン	01
	C51	UA654680	C.MYLAR	0.068uF	50V J			マイラーコン	02
	C52	UA653100	C.MYLAR	1000pF	50V J			マイラーコン	03
	C53	US135100	C.CE.CHP	0.1uF	16V			チップセラコン	01
	C54	UR837100	C.EL	10uF	16V			ケミコン	01
	C55-61	US135100	C.CE.CHP	0.1uF	16V			チップセラコン	01
	C62	US063100	C.CE.CHP	1000pF	50V B			チップセラコン	01
	C63-64	US135100	C.CE.CHP	0.1uF	16V			チップセラコン	01
	C65	UR837100	C.EL	10uF	16V			ケミコン	01
	C66-70	US135100	C.CE.CHP	0.1uF	16V			チップセラコン	01
	C71-72	US061180	C.CE.CHP	18pF	50V B			チップセラコン	01
	C73	US135100	C.CE.CHP	0.1uF	16V			チップセラコン	01
	C74	UR837100	C.EL	10uF	16V			ケミコン	01
	C75-77	US135100	C.CE.CHP	0.1uF	16V			チップセラコン	01
	C78	US035100	C.CE.CHP	0.1uF	16V B			チップセラコン	01
	C79-87	US135100	C.CE.CHP	0.1uF	16V			チップセラコン	01
	C88	US063100	C.CE.CHP	1000pF	50V B			チップセラコン	01
	C89	UR837100	C.EL	10uF	16V			ケミコン	01
	C90-91	US035100	C.CE.CHP	0.1uF	16V B			チップセラコン	01
	C94-95	UR837100	C.EL	10uF	16V			ケミコン	01
	C96	US135100	C.CE.CHP	0.1uF	16V			チップセラコン	01
	C97	UR818470	C.EL	470uF	6.3V			ケミコン	01
	C98	UR818100	C.EL	100uF	6.3V			ケミコン	01
	C99	US035100	C.CE.CHP	0.1uF	16V B			チップセラコン	01
	C100	UR837100	C.EL	10uF	16V			ケミコン	01
	C101	UR818470	C.EL	470uF	6.3V			ケミコン	01
	C102	US135100	C.CE.CHP	0.1uF	16V			チップセラコン	01
	C103	US065100	C.CE.CHP	0.1uF	50V B			チップセラコン	01
	C104	UU238330	C.EL	330uF	16V			ケミコン　ＦＷ	01

＊New Parts (新規部品)

NX-SW1000

P.C.B. DSP

Ref No.	Part No.	Description			Remarks	Markets	部品名	ランク
C105	UR818100	C.EL	100uF	6.3V			ケミコン	01
C106-111	US135100	C.CE.CHP	0.1uF	16V			チップセラコン	01
C112	US035100	C.CE.CHP	0.1uF	16V B			チップセラコン	01
C113	UU266220	C.EL	2.2uF	50V			ケミコン　ＦＷ	01
C114	US061330	C.CE.CHP	33pF	50V B			チップセラコン	01
C115-117	UU267100	C.EL	10uF	50V			ケミコン　ＦＷ	01
C118-119	US135100	C.CE.CHP	0.1uF	16V			チップセラコン	01
C120	US064150	C.CE.CHP	0.015uF	50V B			チップセラコン	01
C121-123	UA653270	C.MYLAR	2700pF	50V J			マイラーコン	01
C124-126	VQ462600	C.MYLAR	220pF	50V			マイラーコン	01
C127-130	US135100	C.CE.CHP	0.1uF	16V			チップセラコン	01
C131-133	UU267100	C.EL	10uF	50V			ケミコン　ＦＷ	01
C134-137	US061330	C.CE.CHP	33pF	50V B			チップセラコン	01
C138-139	UU248220	C.EL	220uF	25V			ケミコン	01
C140	UR847100	C.EL	10uF	25V			ケミコン	01
C141	US065100	C.CE.CHP	0.1uF	50V B			チップセラコン	01
C142	UR847470	C.EL	47uF	25V			ケミコン	01
C143-144	US062100	C.CE.CHP	100pF	50V B			チップセラコン	01
C145	UR866100	C.EL	1uF	50V			ケミコン	01
C146-147	US062100	C.CE.CHP	100pF	50V B			チップセラコン	01
C148	US065100	C.CE.CHP	0.1uF	50V B			チップセラコン	01
C149-150	US062100	C.CE.CHP	100pF	50V B			チップセラコン	01
C151	UR848470	C.EL	470uF	25V			ケミコン	01
C152-153	US035100	C.CE.CHP	0.1uF	16V B			チップセラコン	01
C154	US062100	C.CE.CHP	100pF	50V B			チップセラコン	01
C155-156	US035100	C.CE.CHP	0.1uF	16V B			チップセラコン	01
C157	US062100	C.CE.CHP	100pF	50V B			チップセラコン	01
C159-160	US035100	C.CE.CHP	0.1uF	16V B			チップセラコン	01
C161	US062100	C.CE.CHP	100pF	50V B			チップセラコン	01
C162-166	US035100	C.CE.CHP	0.1uF	16V B			チップセラコン	01
C169-170	UU267100	C.EL	10uF	50V			ケミコン　ＦＷ	01
C171-172	UU267470	C.EL	47uF	50V			ケミコン　ＦＷ	01
C173-175	US062100	C.CE.CHP	100pF	50V B			チップセラコン	01
C176-177	UU238100	C.EL	100uF	16V			ケミコン	01
C178-179	US135100	C.CE.CHP	0.1uF	16V			チップセラコン	01
C180-181	UU267100	C.EL	10uF	50V			ケミコン　ＦＷ	01
C182-184	US135100	C.CE.CHP	0.1uF	16V			チップセラコン	01
C185	UU267330	C.EL	33uF	50V			ケミコン　ＦＷ	01
C186	UU267100	C.EL	10uF	50V			ケミコン　ＦＷ	01
C187-191	UU267330	C.EL	33uF	50V			ケミコン　ＦＷ	01
C192	US135100	C.CE.CHP	0.1uF	16V			チップセラコン	01
C193	UU267330	C.EL	33uF	50V			ケミコン　ＦＷ	01
C194-196	UU267100	C.EL	10uF	50V			ケミコン　ＦＷ	01
C197	US135100	C.CE.CHP	0.1uF	16V			チップセラコン	01
C198	US035100	C.CE.CHP	0.1uF	16V B			チップセラコン	01
C200-202	US035100	C.CE.CHP	0.1uF	16V B			チップセラコン	01
C203	US062470	C.CE.CHP	470pF	50V B			チップセラコン	01
C204-205	US035100	C.CE.CHP	0.1uF	16V B			チップセラコン	01
C301	UM397100	C.EL	10uF	16V			ケミコン	01
C302-303	US135100	C.CE.CHP	0.1uF	16V			チップセラコン	01
D1-2	VU992600	DIODE.ZENR	MA8051-M	5.1V			ツェナーダイオード	01
D3	VT332900	DIODE	1SS355				ダイオード	01
D4-5	VU992600	DIODE.ZENR	MA8051-M	5.1V			ツェナーダイオード	01
D6-8	VT332900	DIODE	1SS355				ダイオード	01

＊New Parts (新規部品)

NX-SW1000

P.C.B. DSP & MAIN

	Ref No.	Part No.	Description		Remarks	Markets	部品名	ランク
	D9-12	VV220700	DIODE.SHOT	RB501V-40			ショットキーダイオード	01
	D13	VU990100	DIODE.ZENR	MA8027 2.7V			ツェナーダイオード	01
	D14	VT332900	DIODE	1SS355			ダイオード	01
	D15-16	VU993800	DIODE.ZENR	MA8068-M 6.8V			ツェナーダイオード	01
	D17	VU993000	DIODE.ZENR	MA8056-M 5.6V			ツェナーダイオード	01
	D18	VU992600	DIODE.ZENR	MA8051-M 5.1V			ツェナーダイオード	01
*	D300-303	WM880900	LED.CHP	RED			チップＬＥＤ	
	IC2	XY070A00	IC	MM74HCU04SJX INVER			ロジックＩＣ	01
	IC3	X3833A00	IC	SN74AHC1G08DCKR			ロジックＩＣ	01
	IC4	X5444A00	IC	LC89057W-VF4D-E			ＩＣ	07
	IC5	X2590B00	IC	W9816G6CH-7 SDRAM			メモリＩＣ　１６Ｍ	06
	IC6	X3824A00	IC	SN74AHCT08PWR			ロジックＩＣ	01
*	IC7	X9465C00	IC.MEMORY	S29AL004D70TFI020	written		メモリＩＣ	
	IC8	X3693A00	IC	SN74LV245APWR TRAN			ロジックＩＣ	
	IC9	X3824A00	IC	SN74AHCT08PWR			ロジックＩＣ	01
	IC10	X3807A00	IC	AK4628VQ			ＩＣ	08
	IC11	X5945A00	IC	PQ012FZ01ZPH			電源ＩＣ	05
	IC12	X6051A00	IC	UPC29M33T-E1-AZ			電源ＩＣ	04
*	IC13		IC.CPU				ＩＣ　ＣＰＵ	
	IC14-15	X2331A00	IC	NJM4580E OP AMP			アンプＩＣ	01
	IC16	X5769A00	IC	KIA78L05BP			電源ＩＣ	02
	IC17	X4325A00	IC	YAC523-EVR2			ＩＣアナログ	06
	Q1	VV556400	TR	2SC2412K Q,R,S			トランジスタ	01
	Q2	WC435000	TR.DGT	KRC102S-RTK			デジタルトランジスタ	01
	Q3	V4096100	TR	2SC4614 S,T			トランジスタ	02
	Q4	V4096000	TR	2SA1770 S,T			トランジスタ	03
	Q5	VV655000	TR.DGT	DTA114EKA			デジタルトランジスタ	01
	Q6-8	VZ725900	TR	2SD1938F S,T			トランジスタ	01
	R87	HV753100	R.CAR.FP	1Ω 1/4W			不燃化カーボン抵抗	01
	R91-92	HV753100	R.CAR.FP	1Ω 1/4W			不燃化カーボン抵抗	01
	R209	HV753100	R.CAR.FP	1Ω 1/4W			不燃化カーボン抵抗	01
	R213-214	HV753100	R.CAR.FP	1Ω 1/4W			不燃化カーボン抵抗	01
	ST200-201	WA789600	SCR.TERM	M3			スクリューターミナル	
	ST302-303	WA789600	SCR.TERM	M3			スクリューターミナル	
	SW300	VV011000	SW.TACT	SKHLLC			タクトＳＷ	01
	U300	WB437900	L.DTCT	GP1UD281YK			リモコン受光ユニット	04
	XL1	V3625700	RSNR.CRYS	24.576MHz			水晶振動子	03
	XL2	WA674700	RSNR.CE	16MHz CSTLS16M0X51			セラミック振動子	
*		WM892200	P.C.B.	MAIN		J	ＰＣＢ　ＭＡＩＮ	
*		WM892400	P.C.B.	MAIN		RKAL	ＰＣＢ　ＭＡＩＮ	
*		WM892500	P.C.B.	MAIN		G	ＰＣＢ　ＭＡＩＮ	
	CB1	VB858600	CN.BS.PIN	7P			ベースピン	01
	CB2	VB858900	CN.BS.PIN	10P			ベースピン	01
	CB3	LB919070	CN.BS.PIN	7P			ベース付ポスト	01
	CB4	VB389600	CN.BS.PIN	11P			コネクタベースポスト	01
	CB8-9	WC050700	CLIP.FUSE	EYF-52BCY			ヒューズクリップ	01
	CB10	V9377900	CN.BS.PIN	4P		RKAL	ベース付ポスト	
	CB11	LB919060	CN.BS.PIN	6P			ベース付ポスト	01
	CB12	LB933040	CN.BS.PIN	4P			ベースポスト	01
	CB14	VG879900	CN.BS.PIN	2P			ベースピン	01
	CB15	LB933020	CN.BS.PIN	2P			ベースポスト	01

＊New Parts (新規部品)

NX-SW1000

P.C.B. MAIN

Ref No.	Part No.	Description		Remarks	Markets	部品名	ランク
CB16	VP245600	CN	2P			ベース付ポスト	01
C1-3	UR867100	C.EL	10uF 50V			ケミコン	01
C4-5	WJ602900	C.MYLAR	100pF 50V K			マイラーコン	01
C6	WJ605000	C.MYLAR	0.01uF 50V J			マイラーコン	01
C7-8	US061220	C.CE.CHP	22pF 50V B			チップセラコン	01
C9	UR867100	C.EL	10uF 50V			ケミコン	01
C10-11	WJ603100	C.MYLAR	220pF 50V			マイラーコン	
C12	VR169000	C.MYLAR	0.33uF 50V			マイラーコン	01
C13-14	US135100	C.CE.CHP	0.1uF 16V			チップセラコン	01
C15	VR168500	C.MYLAR.ML	ECQ-V1H154JL3			積層マイラーコン	01
C16-18	UR867100	C.EL	10uF 50V			ケミコン	01
C19-20	VR168600	C.MYLAR.ML	ECQ-V1H184JL3			積層マイラーコン	01
C21	UR837330	C.EL	33uF 16V			ケミコン	01
C22	UR867100	C.EL	10uF 50V			ケミコン	01
C23	VR168300	C.MYLAR	0.1uF 50V			マイラーコン	01
C24-25	UR837100	C.EL	10uF 16V			ケミコン	01
C28	UR838100	C.EL	100uF 16V			ケミコン	01
C29	UR877220	C.EL	22uF 63V			ケミコン	01
C30	WJ605000	C.MYLAR	0.01uF 50V J			マイラーコン	01
C31	UR897100	C.EL	10uF 100V			ケミコン	01
C32	UR877220	C.EL	22uF 63V			ケミコン	01
C33	UR897100	C.EL	10uF 100V			ケミコン	01
C34	WJ602900	C.MYLAR	100pF 50V K			マイラーコン	01
C35	WJ603300	C.MYLAR	470pF 50V J			マイラーコン	01
C36	WJ605000	C.MYLAR	0.01uF 50V J			マイラーコン	01
C37	WJ603300	C.MYLAR	470pF 50V J			マイラーコン	01
C38	VR169200	C.MYLAR	0.47uF 50V			マイラーコン	01
C39	WJ602900	C.MYLAR	100pF 50V K			マイラーコン	01
C40	UR867330	C.EL	33uF 50V			ケミコン	01
C41	WJ603300	C.MYLAR	470pF 50V J			マイラーコン	01
C42	UR897100	C.EL	10uF 100V			ケミコン	01
C43	FG650500	C.CE	5pF 50V			セラコン	01
C44	WJ602900	C.MYLAR	100pF 50V K			マイラーコン	01
C45	UR867330	C.EL	33uF 50V			ケミコン	01
C46-47	UR837470	C.EL	47uF 16V			ケミコン	01
C48	UR866100	C.EL	1uF 50V			ケミコン	01
C49-50	FG650500	C.CE	5pF 50V			セラコン	01
C51-53	UA654470	C.MYLAR	0.047uF 50V J			マイラーコン	01
C54	UR866470	C.EL	4.7uF 50V			ケミコン	01
C55	UR828220	C.EL	220uF 10V			ケミコン	01
C56	VR168300	C.MYLAR	0.1uF 50V			マイラーコン	01
C57	UR867100	C.EL	10uF 50V			ケミコン	01
C58	UR858100	C.EL	100uF 35V			ケミコン	01
C59	UA654220	C.MYLAR	0.022uF 50V J			マイラーコン	01
C60-61	US135100	C.CE.CHP	0.1uF 16V			チップセラコン	01
C62-63	UR866100	C.EL	1uF 50V			ケミコン	01
C64	US135100	C.CE.CHP	0.1uF 16V			チップセラコン	01
C65	UR866100	C.EL	1uF 50V			ケミコン	01
C66	UA654220	C.MYLAR	0.022uF 50V J			マイラーコン	01
C67	WJ605000	C.MYLAR	0.01uF 50V J			マイラーコン	01
C68	UR866100	C.EL	1uF 50V			ケミコン	01
C69	US064100	C.CE.CHP	0.01uF 50V B			チップセラコン	01
C70	WJ605000	C.MYLAR	0.01uF 50V J			マイラーコン	01
C71-72	UR866100	C.EL	1uF 50V			ケミコン	01

＊New Parts (新規部品)

NX-SW1000

P.C.B. MAIN

	Ref No.	Part No.	Description		Remarks	Markets	部品名	ランク
	C75	UR866100	C.EL	1uF 50V			ケミコン	01
	C78-79	WJ605000	C.MYLAR	0.01uF 50V J			マイラーコン	01
	C80-81	WE514200	C.EL	6800uF 63V			ケミコン	
	C83-84	UR749220	C.EL	2200uF 25V			ケミコン	03
	C87	UR73A100	C.EL	10000uF 16V			ケミコン	03
	C88-89	VR168300	C.MYLAR	0.1uF 50V			マイラーコン	01
	C90-91	WJ611400	C.MYLAR	0.1uF 100V J			マイラーコン	01
	C92	US135100	C.CE.CHP	0.1uF 16V			チップセラコン	01
	C93	WJ605000	C.MYLAR	0.01uF 50V J			マイラーコン	01
	C94	US064100	C.CE.CHP	0.01uF 50V B			チップセラコン	01
	C95	WJ605000	C.MYLAR	0.01uF 50V J			マイラーコン	01
	C96	VR168300	C.MYLAR	0.1uF 50V			マイラーコン	01
⚠	C97	WB121400	C.CE.SAFTY	0.01uF 295V			規格認定コンデンサ	
	C100-101	WJ605000	C.MYLAR	0.01uF 50V J			マイラーコン	01
	D1-4	VD631600	DIODE	1SS133,176			ダイオード	01
	D5	VU992600	DIODE.ZENR	MA8051-M 5.1V			ツェナーダイオード	01
	D6-7	VD631600	DIODE	1SS133,176			ダイオード	01
	D8-9	WC398800	DIODE	KDS160-RTK			ダイオード	01
	D10	VN008700	DIODE	1SS270A			ダイオード	01
	D11-14	VD631600	DIODE	1SS133,176			ダイオード	01
	D15	VN008700	DIODE	1SS270A			ダイオード	01
	D16	VD631600	DIODE	1SS133,176			ダイオード	01
	D17-18	VN008700	DIODE	1SS270A			ダイオード	01
	D19	VD631600	DIODE	1SS133,176			ダイオード	01
	D20-21	VT332900	DIODE	1SS355			ダイオード	01
⚠	D23	WA653100	DIODE.BRG	KBP103G 1A 200V			ダイオードブリツジ	02
⚠	D24	WA653200	DIODE.BRG	TS6P03G 6A 200V			ダイオードブリツジ	04
	D25-26	WC398800	DIODE	KDS160-RTK			ダイオード	01
⚠	D27	WJ286700	DIODE.BRG	RS403M 4A 140V			ダイオートブリッジ	03
	D28	VU994600	DIODE.ZENR	MA8082-M 8.2V			ツェナーダイオード	01
⚠	F1	WB760600	FUSE	T6.3A 250V		JRKAL	ヒューズ	01
⚠	F1	VV071700	FUSE	3.15A 250V		GF	ヒューズ	01
	IC1-4	X2331A00	IC	NJM4580E OP AMP			アンプＩＣ	01
⚠	IC7	X8190A00	IC	STK433-330-E			パワーＩＣ	12
⚠	IC10	X4153A00	IC	KIA7812API			電源ＩＣ	02
⚠	IC11	X4154A00	IC	KIA7912PI			電源ＩＣ	
⚠	IC12	X4928A00	IC	KIA7805API 5V			電源ＩＣ	02
	IC14	X0515A00	IC	LM61CIZ THERMAL			電源ＩＣ	03
⚠	Q6	WC398400	TR	2N5551C-AT			トランジスタ	01
⚠	Q7-8	VC614000	TR	2SB1274 Q,R,S			トランジスタ	02
⚠	Q9	WC398400	TR	2N5551C-AT			トランジスタ	01
⚠	Q10-11	WC397700	TR	2N5401C-AT			トランジスタ	
	Q12	WB228800	TR	KTC3198 Y AT			トランジスタ	
	Q13	WB228700	TR	KTA1266 Y AT			トランジスタ	
	Q14	WB228800	TR	KTC3198 Y AT			トランジスタ	
	Q15	WB228700	TR	KTA1266 Y AT			トランジスタ	
⚠	Q16-18	WC398400	TR	2N5551C-AT			トランジスタ	01
⚠	Q19	WC397700	TR	2N5401C-AT			トランジスタ	
	Q20	V3028000	FET	2SK304 E			ＦＥＴ	01
⚠	Q21-22	WC434900	TR.DGT	KRA104S-RTK			デジタルトランジスタ	01
	Q23-24	WC435000	TR.DGT	KRC102S-RTK			デジタルトランジスタ	01
⚠	Q25-26	iC181510	TR	2SC1815 Y			トランジスタ	01
	Q27	WC435100	TR.DGT	KRC104S-RTK			デジタルトランジスタ	01
	Q28	VV556400	TR	2SC2412K Q,R,S			トランジスタ	01

＊New Parts (新規部品)

NX-SW1000

P.C.B. MAIN

	Ref No.	Part No.	Description			Remarks	Markets	部品名	ランク
	Q30-31	WC435000	TR.DGT	KRC102S-RTK				デジタルトランジスタ	01
	R36	WC796900	R.MTL.FLM	2.7KΩ	1/4W			金属被膜抵抗	
⚠	R39	HV753220	R.CAR.FP	2.2Ω	1/4W			不燃化カーボン抵抗	01
⚠	R42	HV755560	R.CAR.FP	560Ω	1/4W			不燃化カーボン抵抗	01
⚠	R52	HV754100	R.CAR.FP	10Ω	1/4W			不燃化カーボン抵抗	01
⚠	R55	HV754100	R.CAR.FP	10Ω	1/4W			不燃化カーボン抵抗	01
	R69	HV754470	R.CAR.FP	47Ω	1/4W			不燃化カーボン抵抗	01
⚠	R71	WB279900	R.CEMENT	RGC55C	0.22+0.22			セメント抵抗	02
	R78	WC798300	R.MTL.FLM	10KΩ	1/4W			金属被膜抵抗	
⚠	R79-80	WB279900	R.CEMENT	RGC55C	0.22+0.22			セメント抵抗	02
	R86	WC798300	R.MTL.FLM	10KΩ	1/4W			金属被膜抵抗	
	R87	WC799000	R.MTL.FLM	20KΩ	1/4W			金属被膜抵抗	
	R93	HV754100	R.CAR.FP	10Ω	1/4W			不燃化カーボン抵抗	01
	R94	WC798300	R.MTL.FLM	10KΩ	1/4W			金属被膜抵抗	
	R96-97	HV754100	R.CAR.FP	10Ω	1/4W			不燃化カーボン抵抗	01
⚠	R99	WB625100	R.MTL.FLM	4.7Ω	1W J			金属被膜抵抗	01
⚠	R104-105	WB625100	R.MTL.FLM	4.7Ω	1W J			金属被膜抵抗	01
	R119	V6022600	R.CEMENT	0.1Ω	3W			セメント抵抗	
	R133	HV753470	R.CAR.FP	4.7Ω	1/4W			不燃化カーボン抵抗	01
	R138	HV753470	R.CAR.FP	4.7Ω	1/4W			不燃化カーボン抵抗	01
⚠	R140-141	HV753100	R.CAR.FP	1Ω	1/4W			不燃化カーボン抵抗	01
⚠*	R142	WB624300	R.MTL.FLM	0.22Ω	1W			金属被膜抵抗	
⚠	R152	WH819500	R.FUSE	0.47Ω	1W			ヒューズ抵抗	01
⚠	RY1-2	WJ122400	RELAY	981-2A-24DS-SP7				リレー　２４Ｖ	04
⚠	RY3	V2712300	RELAY	DC SDT-S-112LMR				リレー　１２Ｖ	05
⚠	SW6	WC906700	SW.SLIDE	SDKPA40300			RKAL	スライドＳＷ	06
	TE1	WH963000	TERM.SP	4P LTS0410-0015FM			J	スピーカーターミナル	05
*	TE1	WH963100	TERM.SP	4P LTS0410-0016FM			RKAGFL	スピーカーターミナル	
⚠	TE2	WB782600	AC INLET	R-30190(26)			RKAL	ＡＣインレット　２Ｐ	
		WE774200	SCR.BND.HD	3x10	MFZN2W3			バインドＢタイトネジ	01

＊New Parts (新規部品)

Carbon Resistors

Value	1/4W Type Part No.	1/6W Type Part No.	Value	1/4W Type Part No.	1/6W Type Part No.
1.0 Ω	HJ35 3100	HF85 3100	10 kΩ	HF45 7100	HF45 7100
1.8 Ω	HJ35 3180	❊	11 kΩ	HF45 7110	HF45 7110
2.2 Ω	HJ35 3220	HF85 3220	12 kΩ	HJ35 7120	HF85 7120
3.3 Ω	HJ35 3330	HF85 3330	13 kΩ	HF45 7130	HF45 7130
4.7 Ω	HJ35 3470	HF85 3470	15 kΩ	HF45 7150	HF45 7150
5.6 Ω	HJ35 3560	HF85 3560	18 kΩ	HF45 7180	HF45 7180
10 Ω	HF45 4100	HF45 4100	22 kΩ	HF45 7220	HF45 7220
15 Ω	HJ35 4150	HF85 4150	24 kΩ	HF45 7240	HF45 7240
22 Ω	HF45 4220	HF45 4220	27 kΩ	HJ35 7270	HF85 7270
27 Ω	HJ35 4270	HF85 4270	30 kΩ	HF45 7300	HF45 7300
33 Ω	HF45 4330	HF45 4330	33 kΩ	HF45 7330	HF45 7330
39 Ω	HJ35 4470	HF85 4390	36 kΩ	HF45 7360	HF45 7360
47 Ω	HF45 4470	HF45 4470	39 kΩ	HF45 7390	HF45 7390
56 Ω	HF45 4560	HF45 4560	47 kΩ	HF45 7470	HF45 7470
68 Ω	HF45 4680	HF45 4680	51 kΩ	HF45 7510	HF45 7510
75 Ω	HF45 4750	HF45 4750	56 kΩ	HF45 7560	HF45 7560
82 Ω	HF45 4820	HF45 4820	62 kΩ	HF45 7620	HF45 7620
91 Ω	HF45 4910	HF45 4910	68 kΩ	HF45 7680	HF45 7680
100 Ω	HF45 5100	HF45 5100	82 kΩ	HF45 7820	HF45 7820
110 Ω	HJ35 5110	HF85 5110	91 kΩ	HF45 7910	HF45 7910
120 Ω	HF45 5120	HF45 5120	100 kΩ	HF45 8100	HF45 8100
150 Ω	HF45 5150	HF45 5150	110 kΩ	HF45 8110	HF45 8110
160 Ω	HJ35 5160	❊	120 kΩ	HF45 8120	HF45 8120
180 Ω	HF45 5180	HF45 5180	150 kΩ	HF45 8150	HF45 8150
200 Ω	HF45 5200	HF45 5200	180 kΩ	HF45 8180	HF45 8180
220 Ω	HF45 5220	HF45 5220	220 kΩ	HJ35 8220	HF85 8220
270 Ω	HF45 5270	HF45 5270	270 kΩ	HF45 8270	HF45 8270
330 Ω	HF45 5330	HF45 5330	300 kΩ	HF45 8300	HF45 8300
390 Ω	HF45 5390	HF45 5390	330 kΩ	HF45 8330	HF45 8330
430 Ω	HF45 5430	HF45 5430	390 kΩ	HJ35 8390	HF85 8390
470 Ω	HF45 5470	HF45 5470	470 kΩ	HF45 8470	HF45 8470
510 Ω	HF45 5510	HF45 5510	560 kΩ	HJ35 8560	HF85 8560
560 Ω	HF45 5560	HF45 5560	680 kΩ	HJ35 8680	HF85 8680
680 Ω	HF45 5680	HF45 5680	820 kΩ	HJ35 8820	HF85 8820
820 Ω	HF45 5820	HF45 5820	1.0 MΩ	HF45 9100	HF45 9100
910 Ω	HF45 5910	HF45 5910	1.2 MΩ	HJ35 9120	❊
1.0 kΩ	HF45 6100	HF45 6100	1.5 MΩ	HJ35 9150	HF85 9150
1.2 kΩ	HF45 6120	HF45 6120	1.8 MΩ	HJ35 9180	HF85 9180
1.5 kΩ	HF45 6150	HF45 6150	2.2 MΩ	HJ35 9220	HF85 9220
1.8 kΩ	HF45 6180	HF45 6180	3.3 MΩ	HJ35 9330	HF85 9330
2.0 kΩ	HJ35 6200	HF85 6200	3.9 MΩ	HJ35 9390	❊
2.2 kΩ	HF45 6220	HF45 6220	4.7 MΩ	HJ35 9470	HF85 9470
2.4 kΩ	HJ35 6240	HF85 6240			
2.7 kΩ	HF45 6270	HF45 6270			
3.0 kΩ	HF45 6300	HF45 6300			
3.3 kΩ	HF45 6330	HF45 6330			
3.6 kΩ	HJ35 6360	HF85 6360			
3.9 kΩ	HF45 6390	HF45 6390			
4.7 kΩ	HF45 6470	HF45 6470			
5.1 kΩ	HF45 6510	HF45 6510			
5.6 kΩ	HF45 6560	HF45 6560			
6.8 kΩ	HF45 6680	HF45 6680			
8.2 kΩ	HF45 6820	HF45 6820			
9.1 kΩ	HF45 6910	HF45 6910			

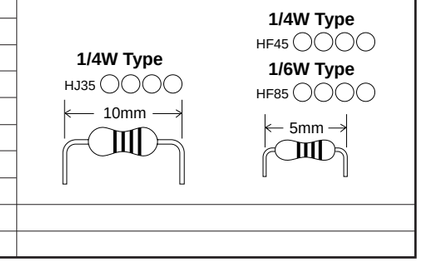

1992

DVR-1000

● OVERALL ASS'Y

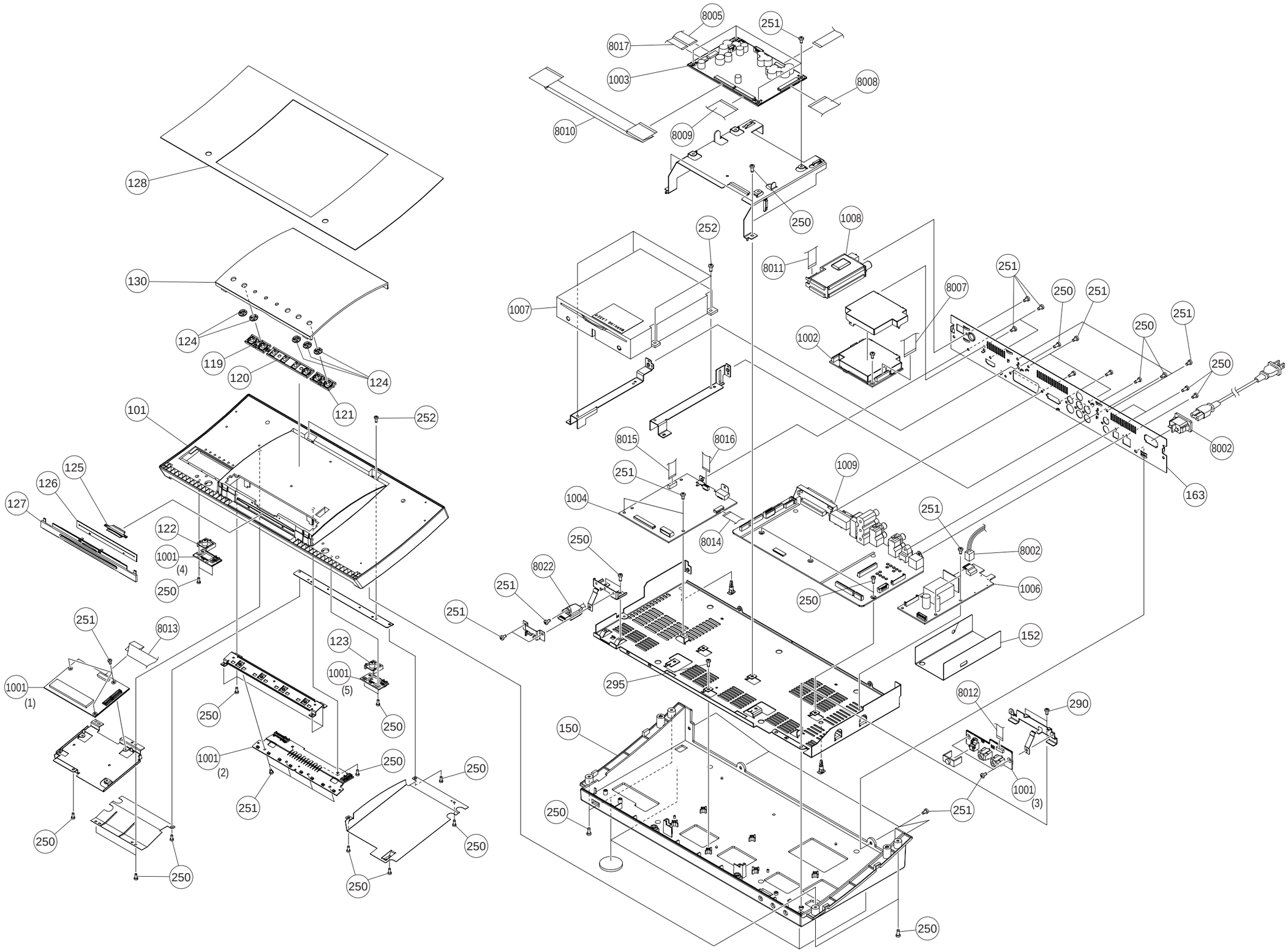

	Ref No.	Part No.	Description			Remarks	Markets	部品名	ランク
*	101	AAX89440	TOP CABINET			3139 244 17561		トップキャビネット	
*	119	AAX89540	BUTTON VOLUME DVR1000			3139 244 17572		ボタンＶＯＬＵＭＥ	
*	120	AAX89510	BUTTON INPUT/STOP			3139 244 17852		ボタンＩＮＰＵＴ／ＳＴＯＰ	
*	121	AAX89520	BUTTON PLAY/PAUSE			3139 244 17862		ボタンＰＬＡＹ／ＰＡＵＳＥ	
*	122	AAX89530	BUTTON STANDBY			3139 244 17581		ボタンＳＴＡＮＤＢＹ	
*	123	AAX89500	BUTTON EJECT			3139 244 17591		ボタンＥＪＥＣＴ	
*	124	AAX89300	ESCUTCHEON BUTTON			3139 244 17601		エスカッション　ボタン	
*	125	AAX89600	LENS LED			3139 244 17611		レンズＬＥＤ	
*	126	AAX89420	SHEET GUIDE			3139 244 17622		シート　ガイド	
*	127	AAX89480	PANEL GUIDE			3139 243 10241		パネル　ガイド	
*	128	AAX89400	SHEET WINDOW			3139 244 17632	J	シート　ウィンドウ	
*	128	AAX89410	SHEET WINDOW			3139 244 17642	RKAGFL	シート　ウィンドウ	
*	130	AAX89460	TOP PANEL			3139 241 60952	J	トップパネル	
*	130	AAX90120	TOP PANEL			3139 241 60992	RKAGFL	トップパネル	
*	150	AAX89550	BOTTOM CABINET ASS'Y			3141 079 44241		ボトムキャビネットＡＳＳＹ	
*	152	AAX89430	SHEET BARRIER			3139 244 17681		シート　バリア	
*	163	AAX89560	REAR PANEL			3139 241 27201	J	リアパネル	
*	163	AAX89580	REAR PANEL			3139 241 27222	RKAL	リアパネル	
*	163	AAX89570	REAR PANEL			3139 241 27211	G	リアパネル	
*	163	AAX89590	REAR PANEL			3139 241 27231	F	リアパネル	
	250	AAX53520	PAN HEAD TORX P-TIGHT SCREW	3x8	MFZN2BL	2511 076 50012		ナベトルクスＰタイトネジ	
	251	AAX23640	PAN HEAD TORX S-TIGHT SCREW	3x6	MFZN2BL	2511 077 00039		ナベトルクスＳタイトネジ	
*	252	AAX89470	PAN HEAD TORX P-TIGHT SCREW	3x8	MFZN2BL	2511 077 00041		ナベトルクスＰタイトネジ	
*	282	AAX89640	SPECIAL SCREW	2.6x4	MFZN2BL	2522 200 00088		特殊小ネジ	
	290	AAX72210	PAN HEAD TORX P-TIGHT SCREW	3x6	MFZN2BL	2511 076 50011		ナベトルクスＰタイトネジ	01
*	1001	AAX89250	P.C.B. ASS'Y	FRONT		3139 248 53461	J	ＰＣＢ　ＦＲＯＮＴ	
*	1001	AAX89240	P.C.B. ASS'Y	FRONT		3139 248 53451	RKAGFL	ＰＣＢ　ＦＲＯＮＴ	
*	1002	AAX89280	P.C.B. ASS'Y	USB		3139 248 53331		ＰＣＢ　ＵＳＢ	
*	1003	AAX89270	P.C.B. ASS'Y	MONO SD6.3		3139 248 53351		ＰＣＢ　ＭＯＮＯ	
*	1004	AAX89260	P.C.B. ASS'Y	HDMI		3139 248 53361		ＰＣＢ　ＨＤＭＩ	
⚠ *	1006	AAX89630	POWER SUPPLY UNIT	06P30 WR AC6812-8LF		3139 247 12562		電源ユニット	
*	1007	AAX89610	LOADER ASS'Y	SLOT IN type		3139 248 00611		ローダーＡＳＳＹ	
*	1008	AAX89190	AM/FM TUNER	ENG04815QF		2422 542 00047	J	ＡＭ／ＦＭチューナー	
*	1008	AAX89180	AM/FM TUNER	ENG06833QF		2422 542 00045	RKAL	ＡＭ／ＦＭチューナー	
*	1008	AAX89170	AM/FM TUNER	ENG07820QF		2422 542 00044	GF	ＡＭ／ＦＭチューナー	
*	1009	AAX89230	P.C.B. ASS'Y	AV		3139 248 53431	J	ＰＣＢ　ＡＶ	
*	1009	AAX89210	P.C.B. ASS'Y	AV		3139 248 53341	RKAL	ＰＣＢ　ＡＶ	
*	1009	AAX89220	P.C.B. ASS'Y	AV		3139 248 53421	GF	ＰＣＢ　ＡＶ	
⚠ *	8002	AAX89390	CABLE ASS'Y	2P　140mm		3139 241 03551	JGF	ケーブルＡＳＳＹ	
⚠ *	8002	AAX80010	CABLE ASS'Y	2P　140mm		3139 241 03121	RKAL	ケーブルＡＳＳＹ	
*	8005	AAX89320	FLEXIBLE FLAT CABLE	16P 180mm P=1mm		3139 111 02361		カード電線　Ｃ＆Ｃ	
*	8007	AAX89370	FLEXIBLE FLAT CABLE	21P 140mm P=1mm		3139 241 03991		カード電線　Ｃ＆Ｃ	
*	8008	AAX89360	FLEXIBLE FLAT CABLE	30P 140mm P=1mm		3139 241 02771		カード電線　Ｃ＆Ｃ	
	8009	AAX59250	FLEXIBLE FLAT CABLE	30P 180mm P=1mm		3139 241 00421		カード電線　Ｃ＆Ｃ	02
	8010	AAX90100	FLEXIBLE FLAT CABLE	30P 280mm P=1mm FOLD		3139 241 04011		カード電線　Ｃ＆Ｃ	
*	8011	AAX89330	FLEXIBLE FLAT CABLE	10P 180mm P=1.25mm		3139 111 04471		カード電線　Ｃ＆Ｃ	
*	8012	AAX89340	FLEXIBLE FLAT CABLE	10P 180mm P=1mm		3139 241 01771		カード電線　Ｃ＆Ｃ	
*	8013	AAX89350	FLEXIBLE FLAT CABLE	19P 220mm P=1mm		3139 241 02451		カード電線　Ｃ＆Ｃ	
*	8014	AAX47130	FLEXIBLE FLAT CABLE	11P 80mm　P=1mm		3139 241 00231		カード電線　Ｃ＆Ｃ	
	8015	AAX62220	FLEXIBLE FLAT CABLE	13P 220mm P=1mm		3139 241 00571		カード電線　Ｃ＆Ｃ	01
*	8016	AAX90110	FLEXIBLE FLAT CABLE	7P　100mm P=1mm		3139 241 04121		カード電線　Ｃ＆Ｃ	
*	8017	AAX89380	FLEXIBLE FLAT CABLE	9P　80mm P=1mm		3139 241 04001		カード電線　Ｃ＆Ｃ	
*	8022	AAX89290	USB CABLE ASS'Y	USB 5P 300mm		2422 076 00786		ＵＳＢケーブルＡＳＳＹ	

＊New Parts (新規部品)

● ACCESSORIES

For DVR-1000

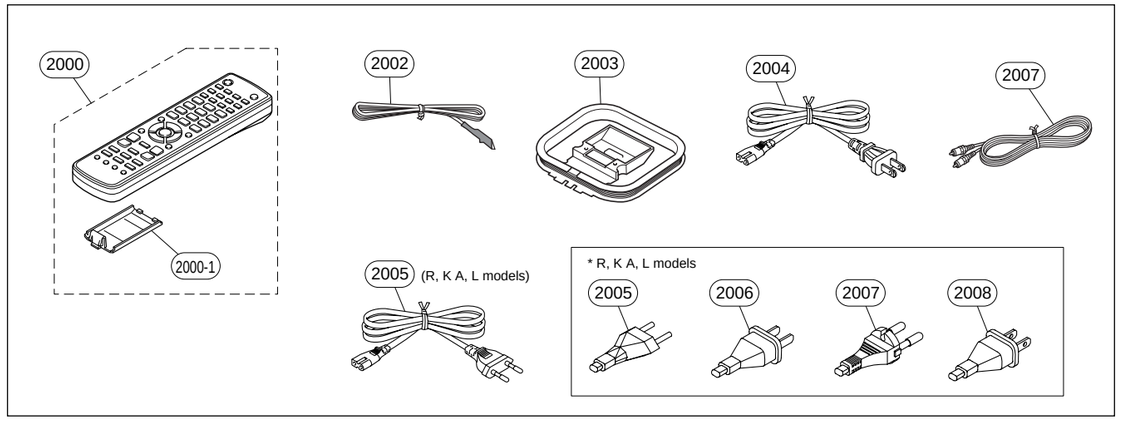

For NX-SW1000

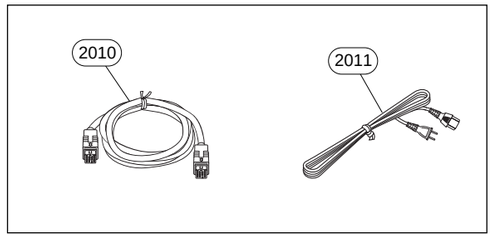

For NX-P1000

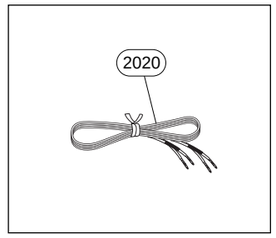

	Ref No.	Part No.	Description			Remarks	Markets	部品名	ランク
			FOR DVR-1000						
*	2000	WM238600	REMOTE CONTROL				JRKAL	リモコン	
*	2000	WM238700	REMOTE CONTROL				GF	リモコン	
	2000-1	AAX57560	BATTERY COVER			103RRS-141-07L		電池蓋	
	2002	AAX67120	INDOOR FM ANTENNA	1.0m	1pc	2422 076 00546		ＦＭ簡易アンテナ	01
*	2003	AAX89200	AM LOOP ANTENNA	1.0m	1pc	2422 549 00717	J	ＡＭループアンテナ	
	2003	AAX67100	AM LOOP ANTENNA	1.0m	1pc	2422 549 45386	RKAL	ＡＭループアンテナ	04
⚠ *	2004	AAX89620	POWER CABLE for DVR-1000	1.5m	1pc	2422 070 00124	J	電源コード	
⚠	2004	AAX79660	POWER CABLE for DVR-1000	1.5m	1pc	2422 070 98151	RKAGFL	電源コード	
⚠	2005	AAX79950	POWER CABLE for DVR-1000	1.5m	1pc	2422 070 98242	RKAL	電源コード	
⚠	2006	AAX79940	POWER CABLE for DVR-1000	1.5m	1pc	2422 070 00094	RKAL	電源コード	
*	2007	AAX89490	VIDEO PIN CABLE	1P YE 1.5m	1pc	2422 076 00831		ビデオ用ピンケーブル	
			BATTERY	R6,AA,UM-3	2pcs			単３乾電池	
			FOR NX-SW1000						
*	2010	WM885500	SYSTEM CONTROL CABLE	13P	4m	LLM5335-4000FC		システム接続ケーブル	
⚠	2011	WK391000	POWER CABLE for NX-SW1000	2m	1pc		R	電源コード	
⚠	2011	WH641300	POWER CABLE for NX-SW1000	2m	1pc		K	電源コード	
⚠	2011	WB750900	POWER CABLE for NX-SW1000	2m	1pc		A	電源コード	
⚠	2011	V7704900	POWER CABLE for NX-SW1000	2m	1pc		L	電源コード	
			FOR NX-P1000						
*	2020	AAX88980	SPEAKER CABLE ASS'Y	4m	2pcs	468879		ＳＰケーブルＡＳＳＹ	

＊New Parts (新規部品)

NX-SW1000

● OVERALL ASS'Y

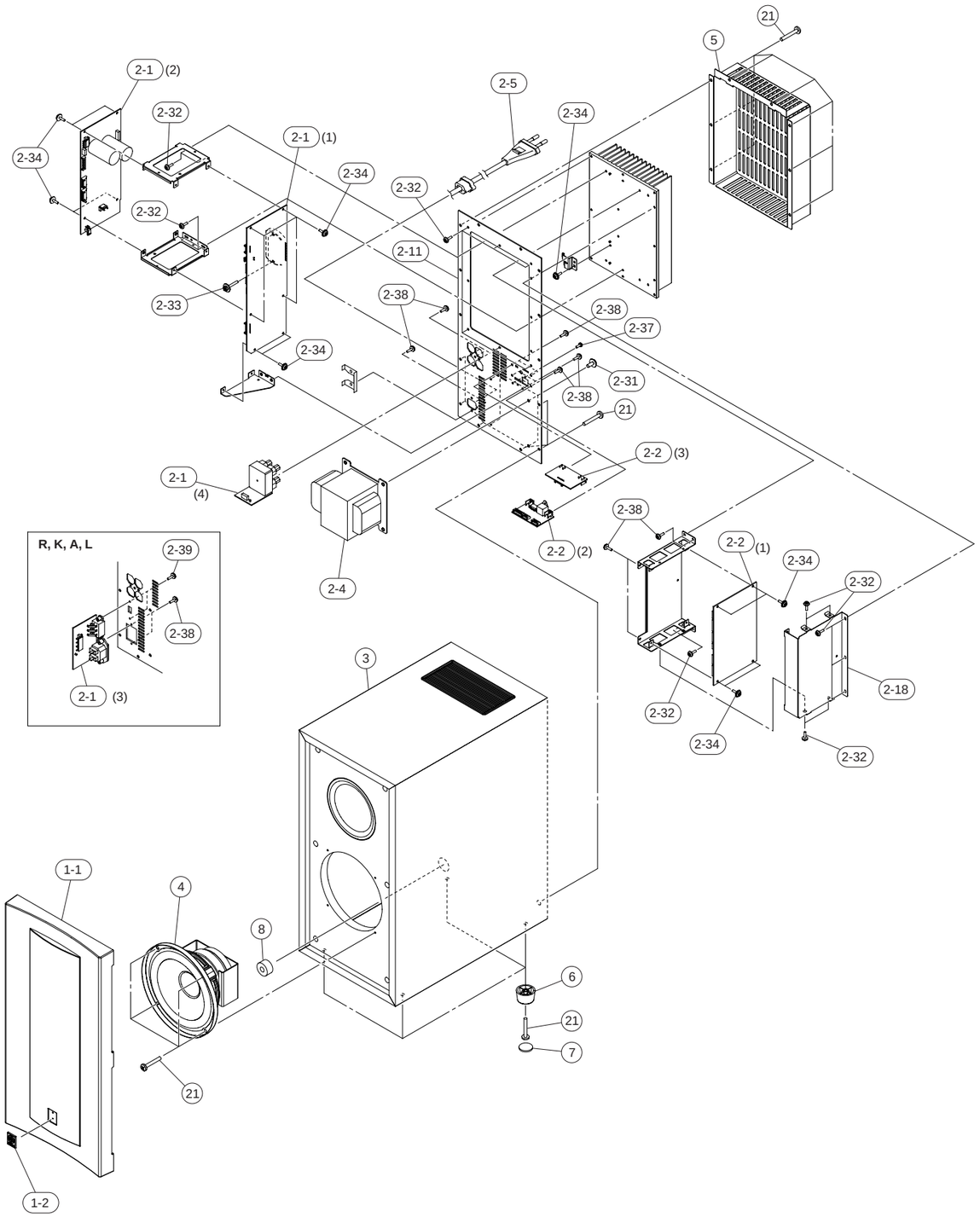

	Ref No.	Part No.	Description		Remarks	Markets	部品名	ランク
*	1-1	WM907300	FRONT PANEL SUB ASS'Y	with PANEL/GRILLE			Ｆパネルサブ ＡＳＳＹ	
	1-2	WC904800	EMBLEM				エンブレム	02
*	2-1	WM892200	P.C.B. ASS'Y	MAIN		J	ＰＣＢ　ＭＡＩＮ	
*	2-1	WM892400	P.C.B. ASS'Y	MAIN		RKAL	ＰＣＢ　ＭＡＩＮ	
*	2-1	WM892500	P.C.B. ASS'Y	MAIN		GF	ＰＣＢ　ＭＡＩＮ	
*	2-2	WM892700	P.C.B. ASS'Y	DSP			ＰＣＢ　ＤＳＰ	
⚠*	2-4	X9495A00	POWER TRANSFORMER			J	電源トランス	
⚠*	2-4	X9497A00	POWER TRANSFORMER			RKAL	電源トランス	
⚠*	2-4	X9496A00	POWER TRANSFORMER			GF	電源トランス	
⚠*	2-5	WM857700	POWER CABLE	1.8m		J	電源コード	
⚠*	2-5	WB212300	POWER CABLE	2m		GF	電源コード	
	2-6	V2438700	CORD STOPPER	10P1		JGF	コードストッパー	02
*	2-11	WM147100	REAR PANEL			J	リアパネル	09
*	2-11	WM147200	REAR PANEL			RKAL	リアパネル	
*	2-11	WM147500	REAR PANEL			GF	リアパネル	
*	2-18	WM140100	COVER DSP				カバー／ＤＳＰ	
	2-31	WF765200	PW HEAD S-TIGHT SCREW	4x8-10 MFZN2B3			ＰＷヘッドＳタイトネジ	01
	2-32	WE774400	BIND HEAD B-TIGHT SCREW	3x8 MFZN2B3			バインドＢタイトネジ	01
	2-33	WE774600	SCREW IC	3x18 MFZN2W3			スクリュー　ＩＣ	01
	2-34	WF002600	PW HEAD B-TIGHT SCREW	3x8 MFZN2W3			ＰＷヘッドＢタイトネジ	01
*	2-37	WM905600	PAN HEAD SCREW	2.6x6 MFZN2B3			ナベ小ネジ	
	2-38	WE774100	BIND HEAD BONDING B-T. SCREW	3x8 MFZN2B3			ボンディングＢタイトネジ	01
	2-39	WE774800	BIND HEAD P-TIGHT SCREW	3x8 MFZN2W3		RKAL	バインドＰタイトネジ	01
*	3	WM224900	CABINET ASS'Y				キャビネット ＡＳＳＹ	
*	4	X9379A00	DRIVER WOOFER	16cm 6Ω	JA16B3		スピーカーユニット	
*	5	WM139900	REAR COVER				リアカバー	
*	6	WM179700	LEG				レッグ	01
*	7	WM727200	PAD	D25 t=2			パッド	
	8	WC739000	BUSHING				ブッシュ	
	21	WF459800	BIND HEAD TAPPING SCREW	4x25 MFZN2B3			バインドＴＰネジ	01

＊New Parts (新規部品)

NX-P1000

● OVERALL ASS'Y

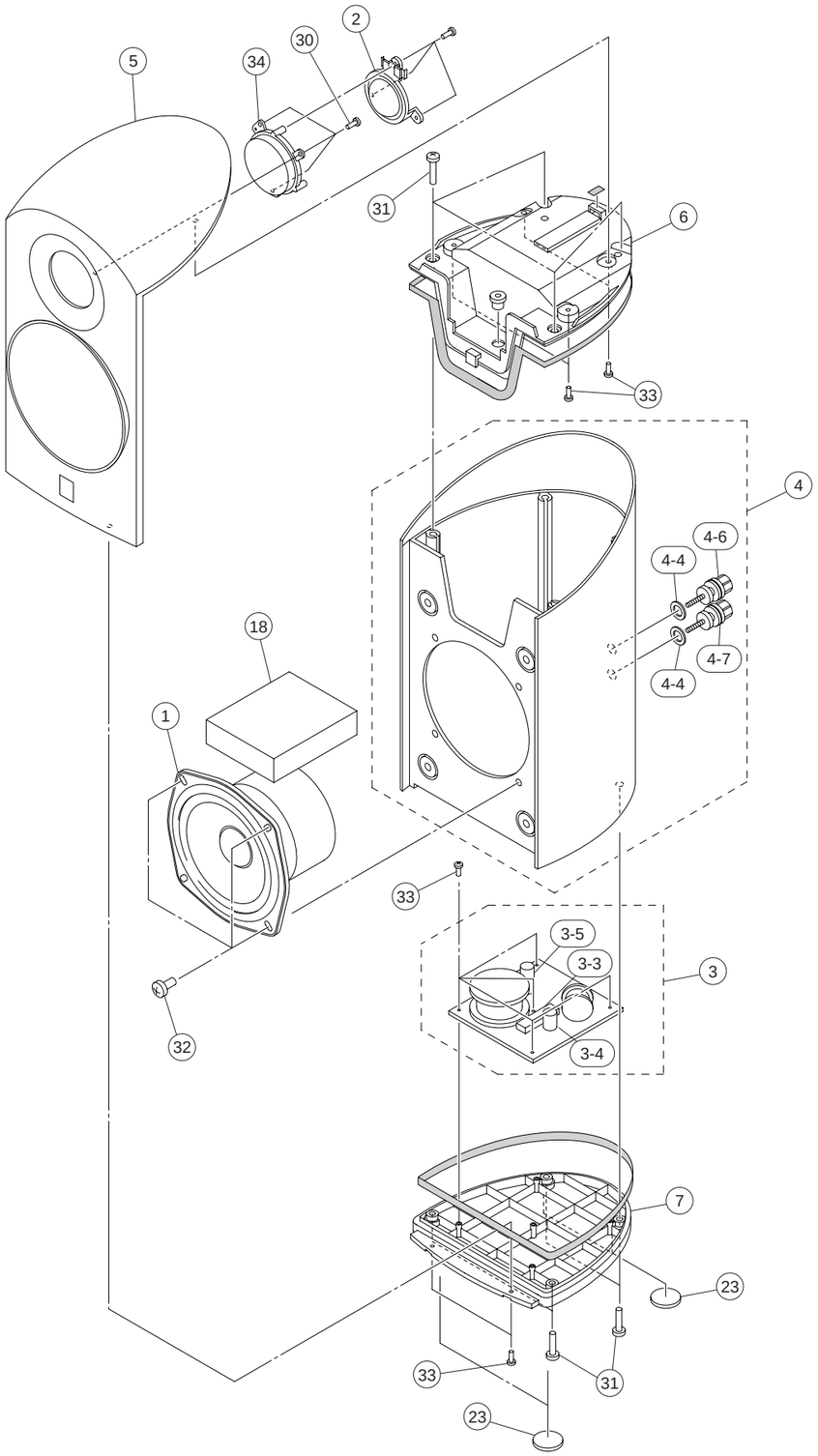

	Ref No.	Part No.	Description		Remarks	Markets	部品名	ランク
*	1	X9488A00	DRIVER WOOFER	12cm 6Ω with CABLE	467388		スピーカーユニット	
*	2	X9489A00	DRIVER TWEETER	2.5cm 6Ω	467389		スピーカーユニット	
*	3	AAX89070	NETWORK ASS'Y		469358		ネットワークＡＳＳＹ	
*	3-3	AAX89150	CEMENT RESISTOR	R1 3Ω 5W	473855		セメント抵抗	
*	3-4	AAX89030	ELECTROLYTIC CAPASITOR	C2 3.9uF 63V	468738		ケミコン	
*	3-5	AAX88970	ELECTROLYTIC CAPASITOR	C1 6.8uF 63V	468739		ケミコン	
*	4	AAX89020	CABINET AL ASS'Y		470429		キャビネットＡＳＳＹ	
*	4-4	AAX89060	WASHER TERMINAL	D13.5/9 t=2.5	466787		ターミナルワッシャー	
*	4-6	AAX89040	SPEAKER TERMINAL ASS'Y	RED	430484		スピーカー端子ＡＳＳＹ	
*	4-7	AAX89050	SPEAKER TERMINAL ASS'Y	BLACK	430485		スピーカー端子ＡＳＳＹ	
*	5	AAX89120	FRONT PANEL ASS'Y	with GRILLE/EMBLEM	470430		フロントパネルＡＳＳＹ	
*	6	AAX89000	COVER TOP ASS'Y	with TW.CABLE	470431		カバートップＡＳＳＹ	
*	7	AAX89010	COVER BOTTOM ASS'Y		470432		カバーボトムＡＳＳＹ	
*	18	AAX89140	DAMPING MATERIAL ASS'Y	120x90x20	474135		防振材	
*	23	AAX89130	NONSKID PAD (FOOT)	D20 t=2	385076		滑り止めパッド	
*	30	AAX89090	BIND HEAD P-TIGHT SCREW	3x8 MFZN2B3	407446		バインドＰタイトネジ	
*	31	AAX89080	BIND HEAD B-TIGHT SCREW	4x16 MFZN2B3	426567		バインドＢタイトネジ	
*	32	AAX89110	BIND HEAD SCREW	5x8 MFZN2B3	422361		バインド小ネジ	
*	33	AAX89100	BIND HEAD P-TIGHT SCREW	3x12 MFZN2B3	421752		バインドＰタイトネジ	
*	34	AAX88990	GRILLE TWEETER ASS'Y		474136		ＴＷグリルＡＳＳＹ	

＊New Parts (新規部品)

● NETWORK CIRCUIT DIAGRAM

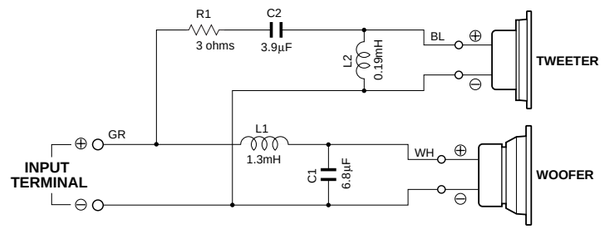

REMOTE CONTROL

● SCHEMATIC DIAGRAM

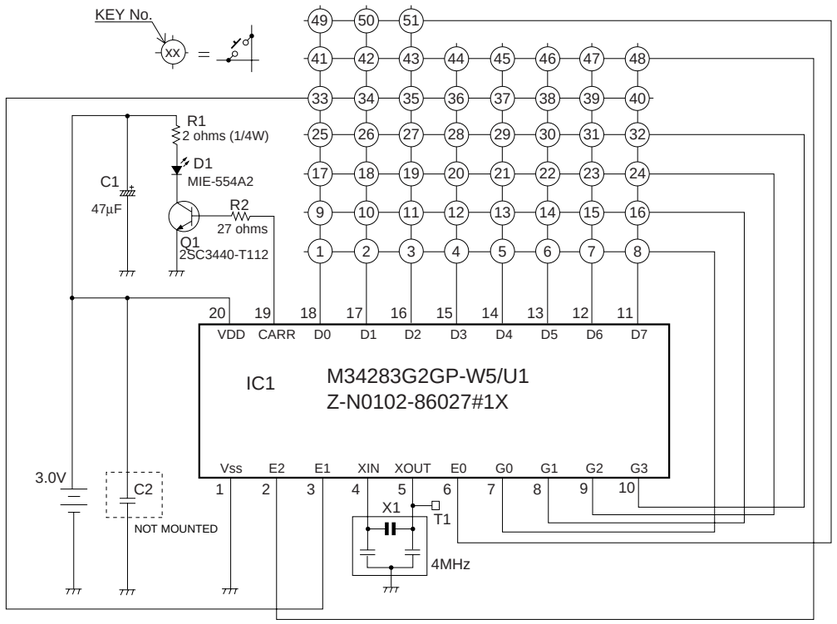

● PANELS

▼ R, K, A, L models

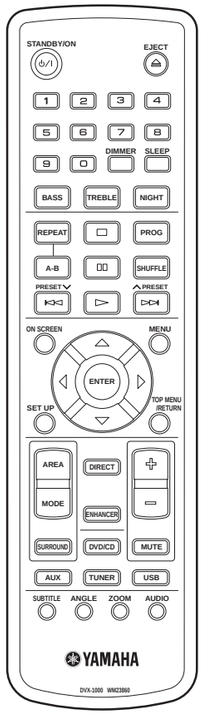

▼ G, F models

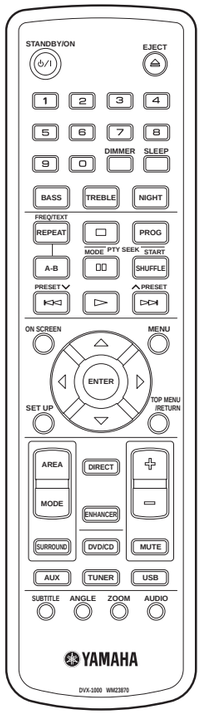

● KEY NO. LAYOUT

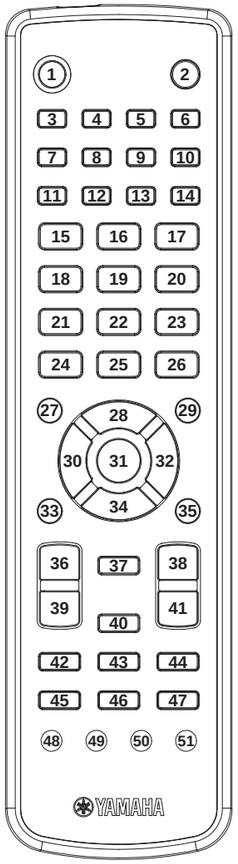

● KEY CODE

Key No.	Function	DVD/CD	TUNER	AUX	USB
		K43	K46	K45	K47
1	STANDBY/ON	78-0F	78-0F	78-0F	78-0F
2	EJECT	78-00	78-00	78-00	78-00
3	1	7C-94	78-11	–	–
4	2	7C-95	78-12	–	–
5	3	7C-96	78-13	–	–
6	4	7C-97	78-14	–	–
7	5	7C-98	78-15	–	–
8	6	7C-99	78-16	–	–
9	7	7C-9A	78-17	–	–
10	8	7C-9B	78-18	–	–
11	9	7C-9C	78-19	–	–
12	0	7C-93	78-10	–	–
13	DIMMER	78-BA	78-BA	78-BA	78-BA
14	SLEEP	78-4F	78-4F	78-4F	78-4F
15	BASS	78-A7	78-A7	78-A7	78-A7
16	TREBLE	78-A6	78-A6	78-A6	78-A6
17	NIGHT	78-8A	78-8A	78-8A	78-8A
18	REPEAT	7C-A3	7C-81	–	–
19	STOP	7C-85	78-B3	–	7C-85
20	PROG	7C-A0	78-B2	–	–
21	REPEAT A-B	7C-A4	–	–	–
22	PAUSE	7C-83	78-82	–	7C-83
23	RANDOM	7C-A1	78-83	–	7C-A1
24	SKIP (–)	7C-B9	78-1C	–	7C-B9
25	PLAY	7C-82	–	–	7C-82
26	SKIP (+)	7C-BA	78-1B	–	7C-BA
27	ON SCREEN	7C-A6	–	–	–
28	CURSOR UP	7C-B4	78-B1	–	7C-B4
29	MENU	7C-B2	–	–	–
30	CURSOR LEFT	7C-B5	78-A9	–	7C-B5
31	CURSOR ENTER	7C-B8	–	–	7C-B8
32	CURSOR RIGHT	7C-B6	78-AA	–	7C-B6
33	SET UP	7C-AC	–	–	–
34	CURSOR DOWN	7C-B3	78-B0	–	7C-B3
35	TOP MENU/RETURN	7C-B1	–	–	–
36	AREA	78-21	78-21	78-21	78-21
37	DIRECT	78-50	78-50	78-50	78-50
38	VOLUME (+)	78-1E	78-1E	78-1E	78-1E
39	MODE	78-22	78-22	78-22	78-22
40	ENHANCER	78-CB	78-CB	78-CB	78-CB
41	VOLUME (–)	78-1F	78-1F	78-1F	78-1F
42	SURROUND	78-C6	78-C6	78-C6	78-C6
43	DVD/CD	78-4A	78-4A	78-4A	78-4A
44	MUTE	78-9C	78-9C	78-9C	78-9C
45	AUX	78-DE	78-DE	78-DE	78-DE
46	TUNER	78-4B	78-4B	78-4B	78-4B
47	USB	78-BC	78-BC	78-BC	78-BC
48	SUBTITLE	7C-AA	–	–	–
49	ANGLE	7C-AE	–	–	–
50	ZOOM	7C-D7	–	–	–
51	AUDIO	7C-AD	–	78-A5	–